trend®
tool technology

U*CRT/MK3

EN	*Original Instructions*	*P.22*
FR/CA	*Trousse de modèle de charnière*	*P.29*
ES/LA	*Kit de plantillas para bisagras empotradas*	*P.36*



WARNING: To reduce the risk of injury, user must read and understand operator's manual.

AVERTISSEMENT: Afifin de réduire le risque de blessures, l'utilisateur doit lire et bien comprendre le manuel.

ADVERTENCIA: Para reducir el riesgo de lesiones, el usuario debe leer y entender el manual.

Call toll-free 1 877 918-7363 *trend-usa.com*

Fig. 1

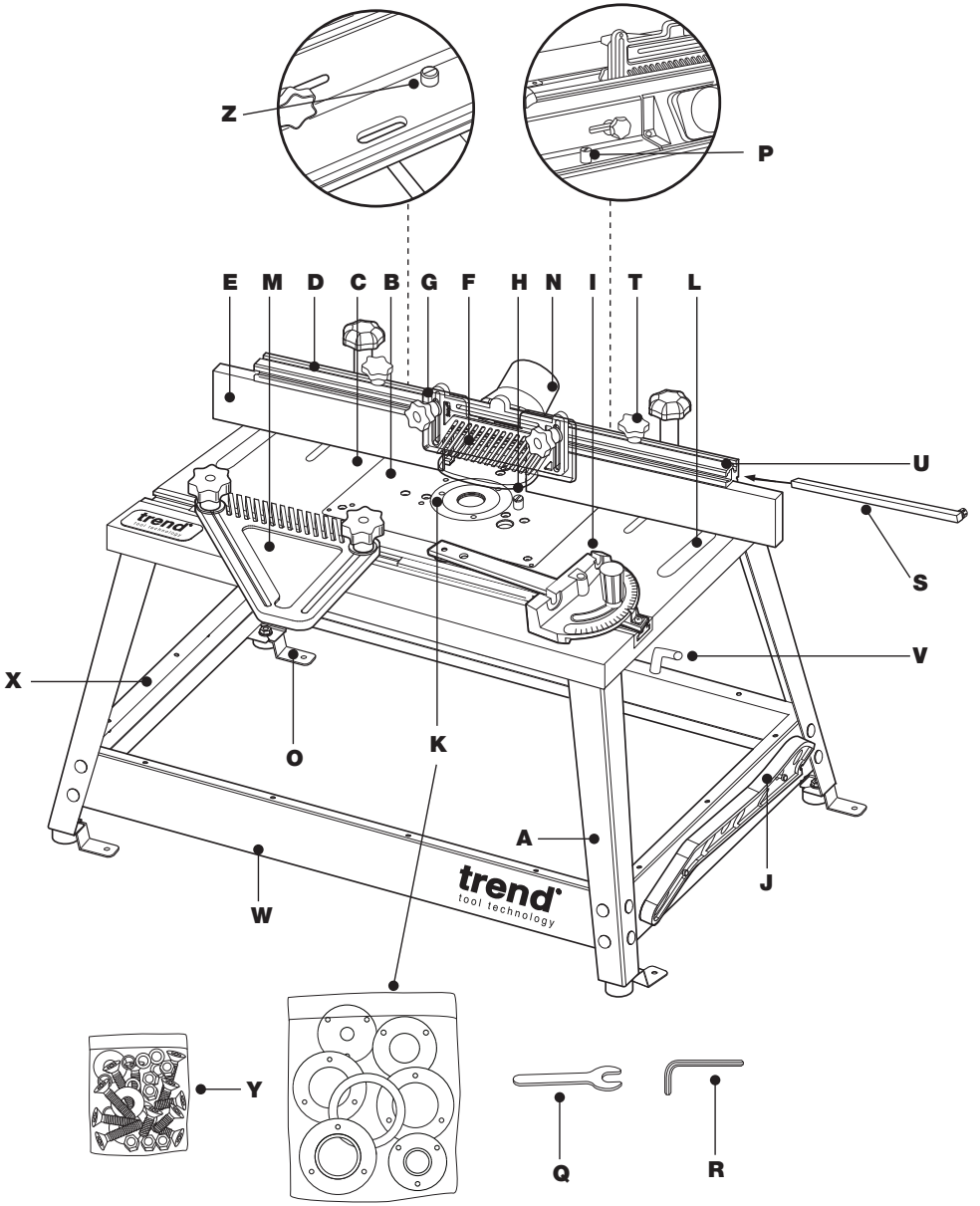

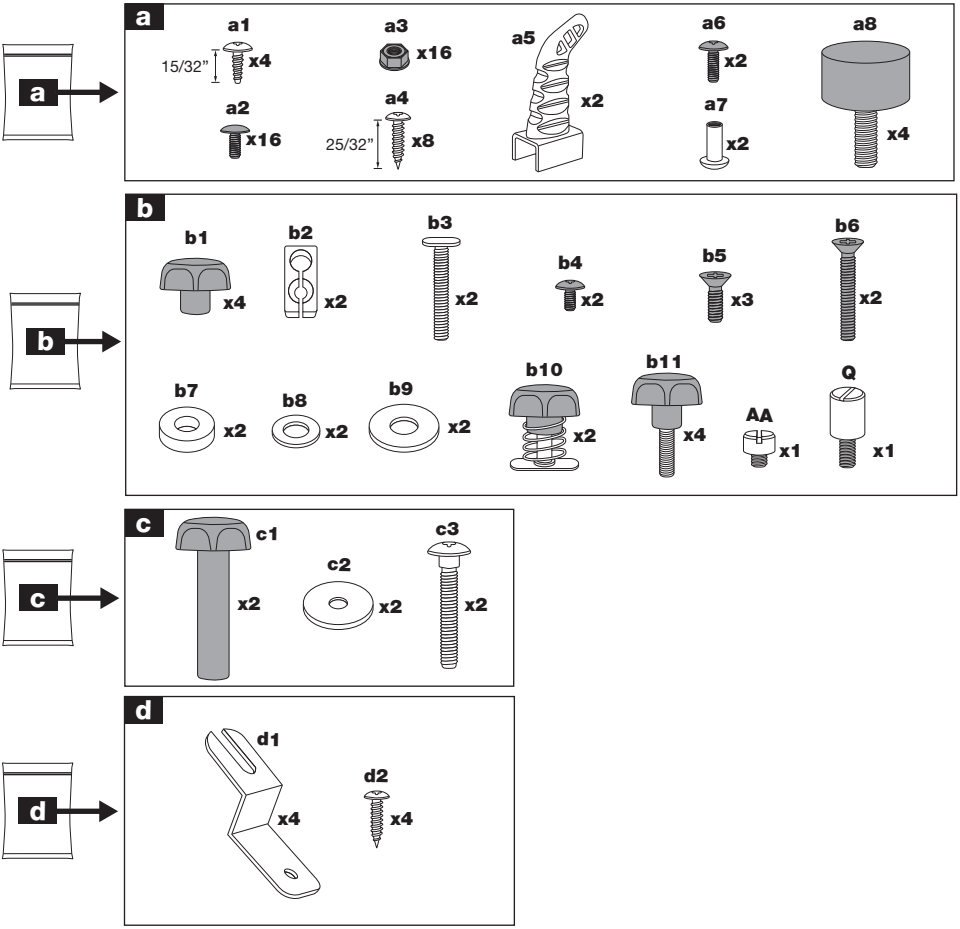
a
a1
15/32"
x4
a3
x16
a5
x2
a6
x2
a8
x4
a2
x16
a4
25/32"
x8
a7
x2
b
b1
x4
b2
x2
b3
x2
b4
x2
b5
x3
b6
x2
b7
x2
b8
x2
b9
x2
b10
x2
b11
x4
AA
x1
Q
x1
c
c1
x2
c2
x2
c3
x2
d
d1
x4
d2
x4

Fig. 2

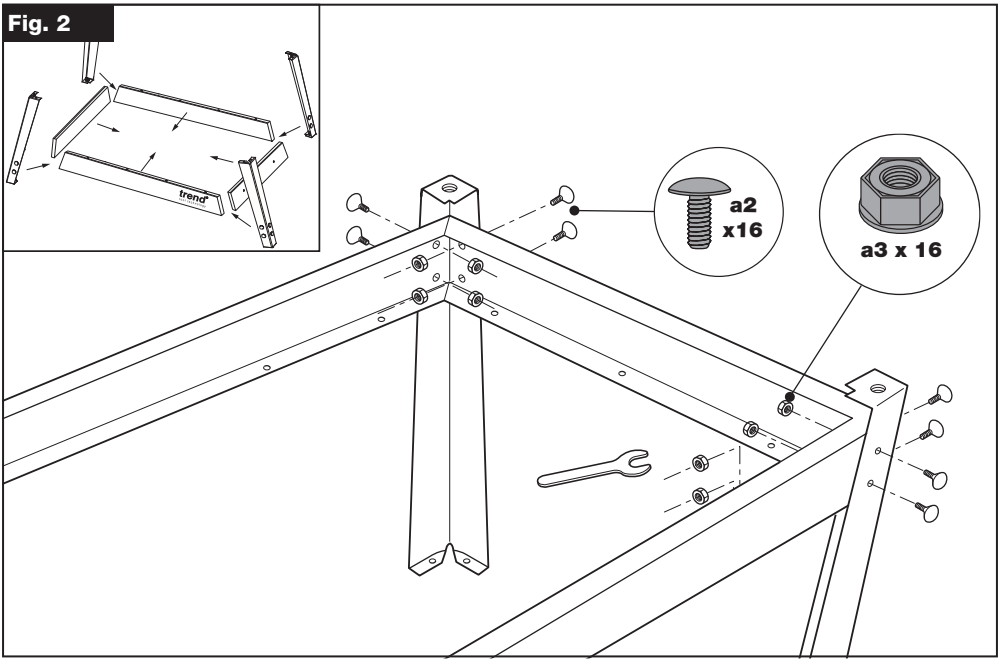

Fig. 3

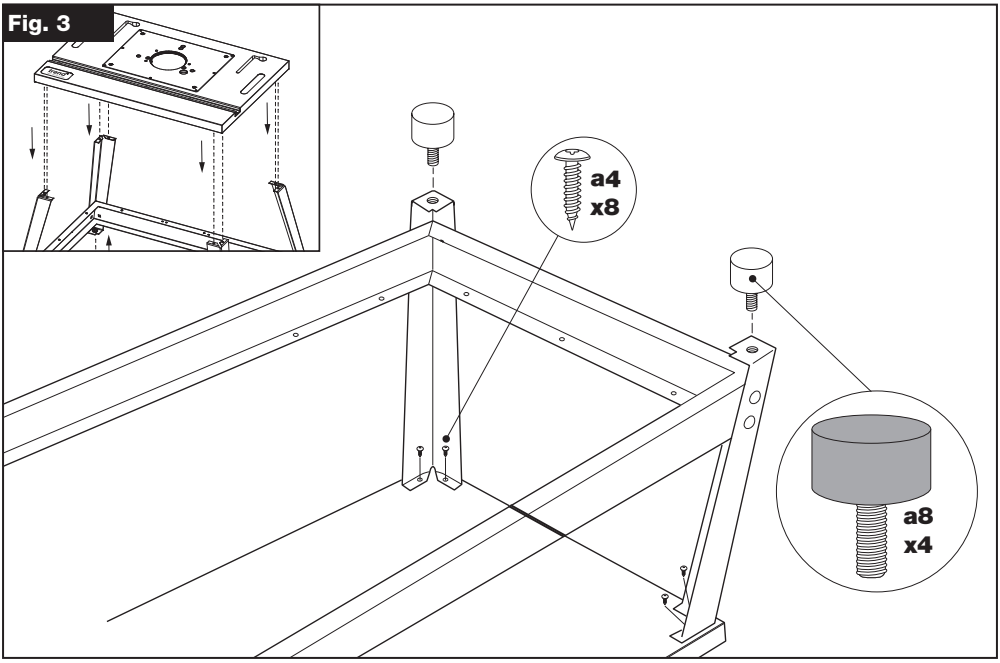

Fig. 4

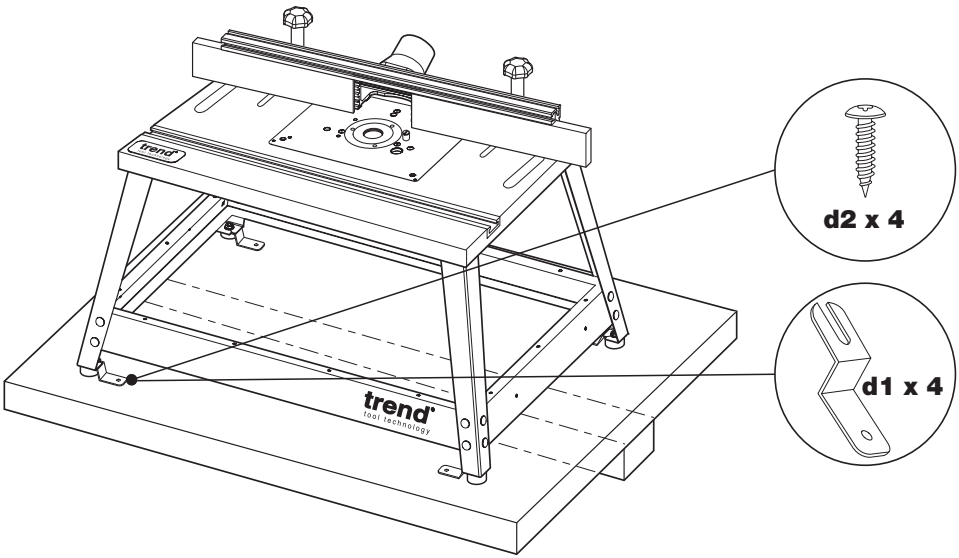

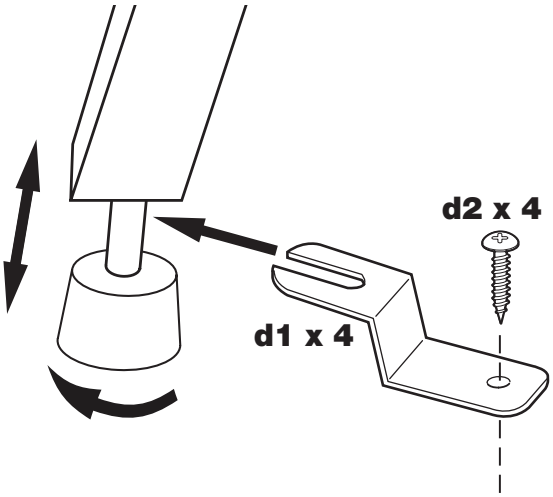

Fig. 5

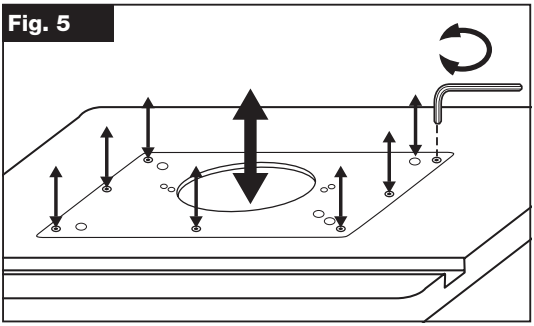

Fig. 6a

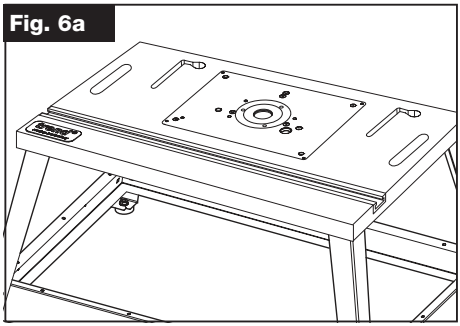

Fig. 6b

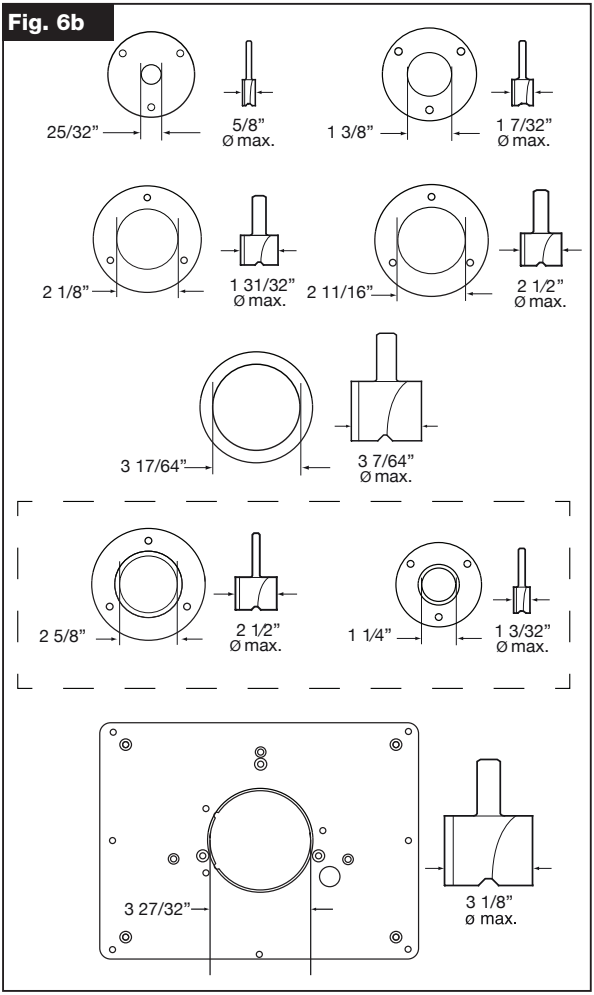

Fig. 6c

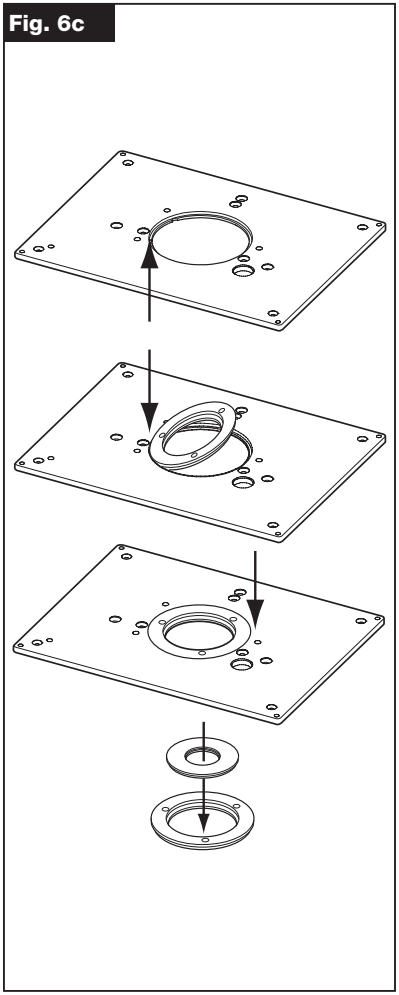

Fig. 7a

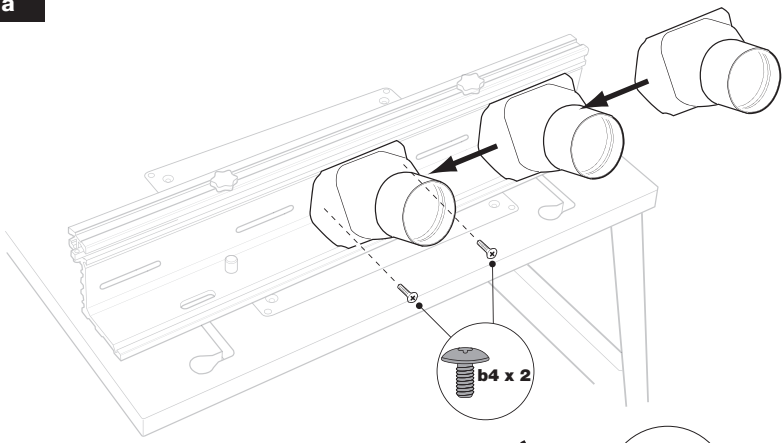

Fig. 7b

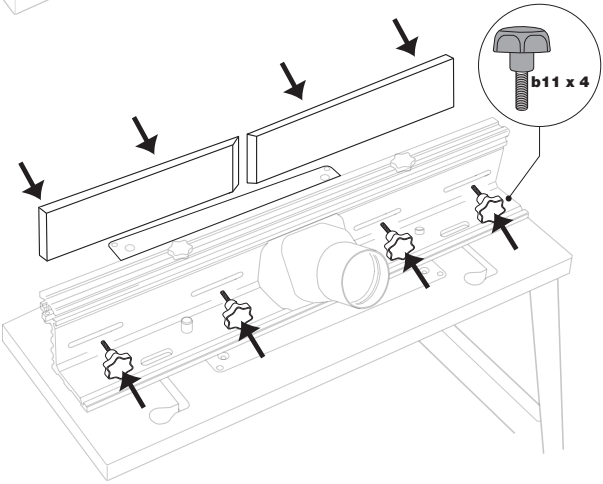

Fig. 7c

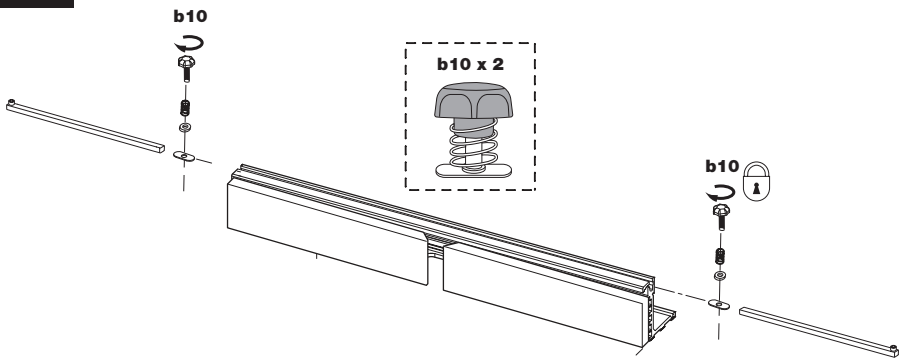

Fig. 8

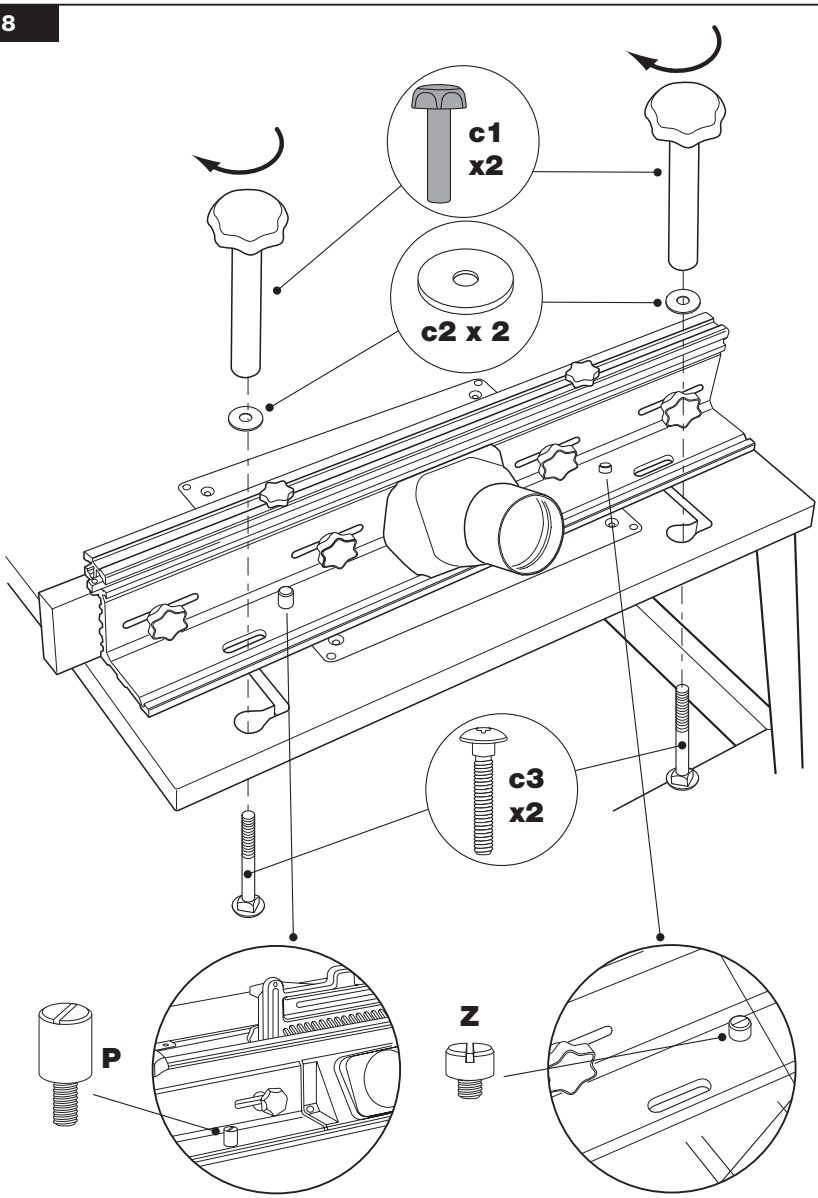

Fig. 9

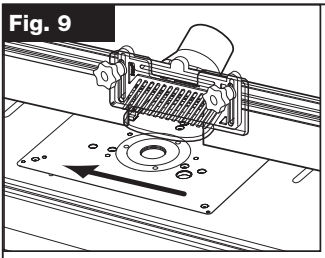

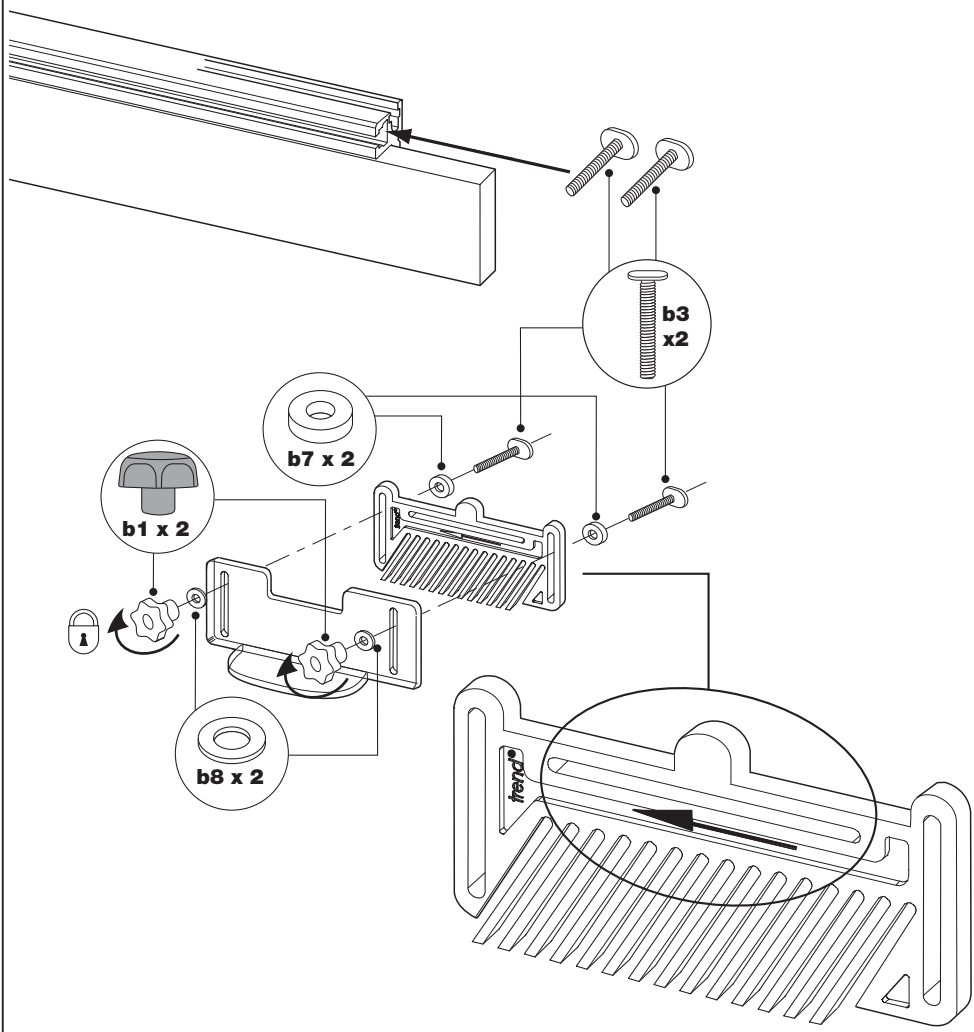

Fig. 10

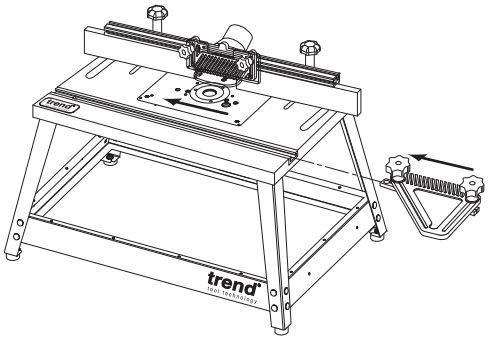

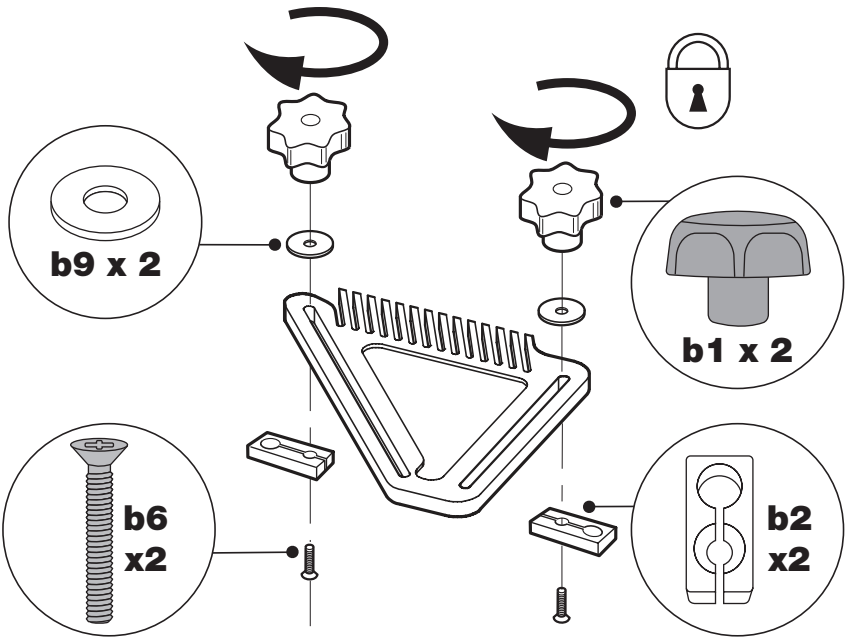

Fig. 11

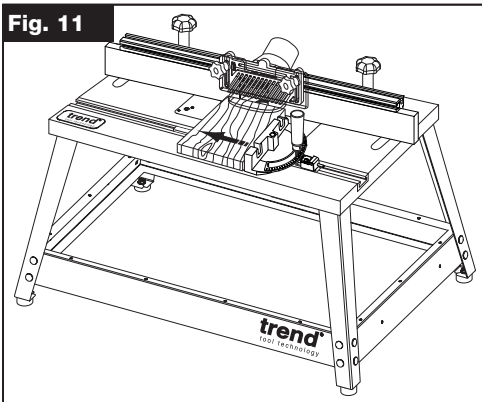

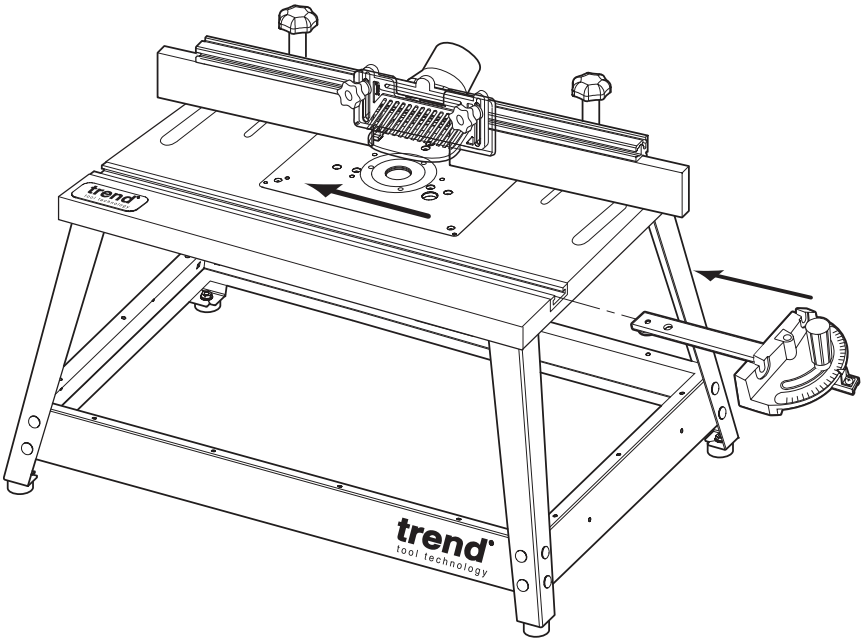

Fig. 12

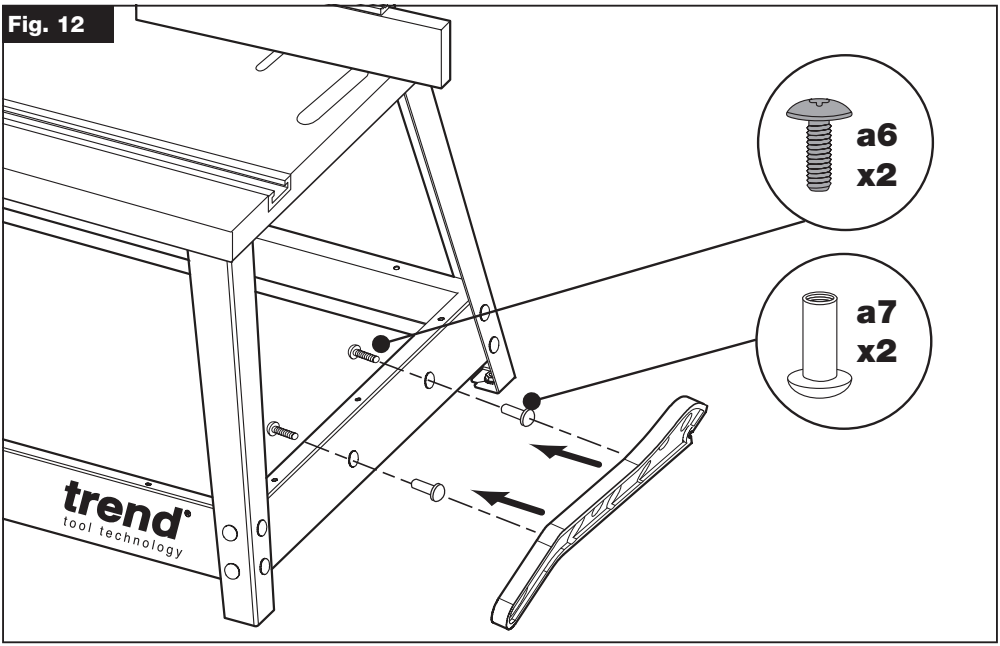
a6
x2
a7
x2
trend
tool technology

Fig. 13

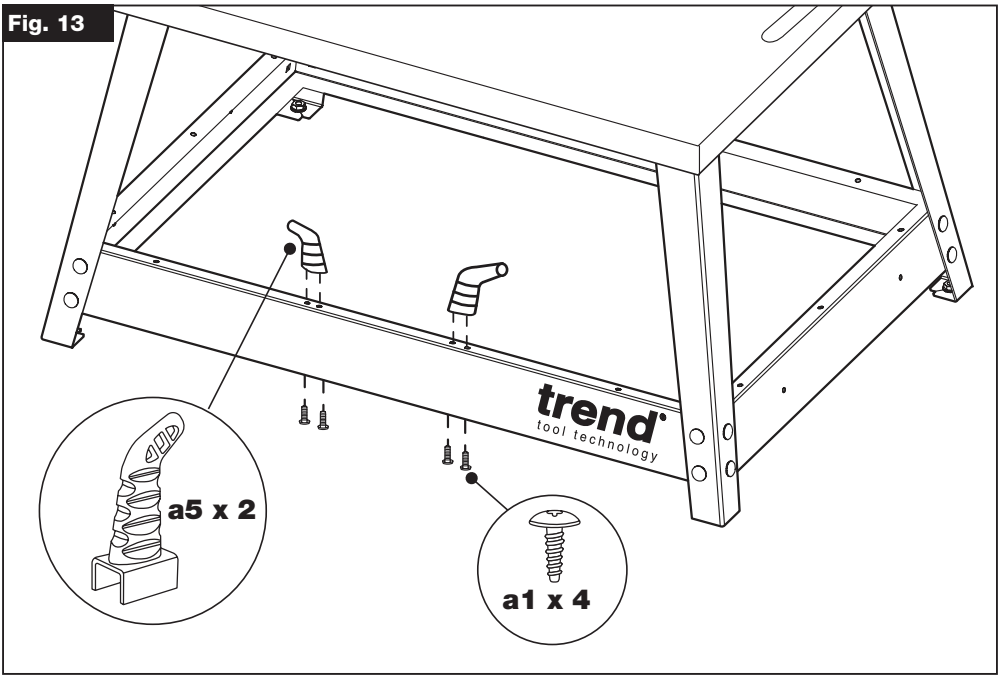
a5 x 2
a1 x 4
trend
tool technology

Fig. 14

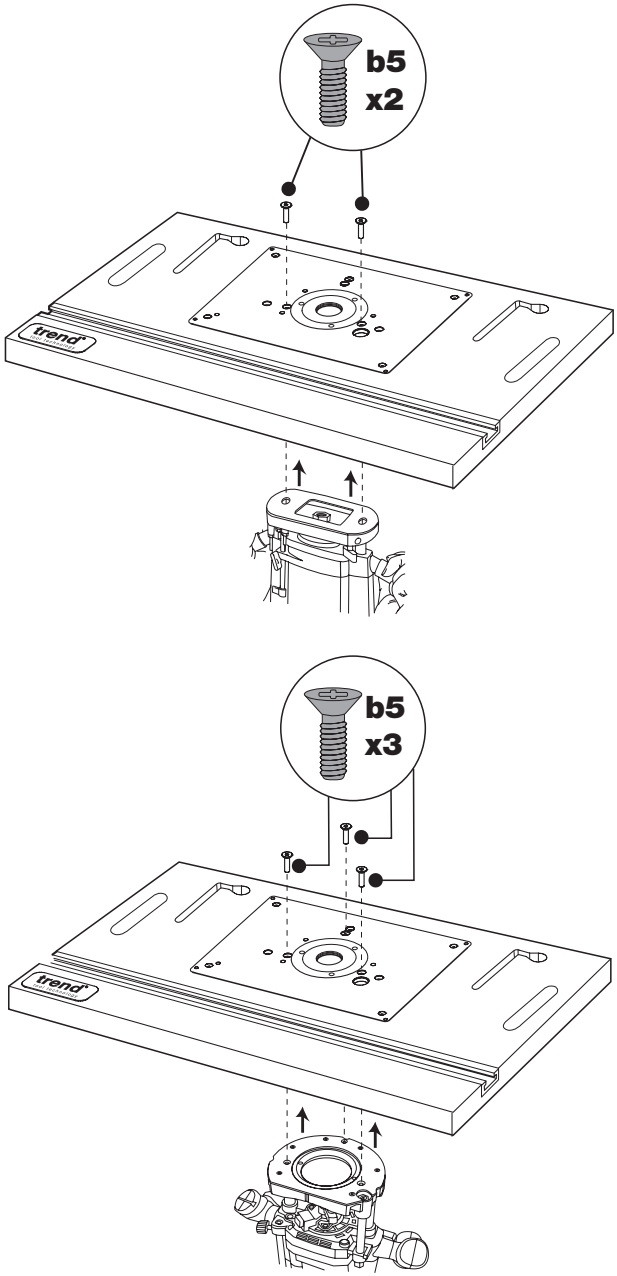

Fig. 15a

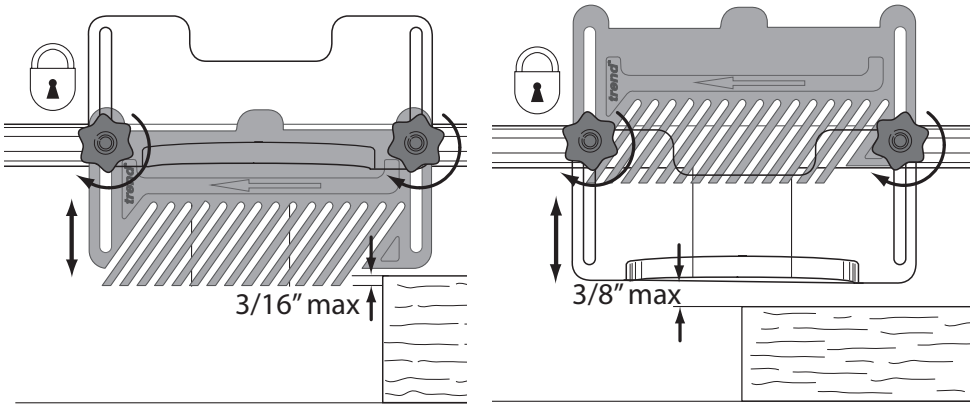

Fig. 15b

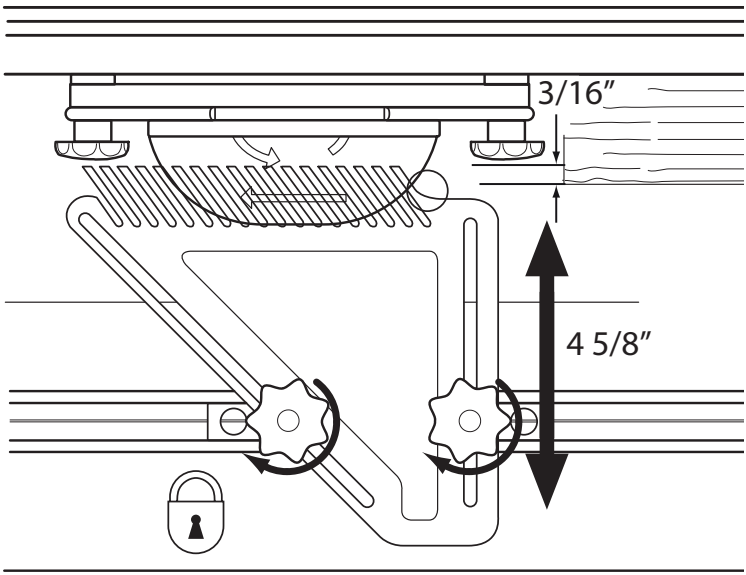

Fig. 16a

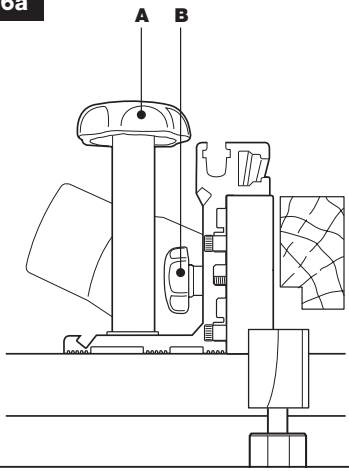

Fig. 16b

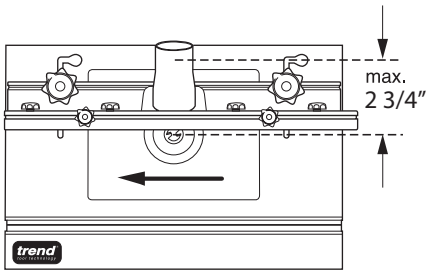

Fig. 16c

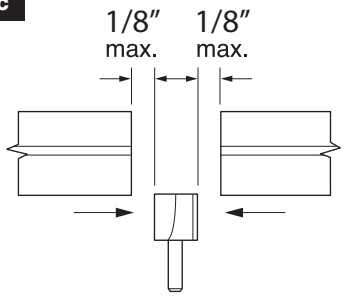

Fig. 17

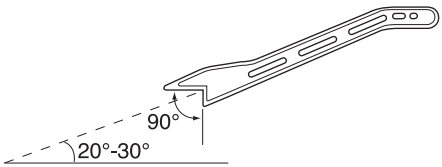

Fig. 18

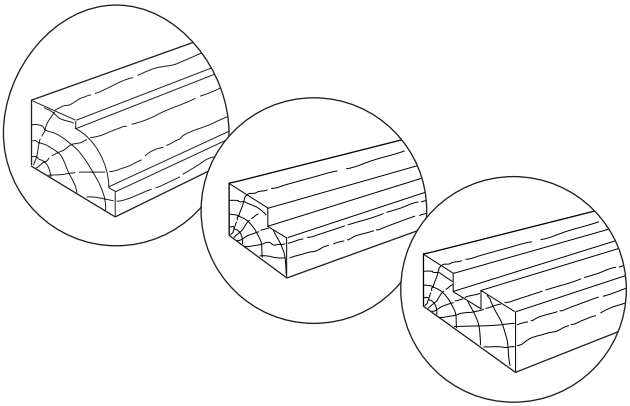

Fig. 19a

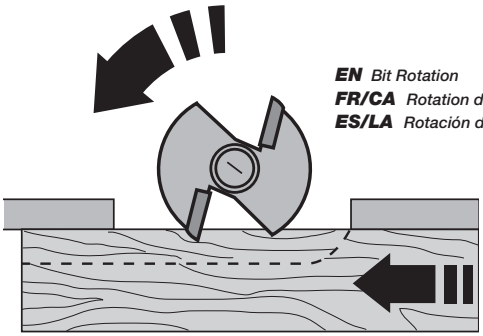

Fig. 19b

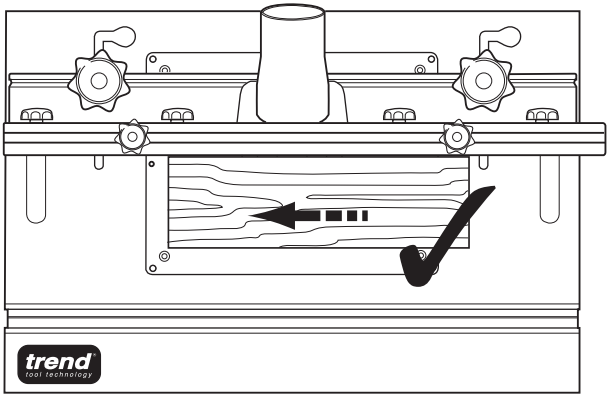

Fig. 19c

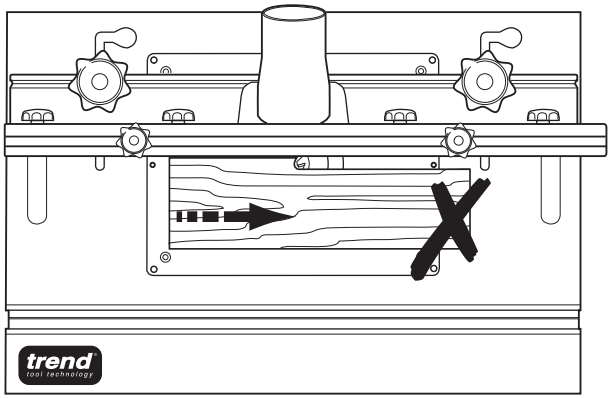

Fig. 20a

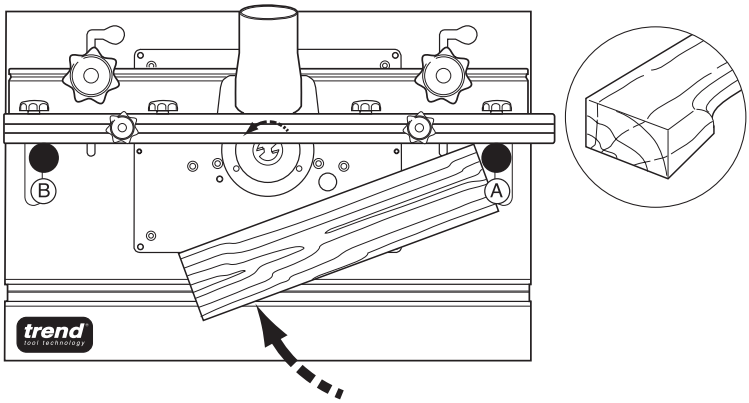

Fig. 20b

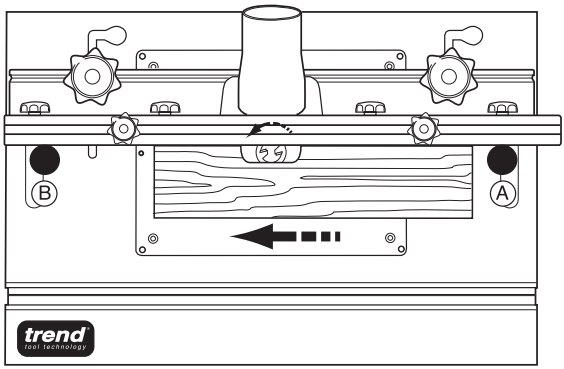

Fig. 20c

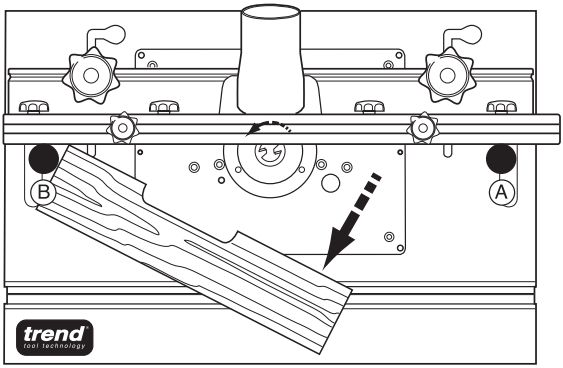

Fig. 21

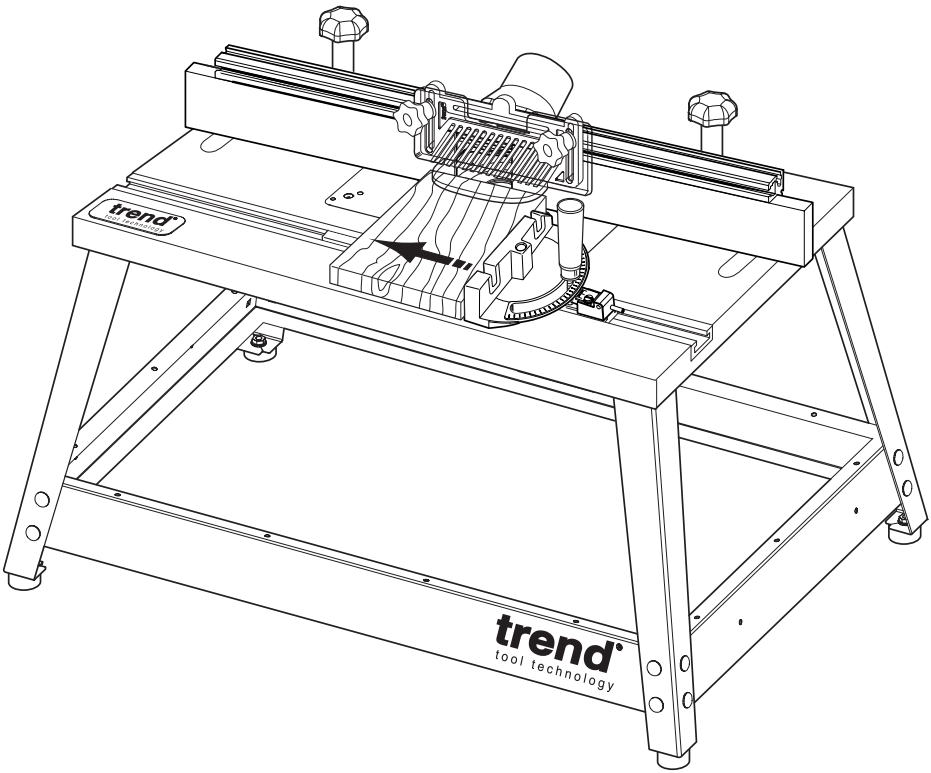

Fig. 22a

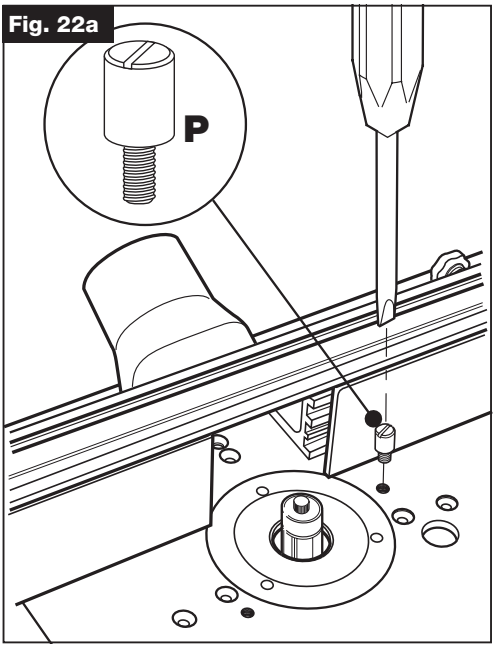

Fig. 22b

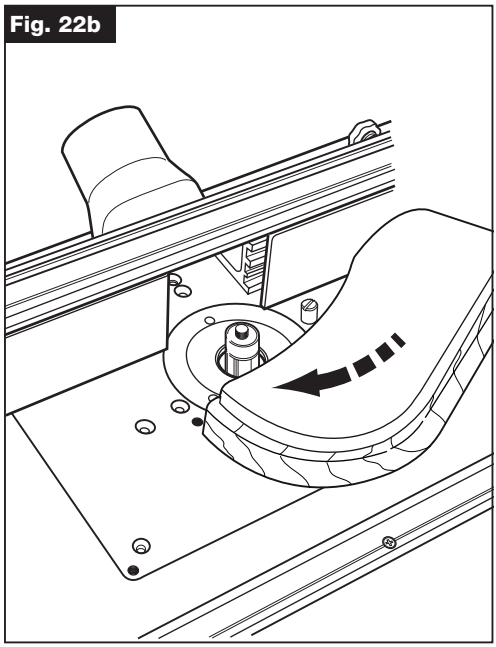

Fig. 22c

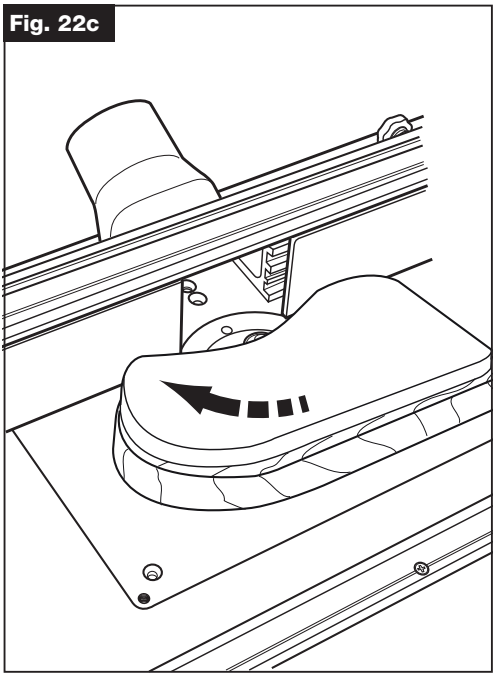

Fig. 22d

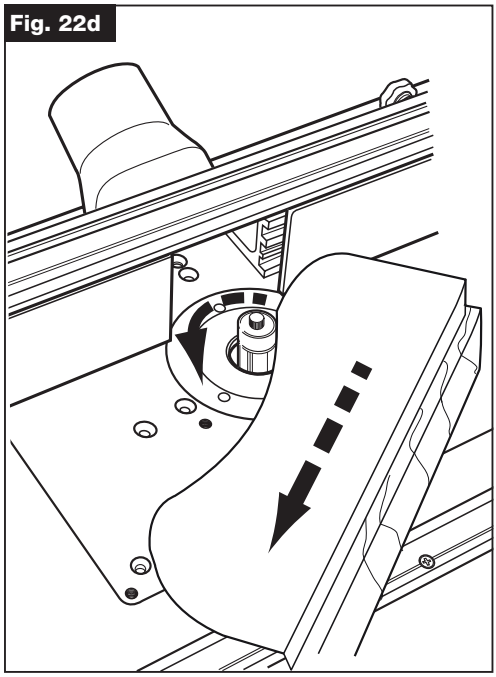

Fig. 23a

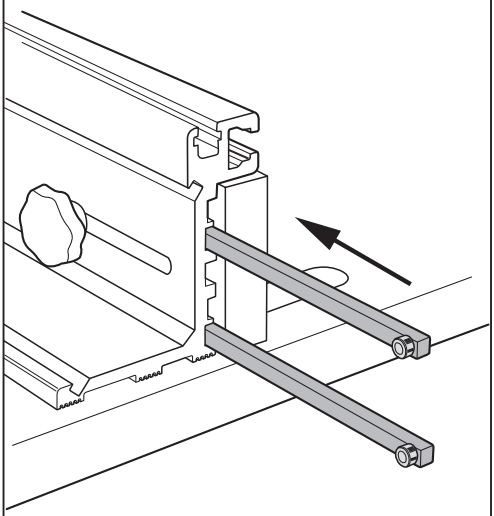

Fig. 23b

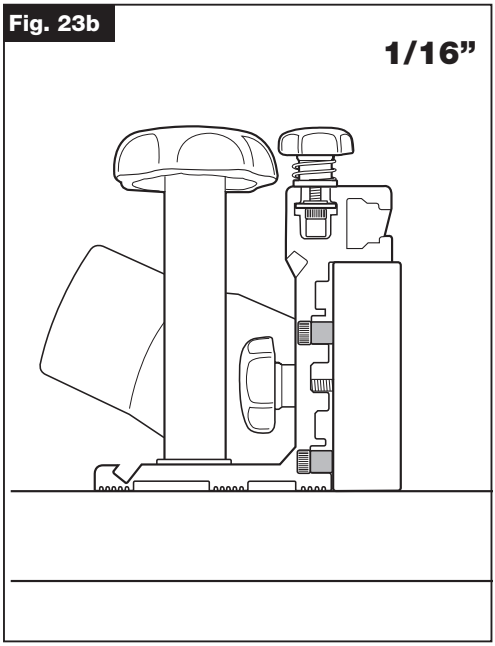

Fig. 23c

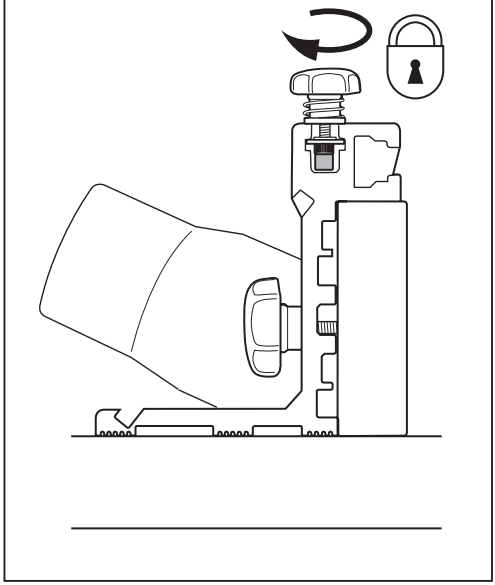

Fig. 23d

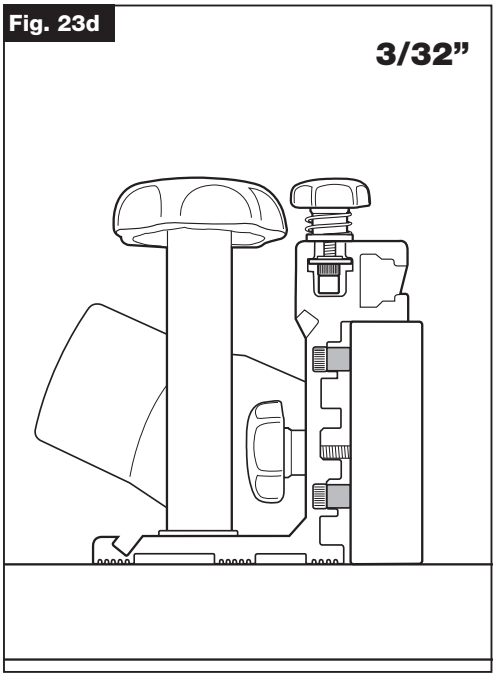

Fig. 24a

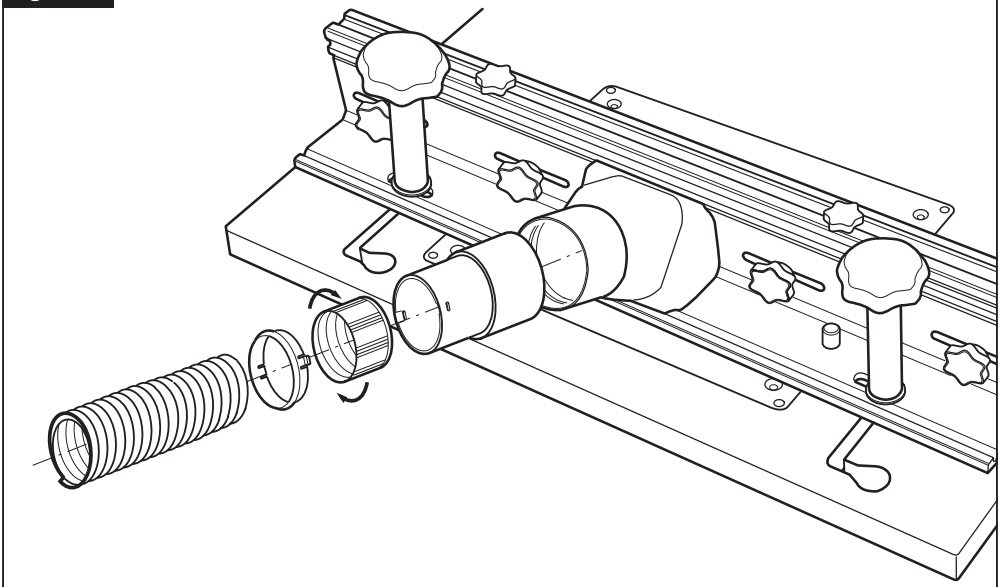

Fig. 24b

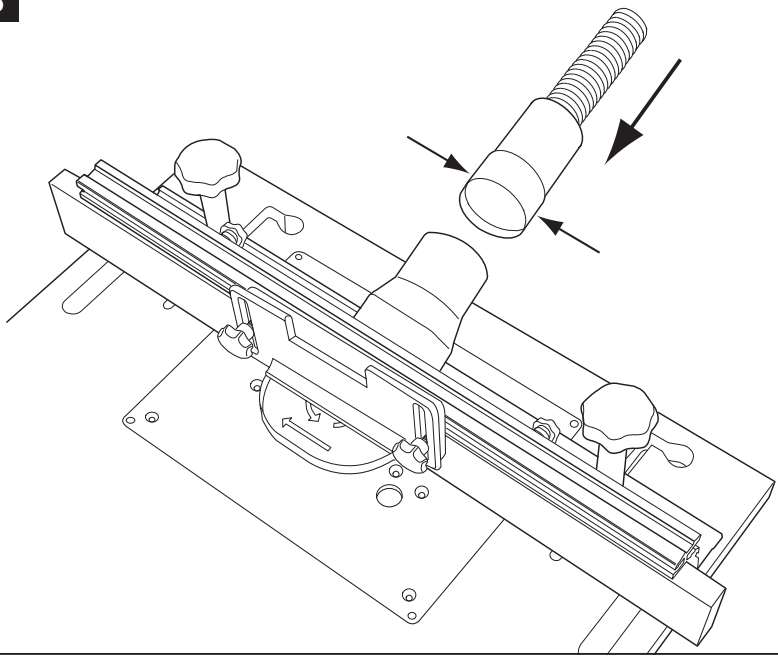

EN – U*CRT/MK3

Dear Customer,
Thank you for purchasing this Trend product, which should give lasting performance if used in accordance with these instructions.

CAUTION: Read the instructions before using the machine

Definitions: Safety Guidelines

The definitions below describe the level of severity for each signal word. Please read the manual and pay attention to these symbols.

The following symbols are used throughout this manual:

WARNING: Indicates a potentially hazardous situation which, if not avoided, could result in death or serious injury.

CAUTION: Indicates a potentially hazardous situation which, if not avoided, may result in minor or moderate injury.

NOTICE: Indicates a practice **not related** to **personal injury** which, if not avoided, **may** result in **property damage**.

Denotes risk of electric shock.

Denotes risk of fire.

Additional Symbols Used



Wear Personal Protective Equipment (PPE).
Ear, eye and respiratory protection must be worn.

Denotes risk of personal injury, loss of life or damage to the tool in case or non-observance of the instructions in this manual.

Refer to the instruction manual of your power tool.

ROUTER TABLE U*CRT/MK3

TECHNICAL DATA

Dimensions	Width x depth	inch	24 x 16
Table height		inch	16
Bit diameter max.		inch	3 1/8
Bit height max.		inch	2
Loss of cutting depth due to table thickness		inch	1/4
Workpiece height max.		inch	2 3/8
Workpiece length max.*		inch	23
Weight		lbs	28.2

* Unless a workpiece support is used.

INTENDED USE

The unit is intended for stationary operation of portable routers for the cutting of wood or wood based material when a suitable bit is fitted.

It is not intended for continuous production or production line use.

This router table is a professional product.

DO NOT use under wet conditions or in presence of flammable liquids or gases.

DO NOT let children come into contact with this appliance. Supervision is required when inexperienced operators use this appliance.

This product is not intended for use by persons (including children) suffering from diminished physical, sensory or mental abilities ; lack of experience, knowledge or skills unless they are supervised by a person responsible for their safety. Children should never be left alone with this product.



EN 60745-1:2009 + A11:2010 Annex M & EN 60745-2-17:2010 Annex M

Safety of working stands for operation with hand-held motor-operated electric tools.
Annex M applies to working stands (router table) with or without mains supply, and intended to be used in combination with hand-held electric tools but not intended for continuous production or production line use.

GENERAL WORKING STAND (ROUTER TABLE) SAFETY RULES

WARNING! Read all instructions. Failure to follow all instructions listed below may result in electric shock, fire and/or serious injury. The term "router" in all of the warnings listed below refers to your mains operated (corded) router power tool or battery operated (cordless) router power tool.

Observe the safety regulations in the instruction manual of the router power tool to be used.

SAVE THESE INSTRUCTIONS

1. General router table safety (Annex M)

a) Disconnect the plug from the power source before making any adjustments or changing accessories. Accidental starting of the router is a cause of some accidents.

b) Properly assemble the router table before mounting the router. Proper assembly is important to prevent risk of collapse.

c) Securely fasten the router to the router table before use. Router shifting on the router table can cause loss of control.

d) Place the router table on a solid, flat and level surface. When the router table can shift or rock, the router or workpiece cannot be steadily or safely controlled.

e) Do not overload the router table or use as a ladder or scaffolding. Overloading or standing on the router table causes the table to be top heavy and likely to tip over.

f) The router table is for use with the routers listed in the manual only. The router table must not be used with any other power tool. Fitting of a tool not intended for a router table can cause an injury.

g) Insert rings. Use the correct table rings in relation to the size of the router bit tool.

h) Always wear suitable personal protective equipment. This includes hearing protection to reduce the risk of induced hearing loss; respiratory protection to reduce the risk of inhalation of harmful dust; gloves to avoid possible injuries when handling router bit and rough material due to sharp edges; safety glasses to avoid eye injury caused by flying particles;

i) Possible contact of the router bit block with hand and fingers of the operator. Ensure correct guard is fitted and adjusted to prevent accessibility to portions of the router bit not being used;

j) Possible kickback, an unexpected rapid reaction to uncontrolled guiding of small work pieces opposite to the direction of feed cutting. Use horizontal feather boards when working narrow workpieces to ensure safe working;

k) Hazardous situation due to uncontrolled lift up of the workpiece.

l) When performing curved work, the necessity to guide the workpiece in the correct way to prevent cutting injuries. Use lead on pin, feather boards and guard system to ensure safe operation.

m) Incorrect use of router bits, workpiece and guiding devices may lead to dangerous situation. Ensure operator handles the workpiece correctly. Operator must use, adjust and operate workpiece clamps and guiding devices properly. Operator must ensure correct tool selection.

n) Unmaintained tools can cause uncontrolled situations. Use bits which are sharpened, maintained and adjusted in accordance with the tool manufacturers instructions;

o) Possible contact with moving parts. Switch off the machine and pull the plug when changing or adjusting.

p) Keep hands away during straight work it. Use where possible feather boards in conjunction with the fence.

q) Missing stops can cause kickback. Use back and/or front stops fixed to the fence when doing stopped work.

r) Router mounting. Mount and secure the hand-held router to the router table properly.

s) Possible mistake of tool position: Fit the router bit tooling to the machine correctly and feed the workpiece against the direction of spindle rotation.

t) Bit speed. Select the correct speed corresponding to the tooling and material being used.

u) Incorrect adjustment of fences. Fences shall be adjusted in relation to the different work. A false fence can be made and secured to the fence cheeks, an is used to minimise the gap between router bit and fence plate.

v) Workpiece size. See technical data section of table manual for workpiece dimensions the working stand is intended for. For longer lengths a workpiece support is required.

w) Maximum router bit diameter. See technical data section of router table manual for the maximum router bit diameter the working stand is recommended for.

x) When machining wood. Use the correct size dust collecting spout and hose to suit back fence dust spout aperture.

2. Work area

a) Keep work area clean and well lit. Cluttered and dark areas invite accidents.

b) Do not operate router and router table in explosive atmospheres, such as in the presence of flammable liquids, gases or dust. Routers and router table switches create sparks which may ignite the dust or fumes.

c) Keep children and bystanders away while operating a power tool. Distractions can cause you to loose control.

3. Electrical safety

a) Router and router table switch plugs must match the outlet. Never modify the plug in any way. Do not use adapter plugs with earthed (grounded) power tools. Unmodified plugs and matching outlets will reduce risk of electric shock.

b) Avoid body contact with earthed or grounded surfaces such as pipes, radiators, ranges and refrigerators. There is an increased risk of electric shock if your body is earthed or grounded.

c) Do not expose router and router table to rain or wet

conditions. Water entering a router or router table switch will increase the risk of electric shock.

d) Do not abuse the cord. Never use the cord for carrying, pulling or unplugging the router and router table switch. Keep cord away from heat, oil, sharp edges or moving parts. Damaged or entangled cords increase the risk of electric shock.

e) When operating a router and router table outdoors, use an extension cord suitable for outdoor use. Use of a cord suitable for outdoor use reduces the risk of electric shock.

4. Personal safety

a) Stay alert, watch what you are doing and use common sense when operating a router and router table. Do not use while you are tired or under the influence of drugs, alcohol or medication. A moment of inattention while operating a router and router table may result in serious personal injury.

b) Use safety equipment. Always wear eye protection. Safety equipment such as dust mask, non-skid safety shoes, hard hat, or hearing protection used for appropriate conditions will reduce personal injuries.

c) Avoid accidental starting. Ensure the switch is in the off position before plugging in. Carrying routers with your finger on the switch or plugging in routers that have the switch on invite accidents.

d) Remove any adjusting key or wrench before turning the router and router table on. A wrench or a key left attached to a rotating part of the router may result in personal injury.

e) Do not overreach. Keep proper footing and balance at all times. This enables better control of the workpiece in unexpected situations.

f) Dress properly. Do not wear loose clothing or jewellery. Keep your hair, clothing and gloves away from moving parts. Loose clothes, jewellery or long hair can be caught in moving parts.

g) Connect router table to dust extraction devices. Use of these devices can reduce dust related hazards.

5. Router and router table use and care

a) Do not force the router. Use the correct router bit for your application. The router will do the job better and safer for which it was designed.

b) Do not use the router or router table of the switch does not turn it on and off. Any router that cannot be controlled with the switch is dangerous and must be repaired.

c) Disconnect the plug from the power source before making any adjustments, changing accessories, or sorting router and router table. Such preventative safety measures reduce the risk if starting the power tool accidentally.

d) Store idle routers and router tables out of the reach of children and do not allow persons unfamiliar with the router or router table or these instructions to operate the tool. Routers and router tables are dangerous in the hands of untrained users.

e) Maintain router and router table. Check for misalignment or binding of moving parts, breakage of parts and any other condition that may affect the tools operation. If damaged, have the router or router table repaired before use. Many accidents are caused by poorly maintained power tools.

f) Keep router bits sharp and clean. Properly maintained bits with sharp cutting edges are less likely to bind and are easier to control.

g) Use the router, router table, accessories and tool bits etc., in accordance with these instructions and in the manner intended for the particular type of router, taking in account the working conditions and the work to be performed. Use of the router or router table for operations different from intended could result in a hazardous situation.

⚠ WARNING: Some dust created by power sanding, sawing, grinding, drilling, and other construction activities contains chemicals known to cause cancer, birth defects or other reproductive harm. Some examples of these chemicals are:

- lead from lead-based paint.
- crystalline silica from bricks and cement and other masonry products.
- arsenic and chromium from chemically-treated lumber (CCA).

Your risk from these exposures varies, depending on how often you do this type of work. To reduce your exposure to these chemicals: work in a well ventilated area, and work with approved safety equipment, such as those dust masks that are specially designed to filter out microscopic particles.

- **Avoid prolonged contact with dust from power sanding, sawing, grinding, drilling, and other construction activities. Wear protective clothing and wash exposed areas with soap and water.** Allowing dust to get into your mouth, eyes, or lay on the skin may promote absorption of harmful chemicals.

⚠ WARNING: Use of this tool can generate and/or disburse dust, which may cause serious and permanent respiratory or other injury. Always use NIOSH/ OSHA approved respiratory pro- tection appropriate for the dust exposure. Direct particles away from face and body.

⚠ WARNING: Always use a router table with a suitable safety switch.

RESIDUAL RISKS

In spite of the application of the relevant safety regulations and implementation of safety devices, certain residual risks cannot be avoided.

These are:-

- Impairment of hearing.
- Risk of personal injury due to flying particles.
- Risk of burns due to accessories becoming hot during operation.
- Risk of personal injury due to prolonged use.

MARKINGS ON TABLE

The following pictures are shown on the tool.


Read instruction manual before use.

Date Code Position

The year of manufacture is on a label next to the rating plate.

ITEMS ENCLOSED

1 x Table Top
4 x Legs, and Fixing Screws
4 x Leg Rails
1 x Back Fence and Scale
2 x Fence Cheeks
4 x Fence Cheek Knobs
1 x Top Feather Board, Bit Guard and Fixing Knob Assembly
1 x Dust Spout and Fixing Screws
2 x Back Fence Fixing Knobs and Bolts
1 x Side Feather Board and Fixing Knob Assembly
2 x Edge Planing Rods
2 x Edge Planing Rod Locking Knob Assemblies
16 x Leg Rail Fixing Screws And Nuts
1 x Insert Plate and Fixing Screws
1 x No-Volt Release Switch and Fixing Screws
1 x Miter Fence Assembly
6 x Insert Rings
1 x Lead-On Pin
1 x Pushstick and Pushstick Park Assembly Bolts
2 x Table Top Scales (Fitted)
4 x Bench Mounting Brackets and Screws
2 x Cable Management Clips and Screws
1 x Spanner 10mm A/F
1 x Hex Key 3mm A/F
1 x Router Screw Fixing Pack
1 x Instructions
1 x Guarantee Card

DESCRIPTION OF PARTS - (Fig. 1)

A. Legs
B. Insert Plate
C. Table Top
D. Back Fence
E. Fence Cheek
F. Top Feather Board
G. Bit Guard
H. Lead-On Pin Hole
I. Miter Fence
J. Pushstick
K. Insert Rings
L. Table Top Scales
M. Side Feather Board
N. Dust Spout
O. Bench Mounting Bracket
P. Lead-On Pin Storage
Q. Spanner
R. Hex Key 3mm AF
S. Edge Planing Rod
T. Edge Planing Rod Locking Assembly
U. Backfence Scale
V. Cable Management Clips
W. Leg Rails Long
X. Leg Rails Short
Y. Router Fixing Screw Pack
Z. Height Adjuster Storage Pin

ITEMS REQUIRED

- 2x Phillips® No.2. screwdriver for assembly.
- 1x Phillips® No.1. screwdriver for assembly.
- 10mm nut driver

ASSEMBLY

Assembly of Leg Frame - (Fig. 2)

Bench Top Assembly - (Fig. 3)

Mounting Table to Workbench or Workboard - (Fig. 4)

The router table can be mounted onto a suitable workbench or workboard. Ensure the legs of the table are supported and do not overhang.

A recommended working height is 3” from table top to floor.

CAUTION: Ensure working position is comfortable and that the table is secured to a work bench. Ensure workbench is stable and secure.

Levelling the Insert Plate - (Fig. 5)

The insert plate can be levelled to the table top by adjusting the seven set screws with the hex key.

Fitting Insert Rings - (Fig. 6a, 6b & 6c)

WARNING: Always ensure insert rings are a tight fit in the insert plate. Replace damaged or loose rings immediately.

Back Fence Assembly - (Fig. 7a, 7b & 7c)

Fitting Back Fence - (Fig. 8)

Fitting Top Feather Board & Bit Guard - (Fig. 9)

Fitting Side Feather Board - (Fig. 10)

Fitting Miter Fence - (Fig. 11)

Fitting Pushstick Storage - (Fig. 12)

Fitting Cable Management Clips - (Fig. 13)

Router Compatibility



Make	Router Model	Screw x Qty
TREND	T3, T4, T5	B X 2
TREND	T8, T10, T11, T12, T14	B X 3
CMT	CMT1E	B X 3
DEWALT	DW613, 614, 615	B X 2
DEWALT	DW624, 625E, DWE625, 627	B X 3
ELU	MOF96)E) MK2	B X 2
ELU	MOF131, 177 (E) MK2	B X 3
PERLES	OF808(E) > 1999	B X 2

Mounting Router to Insert Plate - (Fig. 14)

OPERATION



WARNING: Isolate from power supply when making any adjustments.

Bit Guard & Feather Board Adjustment - (Fig. 15a & 15b)

Back Fence Adjustment - (Fig. 16a, 16b & 16c)

- Adjust back fence position by loosening the two knobs (A) and pushing the fence forwards or backwards.
- Lock fence position by tightening the two knobs (A).
- Adjust fence cheeks based on size of router bit by loosening the four knobs on the back of the fence (B) and sliding in and out.

Pushstick Operation - (Fig. 17)

The pushstick has been designed for use with a router table, and should always be used when making any cut less than 12" in length or, when feeding the last 12" of a longer cut. The birds mouth is 90° and should be angled at between 20° to 30° to the workpiece to suit the height of the machinist.

CAUTION: Do not use the pushstick as a lever or for uses other than those envisaged.

CAUTION: Compliance with the safety requirements of the regulations in force is nullified by any modification or tampering with the pushstick.

Edge Moulding and Grooving - (Fig. 18)

- Isolate from power source.
- Fit router bit.
- Set back fence position.
- Set top and side feather boards.
- Fit bit guard.
- Check all knobs are tight.
- Plug into power supply.
- Switch on.
- Feed right to left.
- Switch off.

Feed Direction - (Fig. 19a, 19b & 19c)

- Always work with constant, medium rate. Feeding too slow will results in burn marks and excessive heat build up of the bit.
- Good results will be obtained by removing small amounts of material in several passes.
- Always feed work from right to left, following the arrow on the router plate (in the opposite direction to the rotation of the router bit).

Stopped Moulding - (Fig. 20a, 20b & 20c)

- Isolate from power supply.
- Fit router bit.
- Set back fence position.
- Fit some stops to back fence using cramps.
- Fit bit guard.
- Check all knobs are tight.
- Plug into power supply.
- Switch on.
- Drop material against infeed stop A and pivot into bit.
- Feed right to left, until reaching outfeed limit stop B.
- Pivot at outfeed stop.
- Switch off.

Miter Fence - (Fig. 21)

- Isolate from power supply.
- Fit router bit.
- Adjust angle of miter fence by loosening knob and turning protractor head to line up angle required with arrow.
- Place component onto miter fence.
- Plug into power supply.
- Feed right to left holding component securely.
- Switch off.

NOTICE: The miter fence has fixing holes to allow a spelch block to be secured using screws (not supplied).

Lead-on Pin - (Fig. 22a, 22b, 22c & 22d)

- Isolate from power supply.
- Fit lead-on pin into threaded hole using a slotted screwdriver.
- Move back fence back.
- Fit self guided router bit.
- Fit bit guard.
- Plug into power supply.
- Support component onto the lead-on pin and swing into bit and contact bearing guide.
- Mould component.
- Switch off.

WARNING: Guard removed for clarity. Ensure guard is fitted when using self guided bits.

NOTICE: The lead-in pin can be stored in the pin park hole in the back fence when not in use.

Edge Planing - (Fig. 23a, 23b, 23c & 23d)

- The planing rods can be placed behind the left-hand fence cheek to create either a 1/16” or 3/32” plane.
- The rods can be parked in the T-slots in the top of the back fence.
- The rods are held by tightening the knobs.
- After use of the table, keep assembled and store properly.

ACCESSORIES

Please use only Trend original spare parts and accessories.

Hose and Connector Ref. CRT/4 - (Fig. 24a & 24b)

The back fence is provided with an extraction point for connection to suitable vacuum extractors. The internal hole diameter is 57mm (2-1/4”).

- Only a vacuum extractor unit recommended for use in the workshop should be used.

MAINTENANCE

- The router table has been designed to operate over a long period of time with a minimum of maintenance. Continual satisfactory operation depends upon proper tool care and regular cleaning.
- Replace the collet when worn out.

Cleaning

- Keep the grooves clear of sawdust. Regularly clean the table with a soft cloth.
- The pushstick is made of thermoplastic material which is resistant to solvents, oils, greases and water. Do not use concentrated acids or alkalies for cleaning.

Lubrication

- Your router table requires no additional lubrication. Do not use PTFE spray on the plastic components of the table.

Storage

- When not in use the table should be stored safely. It is advisable to cover the table.
- The pushstick is provided with holes to store easily on the table.

ENVIRONMENTAL PROTECTION

Recycle raw materials instead of disposing as waste.

Product, accessories and packaging should be sorted for environmental-friendly recycling.

WARRANTY

This unit carries a manufacturer's warranty in accordance with the conditions on our website
www.trend-usa.com/warranty

FR/CA – U*CRT/MK3

Cher client,

Nous vous remercions d'avoir acheté ce produit Trend, qui devrait offrir des performances durables s'il est utilisé conformément à ces instructions.

⚠ **ATTENTION: Lisez les instructions avant d'utiliser la machine.**

Définitions : Directives de sécurité

Les définitions ci-dessous décrivent le niveau de gravité de chaque mot de signal. Veuillez lire le manuel et prêter attention à ces symboles.

Les symboles suivants sont utilisés tout au long de ce manuel :

⚠ **AVERTISSEMENT: Indique une situation potentiellement dangereuse qui, si elle n'est pas évitée, pourrait entraîner la mort ou de graves blessures.**

⚠ **ATTENTION: Indique une situation potentiellement dangereuse qui, si elle n'est pas évitée, pourrait entraîner des blessures légères ou modérées.**

AVIS: Indique une pratique sans lien avec les blessures personnelles qui, si elle n'est pas évitée, pourrait entraîner des dommages matériels.


Signale le risque de choc électrique.


Signale le risque d'incendie.

Symboles supplémentaires utilisés:


Portez des équipements de protection individuelle (EPI). La protection auditive, oculaire et respiratoire doit être portée.


Signale le risque de blessures personnelles, de perte de vie ou de dommages à l'outil en cas de non-respect des instructions de ce manuel.


Reportez-vous au manuel d'instruction de votre outil électrique.

TABLE DE ROUTAGE U*CRT/MK3

DONNÉES TECHNIQUES

Dimensions	(Largeur x Profondeur)	pouce	24 x 16
Hauteur de la table		pouce	16
Diamètre de la fraise maximum		pouce	3 1/8
Hauteur de la fraise maximum		pouce	2
Perte de profondeur de coupe en raison de l'épaisseur de la table.		pouce	1/4
Hauteur maximale de la pièce à usiner.		pouce	2 3/8
Longueur maximale de la pièce à usiner*		pouce	23
Poids		livres	28.2

Sauf utilisation d'un support pour la pièce.

UTILISATION PRÉVUE

L'unité est destinée à une utilisation stationnaire de défonceuses portatives pour la découpe de bois ou de matériaux à base de bois lorsqu'une fraise appropriée est montée.

Elle n'est pas destinée à une production continue ni à une utilisation en chaîne de production.

Cette table de routage est un produit professionnel.

N'utilisez PAS dans des conditions humides ou en présence de liquides ou de gaz inflammables.

N'autorisez pas les enfants à entrer en contact avec cet appareil. La supervision est nécessaire lorsque des opérateurs inexpérimentés utilisent cet appareil.

Ce produit n'est pas destiné à être utilisé par des personnes (y compris des enfants) souffrant de capacités physiques, sensorielles ou mentales diminuées, de manque d'expérience, de connaissances ou de compétences, à moins qu'ils ne soient supervisés par une personne responsable de leur sécurité. Les enfants ne doivent jamais être laissés seuls avec ce produit.



EN 60745-1:2009 + A11:2010 Annexe M & EN 60745-2-17:2010 Annexe M

Sécurité des supports de travail pour une utilisation avec des outils électriques portatifs à moteur.

L'annexe M s'applique aux supports de travail (table de routage) avec ou sans alimentation secteur, et destinés à être utilisés en combinaison avec des outils électriques portatifs, mais pas destinés à une production continue ni à une utilisation en chaîne de production.

RÈGLES GÉNÉRALES DE SÉCURITÉ POUR LES SUPPORTS DE TRAVAIL (TABLE DE ROUTAGE)

⚠ AVERTISSEMENT! Lisez toutes les instructions. Le non-respect de toutes les instructions énumérées ci-dessous peut entraîner un choc électrique, un incendie et/ou des blessures graves. Le terme "routeur" dans tous les avertissements énumérés ci-dessous fait référence à votre outil électrique à routeur alimenté par secteur (avec fil) ou à votre outil électrique à routeur alimenté par batterie (sans fil).

Respectez les réglementations de sécurité figurant dans le manuel d'instructions de l'outil électrique à routeur à utiliser.

CONSERVEZ CES INSTRUCTIONS

1.Sécurité générale de la table de routage (Annexe M)

a) Débranchez la fiche de la source d'alimentation avant d'apporter des réglages ou de changer les accessoires. Un démarrage accidentel de la défonceuse est à l'origine de certains accidents.

b) Assemblez correctement la table de routage avant de monter la défonceuse. Un assemblage correct est essentiel pour prévenir tout risque d'effondrement.

c) Fixez solidement la défonceuse à la table de routage avant de l'utiliser. Un déplacement de la défonceuse sur la table de routage peut entraîner une perte de contrôle.

d) Placez la table de routage sur une surface solide, plane et de niveau. Lorsque la table de routage peut bouger ou basculer, la défonceuse ou la pièce à usiner ne peuvent pas être contrôlées de manière stable ou sécuritaire.

e) Ne surchargez pas la table de routage et ne l'utilisez pas comme une échelle ou un échafaudage. La surcharge ou le fait de monter sur la table de routage la rendent instable et susceptible de basculer.

f) La table de routage est conçue pour être utilisée avec les défonceuses répertoriées dans le manuel uniquement. La table de routage ne doit pas être utilisée avec un autre outil électrique. Le montage d'un outil non destiné à une table de routage peut entraîner une blessure.

g) Insérez les bagues. Utilisez les bonnes bagues de table en fonction de la taille de la fraise de la défonceuse.

h) Portez toujours l'équipement de protection individuelle approprié. Cela inclut la protection auditive pour réduire le risque de perte auditive induite ; la protection respiratoire pour réduire le risque d'inhalation de poussière nuisible ; des gants pour éviter d'éventuelles blessures lors de la manipulation de la fraise de la défonceuse et de matériaux rugueux en raison de bords tranchants ; des lunettes de sécurité pour éviter les blessures oculaires causées par des particules volantes ;

i) Risque de contact possible de la main et des doigts de l'opérateur avec le bloc de fraise de la défonceuse. Assurez-vous que le protecteur correct est installé et réglé pour empêcher l'accès aux parties de la fraise de la défonceuse qui ne sont pas utilisées ;

j) Risque de retour de l'outil, une réaction rapide inattendue en cas de guidage non contrôlé de petites pièces opposées à la direction de la coupe. Utilisez des plumes horizontales lorsque vous travaillez sur des pièces étroites pour assurer un travail en toute sécurité ;

k) Situation dangereuse due au soulèvement non contrôlé de la pièce à usiner.

l) Lors de travaux courbes, la nécessité de guider la pièce à usiner de la manière correcte pour éviter des blessures de coupe. Utilisez un guide à broche, des plumes et un système de protection pour assurer un fonctionnement sûr.

m) Une utilisation incorrecte des fraises, de la pièce à usiner et des dispositifs de guidage peut entraîner une situation dangereuse. Assurez-vous que l'opérateur manipule correctement la pièce à usiner. L'opérateur doit utiliser, ajuster et faire fonctionner correctement les étaux et les dispositifs de guidage de la pièce à usiner. L'opérateur doit veiller à choisir l'outil approprié.

n) Les outils mal entretenus peuvent entraîner des situations incontrôlées. Utilisez des fraises affûtées, entretenues et ajustées conformément aux instructions du fabricant de l'outil ;

o) Risque de contact avec des pièces en mouvement. Éteignez la machine et débranchez la fiche lors du changement ou de l'ajustement.

p) Éloignez vos mains lors de travaux droits. Utilisez, autant que possible, des plumes en conjonction avec le guide.

q) L'absence de butées peut provoquer un retour de l'outil. Utilisez des butées arrière et/ou avant fixées au guide pour les travaux interrompus.

r) Montage de la défonceuse. Montez et fixez correctement la défonceuse portative à la table de routage.

s) Erreur possible de position de l'outil : Montez correctement l'outil de fraisage sur la machine et déplacez la pièce à usiner à contre-rotation de la broche.

t) Vitesse de la fraise. Sélectionnez la vitesse correcte correspondant à l'outil et au matériau utilisé.

u) Ajustement incorrect des guides. Les guides doivent être ajustés en fonction du travail à effectuer. Un faux guide peut être fabriqué et fixé aux joues du guide, et est utilisé pour réduire l'espace entre la fraise de la défonceuse et la plaque du guide.

v) Taille de la pièce à usiner. Consultez la section des données techniques du manuel de la table pour les dimensions de la pièce à usiner pour lesquelles le support de travail est prévu. Pour les longueurs plus importantes, un support de pièce à usiner est requis.

w) Diamètre maximal de la fraise de la défonceuse. Consultez la section des données techniques du manuel de la table de routage pour le diamètre maximal de fraise de la défonceuse recommandé pour le support de travail.

x) Lors de l'usinage du bois. Utilisez la sortie d'aspiration de poussière de la taille appropriée et le tuyau pour s'adapter à l'ouverture du dos de la plaque de guidage.

2.Zone de travail

a) Maintenez la zone de travail propre et bien éclairée. Les zones encombrées et sombres favorisent les accidents.

b) N'utilisez pas la défonceuse et la table de routage dans des atmosphères explosives, telles que la présence de liquides inflammables, de gaz ou de poussières inflammables. Les défonceuses et les interrupteurs de table de routage créent des étincelles qui peuvent enflammer la poussière ou les vapeurs.

c) Tenez les enfants et les spectateurs à l'écart pendant l'utilisation de l'outil électrique. Les distractions peuvent entraîner une perte de contrôle.

3. Sécurité électrique

a) Les fiches de la défonceuse et de la table de routage doivent correspondre à la prise de courant. Ne modifiez jamais la fiche de quelque manière que ce soit. N'utilisez pas de fiches d'adaptateur avec des outils électriques mis à la terre. Les fiches non modifiées et les prises correspondantes réduiront le risque de choc électrique.

b) Évitez le contact du corps avec des surfaces mises à la terre, telles que les tuyaux, les radiateurs, les cuisinières et les réfrigérateurs. Il y a un risque accru de choc électrique si votre corps est mis à la terre.

c) N'exposez pas la défonceuse et la table de routage à la pluie ou à des conditions humides. L'entrée d'eau dans un interrupteur de défonceuse ou de table de routage augmentera le risque de choc électrique.

d) N'abusez pas du cordon. N'utilisez jamais le cordon pour transporter, tirer ou débrancher la défonceuse et la table de routage. Éloignez le cordon de la chaleur, de l'huile, des arêtes vives ou des pièces en mouvement. Les cordons endommagés ou emmêlés augmentent le risque de choc électrique.

e) Lorsque vous utilisez une défonceuse et une table de routage à l'extérieur, utilisez une rallonge adaptée à une utilisation en extérieur. L'utilisation d'une rallonge adaptée à une utilisation en extérieur réduit le risque de choc électrique.

4. Sécurité personnelle

a) Restez attentif, surveillez ce que vous faites et utilisez le bon sens lorsque vous utilisez une défonceuse et une table de routage. Ne les utilisez pas lorsque vous êtes fatigué ou sous l'influence de médicaments, d'alcool ou de substances. Un moment d'inattention en utilisant une défonceuse et une table de routage peut entraîner des blessures graves.

b) Utilisez un équipement de protection. Portez toujours une protection oculaire. L'équipement de protection tel qu'un masque anti-poussière, des chaussures de sécurité antidérapantes, un casque de sécurité ou une protection auditive adaptée aux conditions appropriées réduira les risques de blessures personnelles.

c) Évitez le démarrage accidentel. Assurez-vous que l'interrupteur est en position éteinte avant de le brancher. Le fait de porter une défonceuse avec le doigt sur l'interrupteur ou de brancher une défonceuse avec l'interrupteur en marche invite aux accidents.

d) Retirez toute clé de réglage ou clé avant de mettre en marche la défonceuse et la table de routage. Une clé laissée attachée à une partie rotative de la défonceuse peut entraîner des blessures personnelles.

e) N'essayez pas d'atteindre trop loin. Gardez une position et un équilibre adéquats en tout temps. Cela permet un meilleur contrôle de la pièce à usiner dans des situations inattendues.

f) Habillez-vous correctement. Ne portez pas de vêtements amples ou de bijoux. Gardez vos cheveux, vos vêtements et vos gants éloignés des pièces en mouvement. Les vêtements amples, les bijoux ou les cheveux longs peuvent être pris dans des pièces en mouvement.

g) Raccordez la table de routage à des dispositifs d'extraction de poussière. L'utilisation de ces dispositifs peut réduire les risques liés à la poussière.

5. Utilisation et entretien de la défonceuse et de la table de routage

a) Ne forcez pas la défonceuse. Utilisez la fraise de défonceuse appropriée pour votre application. La défonceuse accomplira le travail de manière plus efficace et plus sûre pour lequel elle a été conçue.

b) N'utilisez pas la défonceuse ou la table de routage si l'interrupteur ne la met pas en marche et ne l'arrête pas. Toute défonceuse qui ne peut pas être contrôlée avec l'interrupteur est dangereuse et doit être réparée.

c) Débranchez la fiche de la source d'alimentation avant d'apporter des réglages, de changer les accessoires ou de ranger la défonceuse et la table de routage. De telles mesures de sécurité préventives réduisent le risque de démarrage accidentel de l'outil électrique.

d) Rangez les défonceuses et les tables de routage inutilisées hors de la portée des enfants et ne permettez pas aux personnes non familières avec la défonceuse, la table de routage ou ces instructions de les utiliser. Les défonceuses et les tables de routage sont dangereuses entre les mains d'utilisateurs non formés.

e) Entretenez la défonceuse et la table de routage. Vérifiez s'il y a un désalignement ou un blocage des pièces mobiles, une casse des pièces et toute autre condition susceptible d'affecter le fonctionnement de l'outil. Si l'outil est endommagé, faites-le réparer avant de l'utiliser. De nombreux accidents sont causés par des outils électriques mal entretenus.

f) Gardez les fraises de défonceuse tranchantes et propres. Les fraises correctement entretenues avec des bords de coupe tranchants ont moins de risques de se coincer et sont plus faciles à contrôler.

g) Utilisez la défonceuse, la table de routage, les accessoires et les fraises, etc., conformément à ces instructions et de la manière prévue pour le type particulier de défonceuse, en tenant compte des

conditions de travail et du travail à effectuer. L'utilisation de la défonceuse ou de la table de routage pour des opérations différentes de celles prévues pourrait entraîner une situation dangereuse.

⚠ **AVERTISSEMENT: Certains poussières générées par le ponçage, la scie, le meulage, le perçage et d'autres activités de construction contiennent des produits chimiques connus pour causer le cancer, des malformations congénitales ou d'autres problèmes de reproduction. Voici quelques exemples de ces produits chimiques :**

- Le plomb provenant de peintures à base de plomb.
- La silice cristalline provenant de briques, de ciment et d'autres produits de maçonnerie.
- L'arsenic et le chrome provenant du bois traité chimiquement (CCA).

Votre risque d'exposition à ces produits chimiques varie en fonction de la fréquence de ce type de travail. Pour réduire votre exposition à ces produits chimiques : travaillez dans un endroit bien ventilé et utilisez un équipement de sécurité approuvé, tel que des masques anti-poussière spécialement conçus pour filtrer les particules microscopiques.

- **Évitez un contact prolongé avec les poussières provenant du ponçage, de la scie, du meulage, du perçage et d'autres activités de construction. Portez des vêtements de protection et lavez les zones exposées avec de l'eau et du savon.** Laisser la poussière pénétrer dans la bouche, les yeux ou la peau peut favoriser l'absorption de produits chimiques nocifs.

⚠ **AVERTISSEMENT:** L'utilisation de cet outil peut générer et/ou disperser de la poussière, ce qui peut entraîner des lésions respiratoires graves et permanentes ou d'autres blessures. Utilisez toujours une protection respiratoire approuvée par le NIOSH/OSHA adaptée à l'exposition à la poussière. Orientez les particules loin du visage et du corps.

⚠ **AVERTISSEMENT: Utilisez toujours une table de toupie avec un interrupteur de sécurité approprié**

RISQUES RÉSIDUELS

Malgré l'application des réglementations de sécurité pertinentes et la mise en place de dispositifs de sécurité, certains risques résiduels ne peuvent pas être évités.

Ceux-ci sont :

- Perte d'audition.
- Risque de blessure personnelle due à des particules volantes.
- Risque de brûlures dues à des accessoires devenant chauds pendant l'utilisation.
- Risque de blessure personnelle due à une utilisation prolongée.

MARQUAGES SUR LA TABLE

Les images suivantes sont affichées sur l'outil:



Lisez le manuel d'instructions avant utilisation.

Position du code de date

L'année de fabrication se trouve sur une étiquette à côté de la plaque signalétique.

ÉLÉMENTS FOURNIS

1 x Tableau supérieur

4 x Pieds et vis de fixation

4 x Rails de pied

1 x Clôture arrière et échelle

2 x Joues de la clôtur

4 x Boutons de joue de la clôture

1 x Plume supérieure, garde-fraise et ensemble de bouton de fixation

1 x Goulotte de poussière et vis de fixation

2 x Boutons de fixation de la clôture arrière et boulons

1 x Plume latérale et ensemble de bouton de fixation

2 x Tiges de rabotage des bords

2 x Ensembles de bouton de verrouillage des tiges de rabotage des bords

16 x Vis et écrous de fixation du rail de pied

1 x Plaque d'insertion et vis de fixation

1 x Interrupteur de libération sans tension et vis de fixation

1 x Assemblage de la clôture à onglet

6 x Anneaux d'insertion

1 x Broche de guidage

1 x Poussoir et boulons d'assemblage du parc de poussoir

2 x Échelles du dessus de table, montées

4 x Équerres de montage sur établi et vis

2 x Pinces et vis de gestion des câbles

1 x Clé à fourche 10 mm A/F

1 x Clé hexagonale de 3 mm A/F

1 x Pack de fixation de la défonceuse

1 x Instructions

1 x Carte de garantie

DESCRIPTION DES PIÈCES - (Fig. 1)

A. Pieds

B. Plaque d'insertion

C. Tableau supérieur

D. Clôture arrière
E. Joue de clôture
F. Plume supérieure
G. Garde-fraise
H. Trou de la broche de guidage
I. Clôture à onglet
J. Poussoir
K. Anneaux d'insertion
L. Échelles du dessus de table
M. Plume latérale
N. Goulotte de poussière
O. Équerre de montage sur établi
P. Rangement de la broche de guidage
Q. Clé à fourche
R. Clé hexagonale de 3 mm A/F
S. Tige de rabotage des bords
T. Ensemble de verrouillage de la tige de rabotage des bords
U. Échelle de la clôture arrière
V. Pinces de gestion des câbles
W. Rails de pied longs
X. Rails de pied courts
Y. Pack de vis de fixation de la défonceuse
Z. Broche de rangement du réglage de ha

ASSEMBLAGE

Assemblage du cadre de pieds - (Fig. 2)

Assemblage du plateau de travail - (Fig. 3)

Montage de la table sur un établi ou un panneau de travail - (Fig. 4)

La table de routage peut être montée sur un établi ou un panneau de travail approprié. Assurez-vous que les pieds de la table sont soutenus et ne dépassent pas.

Une hauteur de travail recommandée est de 3 pouces du dessus de la table au sol.

ATTENTION: Assurez-vous que la position de travail est confortable et que la table est fixée à un établi. Assurez-vous que l'établi est stable et sécurisé.

Mise à niveau de la plaque d'insertion - (Fig. 5)

La plaque d'insertion peut être mise à niveau par rapport au dessus de la table en ajustant les sept vis de réglage à l'aide de la clé hexagonale.

Installation des anneaux d'insertion - (Fig. 6a, 6b et 6c)

AVERTISSEMENT: Assurez-vous toujours que les anneaux d'insertion s'ajustent parfaitement dans la plaque d'insertion. Remplacez immédiatement les anneaux endommagés ou desserrés.

Assemblage de la clôture arrière - (Fig. 7a, 7b et 7c)

Installation de la clôture arrière - (Fig. 8)

Installation de la plume supérieure et de la garde-fraise - (Fig. 9)

Installation de la plume latérale - (Fig. 10)

Installation de la clôture à onglet - (Fig. 11)

Installation du rangement du poussoir - (Fig. 12)

Installation des pinces de gestion des câbles - (Fig. 13)

Compatibilité de la défonceuse

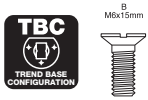

Marque	Modèle de routeur	Quantité de vis
TREND	T3, T4, T5	B X 2
TREND	T8, T10, T11, T12, T14	B X 3
CMT	CMT1E	B X 3
DEWALT	DW613, 614, 615	B X 2
DEWALT	DW624, 625E, DWE625, 627	B X 3
ELU	MOF96)E) MK2	B X 2
ELU	MOF131, 177 (E) MK2	B X 3
PERLES	OF808(E) > 1999	B X 2

Montage de la défonceuse sur la plaque d'insertion - (Fig. 14)

Montage de la défonceuse sur la plaque d'insertion - (Fig. 14)

OPÉRATION 

ATTENTION: Isoler de la source d'alimentation lors de toute modification.

Réglage du protège-fraise et de la plume - (Fig. 15a et 15b)

Réglage de la clôture arrière - (Fig. 16a, 16b et 16c)

- Réglez la position de la clôture arrière en desserrant les deux boutons (A) et en poussant la clôture vers l'avant ou l'arrière.
- Verrouillez la position de la clôture en resserrant les deux boutons (A).
- Ajustez les joues de la clôture en fonction de la taille de la fraise en desserrant les quatre boutons à l'arrière de la clôture (B) et en les faisant coulisser.

Fonctionnement du poussoir - (Fig. 17)

Le poussoir a été conçu pour être utilisé avec une table de routage et doit toujours être utilisé pour toute coupe de moins de 12 pouces de longueur ou lors de l'avancement des 12 derniers pouces d'une coupe plus longue. Le bec d'oiseau est à 90° et doit être incliné entre 20° et 30° par rapport à la pièce à usiner pour s'adapter à la hauteur du machiniste.

ATTENTION: N'utilisez pas le poussoir comme levier ou à des fins autres que celles prévues.

ATTENTION: Toute modification ou altération du poussoir annule la conformité aux exigences de sécurité des réglementations en vigueur.

Moulure et rainurage de chant - (Fig. 18)

- Isoler de la source d'alimentation.
- Monter la fraise.
- Régler la position de la clôture arrière.
- Régler les plumes supérieures et latérales.
- Monter le protège-fraise.
- Vérifier que tous les boutons sont serrés.
- Brancher à la source d'alimentation.
- Mettre en marche.
- Avancer de droite à gauche.
- Éteindre.

Sens d'avancement - (Fig. 19a, 19b et 19c)

- Travaillez toujours à un rythme constant et modéré. Une avancée trop lente entraînera des marques de brûlure et une accumulation excessive de chaleur de la fraise.
- De bons résultats seront obtenus en enlevant de petites quantités de matériau en plusieurs passes.
- Alimentez toujours le travail de droite à gauche, en suivant la flèche sur la plaque de la fraiseuse (dans le sens opposé à la rotation de la fraise de la fraiseuse).

Moulage avec arrêt - (Fig. 20a, 20b et 20c)

- Isoler de la source d'alimentation.
- Monter la fraise.
- Régler la position de la clôture arrière.
- Monter des butées sur la clôture arrière à l'aide de serre-joints.
- Monter le protège-fraise.
- Vérifier que tous les boutons sont serrés.
- Brancher à la source d'alimentation.
- Mettre en marche.
- Abaisser la pièce contre la butée d'entrée A et la faire pivoter dans la fraise.
- Avancer de droite à gauche, jusqu'à atteindre la butée de limite de sortie B.
- Faire pivoter à la butée de sortie.
- Éteindre.

Fraiseuse d'onglets - (Fig. 21)

- Isoler de la source d'alimentation.
- Monter la fraise.
- Régler l'angle de la fraiseuse d'onglets en desserrant le bouton et en tournant la tête du rapporteur pour aligner l'angle requis avec la flèche.
- Placer le composant sur la fraiseuse d'onglets.
- Brancher à la source d'alimentation.
- Avancer de droite à gauche en maintenant fermement le composant.
- Éteindre.

NOTICE: La fraiseuse d'onglets est équipée de trous de fixation permettant de fixer un bloc d'éclat à l'aide de vis (non fournies).

Bague de centrage - (Fig. 22a, 22b, 22c et 22d)

- Isoler de la source d'alimentation.
- Monter la bague de centrage dans le trou fileté à l'aide d'un tournevis à fente.
- Reculer la clôture arrière.
- Monter une fraise auto-guidée.
- Monter le protège-fraise.
- Brancher à la source d'alimentation.
- Soutenir la pièce sur la bague de centrage et la faire pivoter dans la fraise et entrer en contact avec le guide de palier.
- Usiner la pièce.
- Éteindre.

ATTENTION: Le protège-fraise a été retiré pour plus de clarté. Assurez-vous que le protège-fraise est en place lors de l'utilisation des fraises auto-guidées.

ATTENTION: La broche de centrage peut être rangée dans le trou de rangement de la broche dans la clôture arrière lorsqu'elle n'est pas utilisée.

Rabotage de chant - (Fig. 23a, 23b, 23c et 23d)

- Les tiges de rabotage peuvent être placées derrière la joue du côté gauche de la clôture pour créer un plan de 1/16" ou 3/32".
- Les tiges peuvent être rangées dans les rainures en T sur le dessus de la clôture arrière.
- Les tiges sont maintenues en place en serrant les boutons.
- Après utilisation de la table, gardez-la assemblée et rangez-la correctement.

ACCESSOIRES

Utilisez uniquement des pièces de rechange et des accessoires Trend d'origine.

Tuyau et raccord Réf. CRT/4 - (Fig. 24a et 24b)

La clôture arrière est équipée d'un point d'extraction pour la connexion à des aspirateurs adaptés. Le diamètre du trou interne est de 57 mm (2-1/4 po).

- Seule une unité d'aspiration recommandée pour une utilisation en atelier doit être utilisée.

ENTRETIEN

La table de routage a été conçue pour fonctionner sur une longue période avec un minimum d'entretien. Un fonctionnement satisfaisant dépend d'un entretien adéquat de l'outil et d'un nettoyage régulier.

- Remplacez la pince quand elle est usée.

Nettoyage

- Maintenez les rainures dégagées de la sciure. Nettoyez régulièrement la table avec un chiffon doux.
- Le poussoir est fabriqué en matériau thermoplastique résistant aux solvants, aux huiles, aux graisses et à l'eau. N'utilisez pas d'acides ou d'alcalis concentrés pour le nettoyage.

Lubrification

- Votre table de routage ne nécessite pas de lubrification supplémentaire. N'utilisez pas de spray au PTFE sur les composants en plastique de la table.

Stockage

- Lorsqu'elle n'est pas utilisée, la table doit être rangée en toute sécurité. Il est conseillé de la couvrir.
- Le poussoir est équipé de trous pour un rangement facile sur la table.

PROTECTION DE L'ENVIRONNEMENT

Recyclez les matières premières au lieu de les jeter comme des déchets.

Les accessoires et les emballages doivent être triés pour un recyclage respectueux de l'environnement.

GARANTIE

Cet appareil est assorti d'une garantie du fabricant conformément aux conditions de notre site web **www.trend-usa.com/warranty**

ES/LA – U*CRT/MK3

Estimado cliente,

Gracias por adquirir este producto de Trend, el cual debería brindar un rendimiento duradero si se utiliza de acuerdo con estas instrucciones.

⚠ **PRECAUCIÓN: Lea las instrucciones antes de utilizar la máquina.**

Definiciones: Pautas de seguridad

Las definiciones a continuación describen el nivel de gravedad para cada palabra de señal. Lea el manual y preste atención a estos símbolos.

Los siguientes símbolos se utilizan en todo este manual:

⚠ **ADVERTENCIA: Indica una situación potencialmente peligrosa que, si no se evita, podría resultar en la muerte o lesiones graves.**

⚠ **PRECAUCIÓN: Indica una situación potencialmente peligrosa que, si no se evita, podría resultar en lesiones leves o moderadas.**

AVISO: Indica una práctica que no está relacionada con lesiones personales, pero que, si no se evita, podría resultar en daños materiales.

 Denota riesgo de descarga eléctrica.

 Denota riesgo de incendio.

Símbolos adicionales utilizados



Use equipo de protección personal (EPP).

Se debe usar protección para los oídos, los ojos y las vías respiratorias.

 Denota riesgo de lesiones personales, pérdida de vida o daño a la herramienta en caso de no seguir las instrucciones de este manual.

 Consulte el manual de instrucciones de su herramienta eléctrica.

MESA DE ENRUTADOR U*CRT/MK3

DATOS TÉCNICOS

Dimensiones	Ancho x profundidad	pulgada	24 x 16
Altura de la mesa		pulgada	16
Diámetro máximo de la broca.		pulgada	3 1/8
Altura máxima de la broca		pulgada	2
Pérdida de profundidad de corte debido al grosor de la mesa.		pulgada	1/4
Altura máxima de la pieza de trabajo.		pulgada	2 3/8
Longitud máxima de la pieza de trabajo.*		pulgada	23
Peso		libras	28.2

A menos que se utilice un soporte para piezas de trabajo.

USO PREVISTO

La unidad está diseñada para la operación estacionaria de enrutadores portátiles para cortar madera o materiales a base de madera cuando se instala una fresa adecuada.

No está diseñada para un uso continuo o en una línea de producción.

Esta mesa de enrutador es un producto profesional.

NO la utilice en condiciones húmedas o en presencia de líquidos inflamables o gases.

NO deje que los niños entren en contacto con este aparato. Se requiere supervisión cuando operadores sin experiencia utilizan este aparato.

Este producto no está destinado a ser utilizado por personas (incluidos los niños) que tengan capacidades físicas, sensoriales o mentales disminuidas; falta de experiencia, conocimientos o habilidades, a menos que estén supervisados por una persona responsable de su seguridad. Los niños nunca deben dejarse solos con este producto.



EN 60745-1:2009 + A11:2010 Anexo M y EN 60745-2-17:2010 Anexo M

Seguridad de soportes de trabajo para la operación con herramientas eléctricas manuales motorizadas.

El anexo M se aplica a los soportes de trabajo (mesa de enrutador) con o sin suministro de corriente y está destinado a ser utilizado en combinación con herramientas eléctricas manuales, pero no está destinado para un uso continuo o en una línea de producción.

REGLAS GENERALES DE SEGURIDAD PARA SOPORTES DE TRABAJO (MESA DE ENRUTADOR)

⚠ ADVERTENCIA! Lea todas las instrucciones. No seguir todas las instrucciones enumeradas a continuación puede resultar en una descarga eléctrica, incendio y/o lesiones graves. El término "enrutador" en todas las advertencias enumeradas a continuación se refiere a su herramienta eléctrica enrutadora con cable o su herramienta eléctrica enrutadora inalámbrica con batería.

Cumpla con las regulaciones de seguridad en el manual de instrucciones de la herramienta eléctrica enrutadora que va a utilizar.

GUARDE ESTAS INSTRUCCIONES

1. Seguridad general de la mesa de enrutador (Anexo M)

a) Desconecte el enchufe de la fuente de alimentación antes de realizar cualquier ajuste o cambiar accesorios. El inicio accidental del enrutador es una causa de algunos accidentes.

b) Ensamble adecuadamente la mesa de enrutador antes de montar el enrutador. Un montaje adecuado es importante para evitar el riesgo de colapso.

c) Fije firmemente el enrutador a la mesa de enrutador antes de usarlo. El desplazamiento del enrutador en la mesa de enrutador puede causar la pérdida de control.

d) Coloque la mesa de enrutador en una superficie sólida, plana y nivelada. Cuando la mesa de enrutador puede moverse o balancearse, el enrutador o la pieza de trabajo no se pueden controlar de manera estable ni segura.

e) No sobrecargue la mesa de enrutador ni la utilice como escalera o andamio. Sobrecargarla o pararse en ella hace que la mesa sea inestable y propensa a volcar.

f) La mesa de enrutador está diseñada para utilizarse solo con los enrutadores enumerados en el manual. La mesa de enrutador no debe usarse con ninguna otra herramienta eléctrica. La instalación de una herramienta no destinada a una mesa de enrutador puede causar una lesión.

g) Inserte los anillos. Utilice los anillos de mesa correctos en relación con el tamaño de la herramienta de fresa de enrutador.

h) Siempre use el equipo de protección personal adecuado. Esto incluye protección auditiva para reducir el riesgo de pérdida auditiva inducida; protección respiratoria para reducir el riesgo de inhalación de polvo dañino; guantes para evitar posibles lesiones al manipular la herramienta de fresa de enrutador y el material áspero debido a bordes afilados; gafas de seguridad para evitar lesiones oculares causadas por partículas voladoras.

i) Posible contacto del bloque de la fresa de enrutador con la mano y los dedos del operador. Asegúrese de que el protector correcto esté instalado y ajustado para evitar el acceso a partes de la fresa de enrutador que no se estén utilizando;

j) Posible retroceso, una reacción rápida e inesperada al guiar piezas de trabajo pequeñas sin control en dirección contraria al corte de avance. Utilice peines horizontales al trabajar con piezas de trabajo estrechas para garantizar un trabajo seguro;

k) Situación peligrosa debido al levantamiento no controlado de la pieza de trabajo.

l) Al realizar trabajos curvos, es necesario guiar la pieza de trabajo de la manera correcta para evitar lesiones por corte. Use el pasador de guía, peines y sistema de protección para garantizar una operación segura.

m) El uso incorrecto de fresas de enrutador, piezas de trabajo y dispositivos de guía puede dar lugar a situaciones peligrosas. Asegúrese de que el operador maneje la pieza de trabajo correctamente. El operador debe usar, ajustar y operar las abrazaderas y dispositivos de guía de la pieza de trabajo de manera adecuada. El operador debe asegurarse de seleccionar la herramienta adecuada.

n) Las herramientas sin mantenimiento pueden causar situaciones no controladas. Utilice fresas que estén afiladas, mantenidas y ajustadas de acuerdo con las instrucciones del fabricante de la herramienta.

o) Posible contacto con piezas en movimiento. Apague la máquina y desconecte cuando cambie o ajuste.

p) Mantenga las manos alejadas durante el trabajo recto. Use, cuando sea posible, peines junto con la valla.

q) La falta de topes puede causar retroceso. Use topes traseros y/o frontales fijados a la valla al hacer trabajos detenidos.

r) Montaje del enrutador. Monte y asegure adecuadamente el enrutador manual a la mesa de enrutador.

s) Posible error de posición de la herramienta: Ajuste la herramienta de fresa de enrutador en la máquina de manera correcta y alimente la pieza de trabajo en contra de la dirección de rotación del husillo.

t) Velocidad de la fresa. Seleccione la velocidad correcta correspondiente a la herramienta y al material que se está utilizando.

u) Ajuste incorrecto de las vallas. Las vallas deben ajustarse en relación al trabajo. Se puede fabricar y fijar una valla falsa a las mejillas de la valla, y se utiliza para minimizar la distancia entre la fresa de enrutador y la placa de la valla.

v) Tamaño de la pieza de trabajo. Consulte la sección de datos técnicos del manual de la mesa para conocer las dimensiones de la pieza de trabajo para las cuales está destinado el soporte de trabajo. Para longitudes mayores, se requiere un soporte de pieza de trabajo.

w) Diámetro máximo de la fresa de enrutador. Consulte la sección de datos técnicos del manual de la mesa de enrutador para el diámetro máximo de la fresa de enrutador recomendado para el soporte de trabajo.

x) Al mecanizar madera. Utilice la boquilla y la manguera de recolección de polvo del tamaño correcto para adaptarse a la abertura de la boquilla de polvo de la valla trasera.

2. Área de trabajo

a) Mantenga el área de trabajo limpia y bien iluminada. Las áreas desordenadas y oscuras propician los accidentes.

b) No opere el enrutador y la mesa de enrutador en atmósferas explosivas, como en presencia de líquidos inflamables, gases o polvo. Los interruptores de enrutadores y mesas de enrutador generan chispas que pueden encender el polvo o los vapores.

c) Mantenga a los niños y espectadores alejados mientras opera una herramienta eléctrica. Las distracciones pueden hacer que pierda el control.

3. Seguridad eléctrica

a) Los enchufes del interruptor del enrutador y la mesa de enrutador deben coincidir con la toma de corriente. Nunca modifique el enchufe de ninguna manera. No use enchufes adaptadores con herramientas eléctricas conectadas a tierra. Los enchufes sin modificaciones y las tomas coincidentes reducirán el riesgo de descarga eléctrica.

b) Evite el contacto corporal con superficies conectadas a tierra, como tuberías, radiadores, cocinas y refrigeradores. Existe un mayor riesgo de descarga eléctrica si su cuerpo está conectado a tierra.

c) No exponga el enrutador y la mesa de enrutador a la lluvia o condiciones húmedas. La entrada de agua en el interruptor del enrutador o la mesa de enrutador aumentará el riesgo de descarga eléctrica.

d) No abuse el cable. Nunca utilice el cable para transportar, tirar o desenchufar el enrutador y el interruptor de la mesa de enrutador. Mantenga el cable alejado del calor, el aceite, las aristas afiladas o las piezas en movimiento. Los cables dañados o enredados aumentan el riesgo de descarga eléctrica.

e) Cuando opere un enrutador y una mesa de enrutador al aire libre, utilice un alargador adecuado para uso en exteriores. El uso de un alargador adecuado para exteriores reduce el riesgo de descarga eléctrica.

4. Seguridad personal

a) Manténgase alerta, observe lo que está haciendo y use el sentido común al operar un enrutador y una mesa de enrutador. No los utilice cuando esté cansado o bajo la influencia de drogas, alcohol o medicamentos. Un momento de distracción al operar un enrutador y una mesa de enrutador puede resultar en lesiones personales graves.

b) Use equipo de seguridad. Siempre use protección ocular. El equipo de seguridad, como una mascarilla contra el polvo, zapatos de seguridad antideslizantes, casco o protección auditiva utilizada en condiciones adecuadas, reducirá las lesiones personales.

c) Evite el arranque accidental. Asegúrese de que el interruptor esté en la posición de apagado antes de enchufar. Llevar enrutadores con el dedo en el interruptor o enchufar enrutadores con el interruptor encendido puede causar accidentes.

d) Retire cualquier llave o llave inglesa de ajuste antes de encender el enrutador y la mesa de enrutador. Una llave o llave inglesa dejada en una parte giratoria del enrutador puede causar lesiones personales.

e) No se estire en exceso. Mantenga siempre una postura y equilibrio adecuados. Esto permite un mejor control de la pieza de trabajo en situaciones inesperadas.

f) Vístase adecuadamente. No use ropa suelta ni joyas. Mantenga su cabello, ropa y guantes alejados de las piezas en movimiento. La ropa suelta, las joyas o el cabello largo pueden quedar atrapados en las piezas en movimiento.

g) Conecte la mesa de enrutador a dispositivos de extracción de polvo. El uso de estos dispositivos puede reducir los peligros relacionados con el polvo.

5. Uso y mantenimiento del enrutador y la mesa de enrutador

a) No fuerce el enrutador. Utilice la fresa de enrutador correcta para su aplicación. El enrutador realizará el trabajo mejor y de manera más segura para el cual fue diseñado.

b) No utilice el enrutador o la mesa de enrutador si el interruptor no lo enciende y apaga. Cualquier enrutador que no se pueda controlar con el interruptor es peligroso y debe ser reparado.

c) Desconecte el enchufe de la fuente de alimentación antes de hacer cualquier ajuste, cambiar accesorios o realizar tareas de mantenimiento en el enrutador y la mesa de enrutador. Estas medidas preventivas reducen el riesgo de encender accidentalmente la herramienta eléctrica.

d) Guarde los enrutadores y mesas de enrutador inactivos fuera del alcance de los niños y no permita que personas no familiarizadas con el enrutador o la mesa de enrutador o estas instrucciones operen la herramienta. Los enrutadores y las mesas de enrutador son peligrosos en manos de usuarios no capacitados.

e) Mantenga el enrutador y la mesa de enrutador. Revise si hay desalineación o bloqueo de piezas móviles, rotura de piezas y cualquier otra condición que pueda afectar el funcionamiento de las herramientas. Si están dañados, haga reparar el enrutador o la mesa de enrutador antes de usarlos. Muchos accidentes son causados por herramientas eléctricas mal mantenidas.

f) Mantenga las fresas de enrutador afiladas y limpias. Las fresas mantenidas adecuadamente con bordes de corte afilados son menos propensas a atascarse y son más fáciles de controlar.

g) Utilice el enrutador, la mesa de enrutador, los accesorios y las fresas de acuerdo con estas instrucciones y de la manera prevista para el tipo particular de enrutador, teniendo en cuenta las condiciones de trabajo y el trabajo a realizar. El uso del enrutador o la mesa de enrutador para operaciones diferentes de las previstas podría resultar en una situación peligrosa.

ADVERTENCIA: Algunos polvos creados por actividades de lijado, aserrado, rectificado, taladrado y otras actividades de construcción contienen productos químicos conocidos por causar cáncer, defectos de nacimiento u otros daños reproductivos. Algunos ejemplos de estos productos químicos son:

- plomo de pintura a base de plomo.
- sílice cristalina de ladrillos, cemento y otros productos de albañilería.
- arsénico y cromo de madera tratada químicamente (CCA).

Su riesgo de exposición a estos productos químicos varía, según la frecuencia con la que realice este tipo de trabajo. Para reducir su exposición a estos productos químicos: trabaje en un área bien ventilada y utilice equipos de seguridad aprobados, como máscaras contra el polvo diseñadas especialmente para filtrar partículas microscópicas.

- **Evite el contacto prolongado con el polvo generado por actividades de lijado, aserrado, rectificado, taladrado y otras actividades de construcción. Use ropa de protección y lave las áreas expuestas con agua y jabón.** Permitir que el polvo entre en la boca, los ojos o la piel puede promover la absorción de productos químicos dañinos.

ADVERTENCIA: El uso de esta herramienta puede generar y/o dispersar polvo, lo que puede causar lesiones respiratorias graves y permanentes u otras lesiones. Siempre use protección respiratoria aprobada por NIOSH/OSHA adecuada para la exposición al polvo. Dirija las partículas lejos de la cara y el cuerpo.

ADVERTENCIA: Siempre use una mesa de enrutador con un interruptor de seguridad adecuado.

RIESGOS RESIDUALES

A pesar de la aplicación de las regulaciones de seguridad pertinentes y la implementación de dispositivos de seguridad, no se pueden evitar ciertos riesgos residuales.

Estos son:-

- Deterioro de la audición.
- Riesgo de lesiones personales debido a partículas voladoras.
- Riesgo de quemaduras debido al calentamiento de los accesorios durante el funcionamiento.
- Riesgo de lesiones personales debido al uso prolongado.

MARCAS EN LA MESA

Las siguientes imágenes se muestran en la herramienta.


Lea el manual de instrucciones antes de usar.

Posición del código de fecha

El año de fabricación se encuentra en una etiqueta junto a la placa de calificación.

ARTÍCULOS INCLUIDOS

1 x Tablero superior

4 x Patas y tornillos de fijación

4 x Rieles de patas

1 x Valla trasera y escala

2 x Mejillas de valla

4 x Perillas de mejillas de valla

1 x Pluma superior y conjunto de protector de broca

1 x Tubo de polvo y tornillos de fijación

2 x Perillas de fijación de valla trasera y pernos

1 x Pluma lateral y conjunto de perilla de fijación

2 x Varillas de planeación de bordes

2 x Conjuntos de perillas de bloqueo de varillas de planeación de bordes

16 x Tornillos y tuercas de fijación de rieles de patas

1 x Placa de inserción y tornillos de fijación

1 x Interruptor de liberación sin voltaje y tornillos de fijación

1 x Conjunto de valla de inglete

6 x Anillos de inserción

1 x Pasador de guiado

1 x Varilla de empuje y pernos de montaje del parque de empuje

2 x Escalas de tablero superior (instaladas)

4 x Soportes de montaje en banco y tornillos

2 x Clips de gestión de cables y tornillos

1 x Llave 10 mm AF

1 x Llave hexagonal 3 mm AF

1 x Paquete de tornillos de fijación del enrutador

1 x Instrucciones

1 x Tarjeta de garantía

DESCRIPCIÓN DE LAS PARTES - (Fig. 1)

A. Patas

B. Placa de inserción

C. Tablero superior

D. Valla trasera

E. Mejilla de valla

F. Pluma superior

G. Protector de broca

H. Orificio del pasador de guiado

I. Valla de inglete

J. Empujador

K. Anillos de inserción

L. Escalas de tablero superior

M. Pluma lateral

N. Tubo de polvo

O. Soporte de montaje en banco

P. Almacenamiento del pasador de guiado

Q. Llave

R. Llave hexagonal 3 mm AF

S. Varilla de planeación de bordes

T. Conjunto de bloqueo de varilla de planeación de bordes

U. Escala de valla trasera

V. Clips de gestión de cables

W. Rieles de patas largos

X. Rieles de patas cortos

Y. Paquete de tornillos de fijación del enrutador

Z. Pasador de almacenamiento del ajustador de altura

ARTÍCULOS NECESARIOS

- 2 destornilladores Phillips® No. 2 para el montaje.
- 1 destornillador Phillips® No. 1 para el montaje.
- Llave de tuerca de 10 mm

ENSAMBLAJE

Ensamblaje del Marco de Patas - (Fig. 2)

Ensamblaje de la Mesa Superior del Banco - (Fig. 3)

Montaje de la Mesa en el Banco de Trabajo o Tablero de Trabajo - (Fig. 4)

La mesa del enrutador se puede montar en un banco de trabajo o tablero de trabajo adecuado. Asegúrese de que las patas de la mesa estén soportadas y no sobresalgan.

Una altura de trabajo recomendada es de 3 pulgadas desde la parte superior de la mesa hasta el suelo.

PRECAUCIÓN: Asegúrese de que la posición de trabajo sea cómoda y de que la mesa esté asegurada a un banco de trabajo. Asegúrese de que el banco de trabajo sea estable y seguro.

Nivelar la Placa de Inserción - (Fig. 5)

La placa de inserción se puede nivelar con la parte superior de la mesa ajustando los siete tornillos de ajuste con la llave hexagonal.

Colocación de Anillos de Inserción - (Fig. 6a, 6b y 6c)

ADVERTENCIA: Siempre asegúrese de que los anillos de inserción encajen correctamente en la placa de inserción. Reemplace de inmediato los anillos dañados o sueltos.

Montaje del Respaldo - (Fig. 7a, 7b y 7c)

Colocación del Respaldo - (Fig. 8)

Colocación del Topes de Pluma Superior y Protector de Fresa - (Fig. 9)

Colocación del Tope de Pluma Lateral - (Fig. 10)

Colocación del Tope de Inglete - (Fig. 11)

Colocación del Almacenamiento del Empujador - (Fig. 12)

Colocación de Clips de Gestión de Cables - (Fig. 13)

Compatibilidad del Enrutador

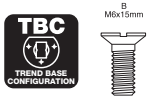

Marca	Modelo de enrutador	Cantidad de tornillos
TREND	T3, T4, T5	B X 2
TREND	T8, T10, T11, T12, T14	B X 3
CMT	CMT1E	B X 3
DEWALT	DW613, 614, 615	B X 2
DEWALT	DW624, 625E, DWE625, 627	B X 3
ELU	MOF96)E) MK2	B X 2
ELU	MOF131, 177 (E) MK2	B X 3
PERLES	OF808(E) > 1999	B X 2

Montaje del enrutador en la placa de inserción - (Fig. 14)

OPERACIÓN 

ADVERTENCIA: Aíslelo de la fuente de alimentación al realizar cualquier ajuste.

Ajuste del protector y la placa del tope - (Fig. 15a y 15b)

Ajuste de la valla trasera - (Fig. 16a, 16b y 16c)

- Ajuste la posición de la valla trasera aflojando los dos pomos (A) y empujando la valla hacia adelante o hacia atrás.
- Bloquee la posición de la valla apretando los dos pomos (A).
- Ajuste las mejillas de la valla en función del tamaño de la fresa aflojando los cuatro pomos en la parte trasera de la valla (B) y deslizándolas hacia adentro y hacia afuera.

Operación de la pieza de empuje - (Fig. 17)

La pieza de empuje ha sido diseñada para usarse con una mesa de enrutador y siempre debe usarse al realizar cualquier corte de menos de 12" de largo o cuando alimente los últimos 12" de un corte más largo. La boca de los pájaros tiene 90° y debe estar inclinada entre 20° y 30° hacia la pieza de trabajo para adaptarse a la altura del maquinista.

ADVERTENCIA: No use la pieza de empuje como palanca ni para otros usos diferentes a los previstos.

ADVERTENCIA: Cualquier modificación o manipulación de la pieza de empuje anula el cumplimiento de los requisitos de seguridad de las regulaciones vigentes.

Molduras y ranurados de borde - (Fig. 18)

- Aíslelo de la fuente de alimentación.
- Coloque la fresa.
- Ajuste la posición de la valla trasera.
- Ajuste las topes superior y lateral.
- Coloque el protector de la fresa.
- Verifique que todos los pomos estén apretados.
- Enchufe en la fuente de alimentación.
- Encienda.
- Alimente de derecha a izquierda.
- Apague.

Dirección de alimentación - (Fig. 19a, 19b y 19c)

- Trabaje siempre a una velocidad constante y media. Alimentar demasiado lento provocará marcas de quemaduras y una acumulación excesiva de calor en la fresa.
- Se obtendrán buenos resultados eliminando pequeñas cantidades de material en varias pasadas.
- Alimente siempre el trabajo de derecha a izquierda, siguiendo la flecha en la placa del enrutador (en dirección opuesta a la rotación de la fresa del enrutador).

Molduras interrumpidas - (Fig. 20a, 20b y 20c)

- Aíslelo de la fuente de alimentación.
- Coloque la fresa.
- Ajuste la posición de la valla trasera.
- Coloque algunos topes en la valla trasera usando sargentos.
- Coloque el protector de la fresa.
- Verifique que todos los pomos estén apretados.
- Enchufe en la fuente de alimentación.
- Encienda.
- Deje caer el material contra la parada de entrada A y gírelo hacia la fresa.
- Alimente de derecha a izquierda, hasta llegar a la parada de límite de salida B.
- Gire en la parada de salida.
- Apague.

Pieza de esquina - (Fig. 21)

- Aíslelo de la fuente de alimentación.
- Coloque la fresa.
- Ajuste el ángulo de la pieza de esquina aflojando el pomo y girando la cabeza del transportador para alinear el ángulo requerido con la flecha.
- Coloque la pieza en la pieza de esquina.
- Enchufe en la fuente de alimentación.
- Alimente de derecha a izquierda sujetando la pieza de manera segura.
- Apague.

NOTA: La pieza de esquina tiene orificios de fijación para permitir la fijación de un bloque espeluznante con tornillos (no suministrados).

Punta guía - (Fig. 22a, 22b, 22c y 22d)

- Aíslelo de la fuente de alimentación.
- Coloque la punta guía en el agujero roscado usando un destornillador ranurado.
- Mueva la valla trasera hacia atrás.
- Coloque la fresa autodirigida.
- Coloque el protector de la fresa.
- Enchufe en la fuente de alimentación.
- Sujete la pieza en la punta guía y gírela hacia la fresa y el cojinete de contacto.
- Modele la pieza.
- Apague.

ADVERTENCIA: Protector retirado para mayor claridad. Asegúrese de que el protector esté colocado al usar fresas autodirigidas.

NOTA: La punta guía se puede guardar en el orificio de estacionamiento de la punta guía en la valla trasera cuando no esté en uso.

Desbaste de borde - (Fig. 23a, 23b, 23c y 23d)

- Las varillas de cepillado se pueden colocar detrás de la mejilla izquierda de la cerca para crear un plano de 1/16" o 3/32".
- Las varillas se pueden colocar en las ranuras en T en la parte superior de la valla trasera.
- Las varillas se mantienen apretando los pomos.
- Después de usar la mesa, manténgala ensamblada y guárdela adecuadamente.

ACCESORIOS

Utilice solo piezas y accesorios originales de Trend.

Manguera y conector Ref. CRT/4 - (Fig. 24a y 24b)

La valla trasera está provista de un punto de extracción para conectarse a extractores de vacío adecuados. El diámetro del agujero interno es de 57 mm (2-1/4").

- Solo debe utilizarse una unidad de extractor de vacío recomendada para su uso en el taller.

MANTENIMIENTO

La mesa de enrutador ha sido diseñada para funcionar durante un largo período de tiempo con un mínimo de mantenimiento. La operación continuamente satisfactoria depende del cuidado adecuado de la herramienta y de la limpieza regular.

- Reemplace la pinza cuando esté desgastada.

Limpieza

- Mantenga las ranuras libres de serrín. Limpie regularmente la mesa con un paño suave.
- La pieza de empuje está hecha de material termoplástico que es resistente a los disolventes, aceites, grasas y agua. No use ácidos o alcalinos concentrados para la limpieza.

Lubricación

- Su mesa de enrutador no requiere lubricación adicional. No use spray de PTFE en los componentes de plástico de la mesa.

Almacenamiento

- Cuando no esté en uso, la mesa debe guardarse de manera segura. Es aconsejable cubrir la mesa.
- La pieza de empuje tiene orificios para guardarse fácilmente en la mesa.

PROTECCIÓN DEL MEDIO AMBIENTE

Recicle materias primas en lugar de desecharlas como residuos.

Los accesorios y el embalaje deben clasificarse para su reciclaje respetuoso con el medio ambiente.

GARANTÍA

Esta unidad tiene una garantía del fabricante de acuerdo con las condiciones de nuestro sitio web **www.trend-usa.com/warranty**

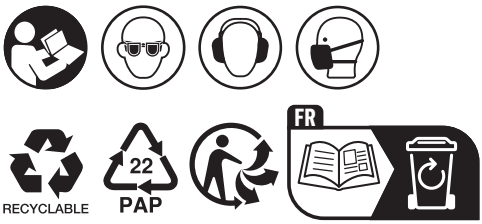

Trend Tool Technology Ltd.
Watford, WD24 7TR, England
Tel: 0044(0)1923 249911
technical@trend-uk.com
www.trend-uk.com

EU Importer:
Trend Tool Technology Ltd.
Ground Floor, Two Dockland Central,
Guild Street, North Dock, Dublin 1
D01 K2C5, Ireland
technical@trend-eu.com
www.trend-eu.com

Trend Tool Technology Ltd.
7351 West Friendly Avenue
Suite A, Greensboro, NC 27410, USA
Tel. (877) 918-7363, (336) 292-5051
technical@trend-usa.com
www.trend-usa.com

© Trend Tool Technology Ltd. 2026.
® All trademarks acknowledged E&OE

No part of this publication may be reproduced, stored or transmitted in any form without prior permission. Our policy of continuous improvement means that specifications may change without notice. Trend Tool Technology Ltd. cannot be held liable for any material rendered unusable, or for any for of consequential loss. E&OE.

5 027654 089323 >
MANU/CRT/MK3/U v4.0