trend®
tool technology

T33A

EN	*Original Instructions*	*P.4*
DE	*Übersetzung Der Originalanleitung*	*P.12*
FR	*Traduction Des Instructions Originales*	*P.21*
NL	*Vertaling Van De Originele Instructies*	*P.30*
SE	*Översättning Av De Ursprungliga Instruktionerna*	*P.39*
IT	*Istruzioni originali*	*P.47*
PL	*Oryginalne instrukcje*	*P.56*
ES	*Instrucciones originales*	*P.65*

Fig. 1

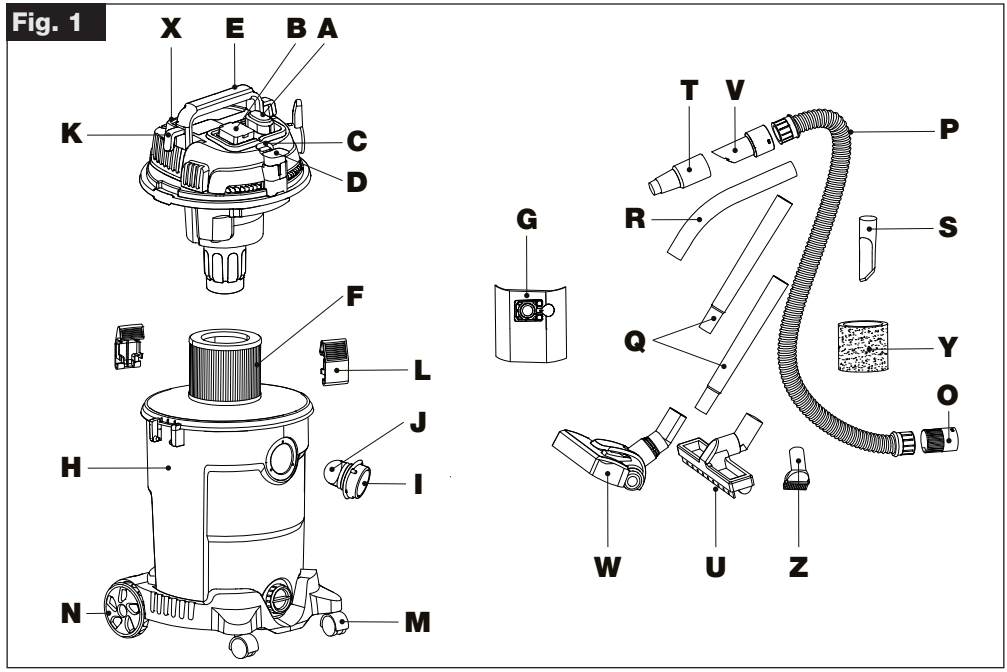

Fig. 2

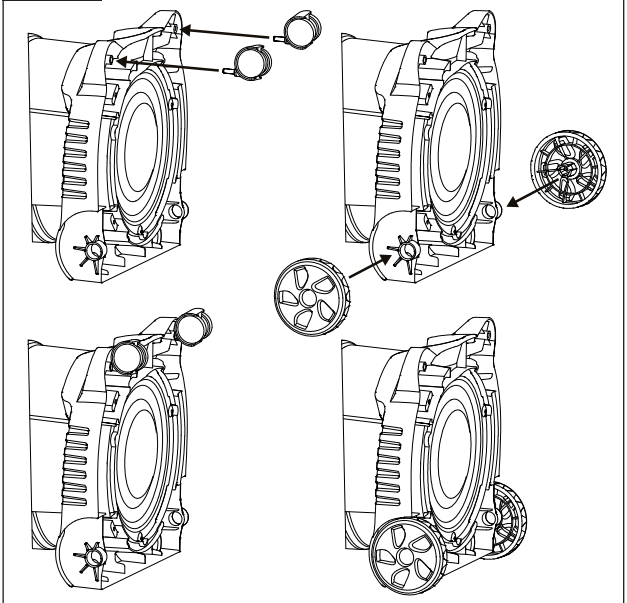

Fig. 3

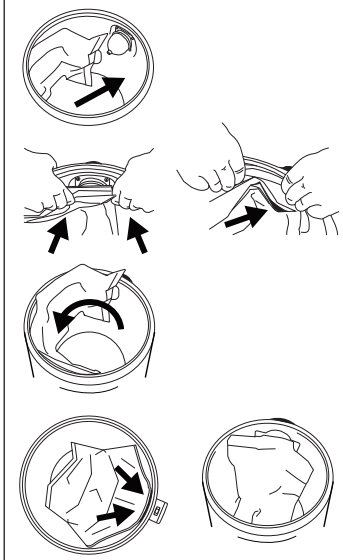

Fig. 4

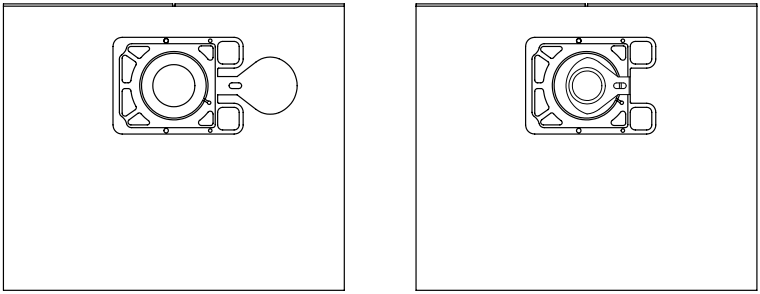

Fig. 5

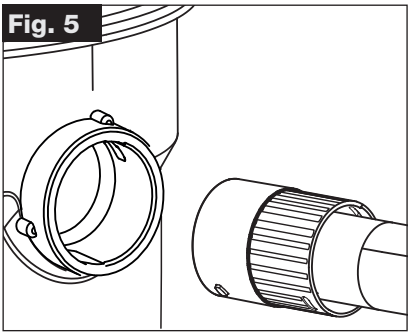

Fig. 5a

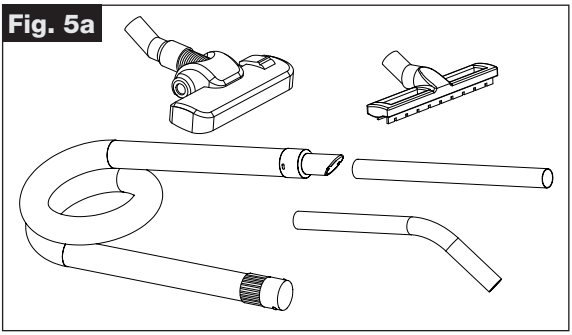

Fig. 6

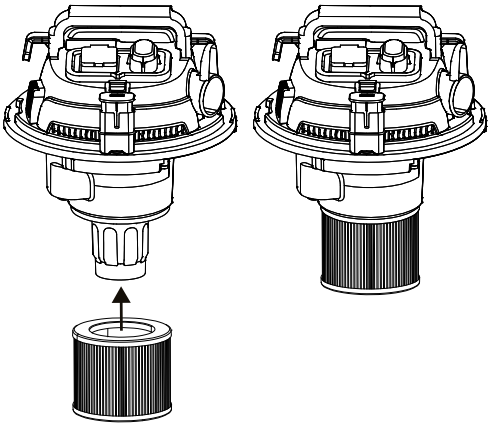

Fig. 7

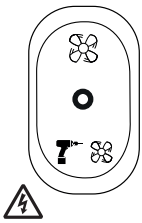

EN *Power tool socket is always live when auto mode (II) is selected*

DE *Die Steckdose für Elektrowerkzeuge ist immer aktiv, wenn der Automatikmodus (II) ausgewählt ist*

FR *La prise pour les outils électriques est toujours alimentée lorsque le mode automatique (II) est sélectionné*

NL *Het stopcontact voor elektrisch gereedschap is altijd actief wanneer de automatische modus (II) is geselecteerd*

SE *Eluttaget för elverktyg är alltid strömförande när automatläget (II) är valt*

IT *La presa per utensili elettrici è sempre attiva quando è selezionata la modalità automatica (II)*

PL *Gniazdo narzędzi elektrycznych jest zawsze aktywne, gdy wybrany jest tryb automatyczny (II)*

ES *El enchufe para herramientas eléctricas siempre está activo cuando se selecciona el modo automático (II)*

EN - T33A

Dear Customer,

Thank you for purchasing this Trend product, we hope you enjoy many years of creative and productive use.

TECHNICAL DATA

Voltage	UK & Eire Europe		V_{AC} V_{AC}	220-240/115 220-240
Power Input	220v-240v 115v		W W	1200 800
Frequency			Hz	50
Power take off	220v-240v 115v		W W	1500 1000
Flow rate	220v-240v 115v		l/s l/s	23 22.5
Max. vacuum	220v-240v 115v		mbar mbar	160 147
Filter surface	HEPA		cmq	2300
Negative pressure	220v-240v 115v		K_{PA}	16 14.7
Dust category				M
Collection bag contents			L	15
Container			L	25
Container Wet Volume			L	17
Noise	220v-240v 115v		dB	80.5 74.6
Vibration			m/s^2	<=2.5
Hose	Length Outside diameter		M mm	5 39
Dimensions	Height x width		mm	625 x 380
Weight	220v-240v 115v		kg	8.34 8.89
L_{PA}	(emission sound pressure level)	220v-240v 115v	dB(A)	82 76
K_{PA}	(uncertainty for the given sound level)		dB(A)	1.5
L_{WA}	(sound power level)	220v-240v 115v	dB(A)	94 88
K_{WA}	(uncertainty for the given sound level)		dB(A)	1.5

Fuses		
UK & Eire	220v-240v tools	13 Amperes, in plug
UK & Eire	115V tools	16 Amperes, main
Europe	220v-240v tools	16 Amperes, main

⚠ CAUTION:

Read the instructions before using the machine.

Definitions: Safety Guidelines

The definitions below describe the level of severity for each signal word. Please read the manual and pay attention to these symbols.

The following symbols are used throughout this manual:

⚠ WARNING:

Indicates a potentially hazardous situation, which if not avoided, **could** result in **death or serious injury.**

⚠ CAUTION:

Indicates a potentially hazardous situation, which, if not avoided, may result in **minor or moderate** injury.

NOTICE: Indicates a practice **not related** to **personal injury,** which, if not avoided, **may** result in **property damage.**

Denotes risk of electric shock.

Denotes risk of fire.

Additional Symbols Used

Wear Personal Protective Equipment (PPE). Ear, eye and respiratory protection must be worn.

Denotes risk of personal injury, loss of life or damage to the tool in case or non-observance of the instructions in this manual

INTENDED USE

This machine is intended for collection, vacuuming, conveying and separation of non- flammable dry dusts and non-flammable liquids and water-air mixtures. This dust category class M vacuum cleaner is for professional use and is suited for trades and workshops.

According to IEC/EN 60335-2-69, vacuum of dust category M may only be used for vacuuming and extraction of hazardous dusts with an exposition limit value ≥ 0.1 mg/m^3. Use vacuum cleaner only when you fully understand and can perform all functions without limitation, or have received appropriate instruction.

This appliance is suitable for commercial use, for example in hotels, schools, factories, shops and offices.

The appliance is intended for use as a wet and dry vacuum cleaner only.

DO NOT let children come into contact with this appliance. Supervision is required when inexperienced operators use this appliance.

WARNINGS

WARNING - Ensure all filters are fitted.

WARNING - Operators shall be adequately instructed on the use of these machines.

WARNING - Do not allow the supply cord to come into contact with the rotating brushes.

WARNING - This machine is for dry and wet use only.

WARNING - This machine is not suitable for picking up hazardous dust.

WARNING - Only use the socket outlet on the machine for purposes specified in the instructions.

WARNING - If foam or liquid escapes from the machine, switch off immediately.

WARNING - The machine has to be disconnected from its power source during cleaning or maintenance and when replacing parts or converting the machine to another function for mains operated machines, by removing the plug from the socket-outlet

WARNING - Children should be supervised to ensure that they do not play with the appliance

CAUTION - This machine is for indoor use only.

CAUTION - This machine shall be stored indoors only.

CAUTION - Clean the water level limiting device regularly and examine it for signs of damage.

CAUTION - Do not overload suction.

CAUTION - Clean filters daily.

CAUTION - Do not over fill bag.

DO NOT use vacuum cleaner for combustible dust.

DO NOT use vacuum cleaner in explosive atmospheres.

This product is not intended for use by persons (including children) suffering from diminished physical, sensory or mental abilities; lack of experience. Children should never be left alone with this product.

ELECTRICAL SAFETY

Power Supply

WARNING:

Before any maintenance work, isolate mains plug from power source.

The electric motor has been designed for one voltage only. Always check that the power supply corresponds to the voltage on the rating plate. Machines marked for 220-240 volt can also be operated from a 220-volt supply. The vacuum cleaner is supplied from the factory with mains supply power cord/cable, which has an earthed plug. It must only be connected to an approved earthed socket.

Mains Plug Replacement (UK & Ireland only)

Always check the condition of the cable and plug before starting with your work. Should your mains plug need replacing and you are competent to do this, proceed as instructed below. If you are in doubt, contact an authorized Trend Repair Agent or a qualified electrician.

- Disconnect the plug from the supply.
- Cut off the plug and dispose of it safely; a plug with bared copper conductors is dangerous if engaged in a live socket outlet.
- Only fit 13 Amperes BS 1363A approved plugs fitted with a 13 Amp A.S.T.A approved BS 1362 fuse (1).
- The cable wire colours, or a letter, will be marked at the connection points of most good quality plugs. Attach the wires to their respective points in the plug (see top right).
- Brown is for Live (L) (2), Blue is for Neutral (N) (3) and Green/Yellow is for earth (4).
- Before replacing the top cover of the mains plug ensure that the cable restraint (5) is holding the outer sheath of the cable firmly and that the two leads are correctly fixed at the terminal screws.

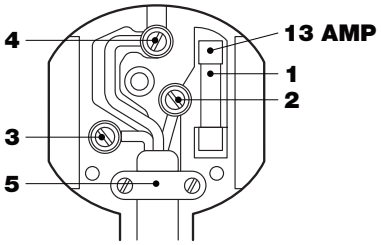

For 115V units with a power rating exceeding 1500W we recommend to use a plug to BS4343 standard.

WARNING:

Never use a light socket. Never connect the live (L) or neutral (N) wires to the earth pin marked E or ⏚

Using an Extension Cable

- If an extension cable is required, use an approved triple core extension cable suitable for the power input of this tool (see technical data). The minimal conductor size is 1.5mm^2, the maximum length is 30m.
- When using a cable reel, always unwind the cable completely.

WARNING:

115V units have to be operated via a fail-safe isolating transformer with an earth screen between the primary and secondary windings.

WARNING:

To reduce the risk of injury, read the instruction manual.

VACUUM CLEANING SAFETY

Important Safety Instructions

WARNING!

Read all safety warnings and all instructions. Failure to follow the warnings and instructions may result in electric shock, fire and/or serious injury.

SAVE ALL WARNINGS AND INSTRUCTIONS FOR FUTURE REFERENCE.

BEFORE USING THE APPLIANCE, READ AND FOLLOW ALL INSTRUCTIONS.

WARNING:

Operators should be adequately instructed on the use of these machines.

WARNING:

To reduce the risk of electric shock. Do not expose to rain. Store indoors.

- For Wet and dry use only.
- Components used for packaging (e.g. plastic bags) can be dangerous, keep away from children and animals.
- Operators should be adequately instructed on the use of this machine.
- Before use, operators shall be provided with information, instruction and training for the use of the machine and the substances for which it is to be used, including the safe method of removal and disposal of the material collected.
- Operators should observe any safety regulations appropriate to the materials being handled.
- Never leave the equipment unattended whilst in use. Do not leave the appliance when it is connected to a power source. Unplug it from outlet when not in use and before servicing. Turn off all controls before unplugging appliance.
- For CB-T33AL-115V: The appliance is not to be used by children or persons with reduced physical, sensory or mental capabilities, or lack of experience and knowledge.
- For CE/UKCA-T33A/T33A/EURO: This appliance can be used by children aged from 8 years and above and persons with reduced physical, sensory or mental capabilities or lack of experience and knowledge if they have been given supervision or instruction concerning use of the appliance in a safe way and understand the hazards involved. Children shall not play with the appliance. Cleaning and user maintenance shall not be made by children without supervision.
- Children should not play with the appliance, it is not a toy.
- Use this appliance only as described in the manual.
- The use of this machine for anything not specified in this manual may be dangerous and must be avoided.
- Only use the socket outlet on the appliance for purposes specified in the instruction manual.
- Always check the appliance before use.
- The suction nozzle should be kept away from the body, especially delicate areas such as eyes, ears and mouth.
- Do not unplug this appliance by pulling on the power cord. To unplug, grasp the plug, not the power cord.
- Do not pull or carry this appliance by the power cord.
- Do not use the power cord as a handle, close a door on the power cord, or pull the power cord around sharp edges or corners.
- Do not run the appliance over the power cord. Keep power cord away from heated surfaces.
- Do not handle the plug or appliance or grasp power cord with wet hands.
- Do not put any objects into the openings of the appliance. Do not use the appliance with any opening blocked. Keep openings free of dust, lint, hair and anything else that may reduce airflow and cause a blockage.
- Keep hair, loose clothing, fingers, and all body parts away from the openings and moving parts of the appliance.
- Static shocks are possible in dry areas or when the relative humidity of the air is low. This is only temporary

and does not affect the use of the vacuum. To reduce the frequency of static shocks, add moisture to the air with a console or installed humidifier.

- To avoid spontaneous combustion, empty canister after each use.
- Take extra care if cleaning on stairs.
- The equipment should be correctly assembled before use.
- Ensure that power sockets used are correct for the machine.
- Check that voltage indicated on the rating plate is the same as the supply voltage.
- These machines are not suitable for vacuuming health endangering dusts or inflammable/ explosive substance (like ash and soot).
- Never carry out any maintenance on the machine without first disconnecting from the mains supply or when is left unattended or reachable by children or disables.
- The machine should never be immersed and never use water jet against the appliance to clean it.
- When using the machine in wet rooms (e.g. in the bathroom only connect it to sockets which are connected in series with a ground fault circuit interrupter. In case of doubts, consult an electrician.
- Periodically examine the power cord and machine for damage. If any damage is found, do not use the appliance but contact your service centre for repair.
- If the power supply cord is damaged, it must be replaced by the manufacturer, its service centres or similarly qualified people in order to avoid a hazard.
- If an extension cord is used, the plug and socket must be of watertight construction.
- Before vacuuming liquids, check the float functions correctly. When vacuuming liquids, and when the tank is full, a float closes suction opening, and the vacuum operation is interrupted. Then switch off the machine, disconnect the plug and empty the tank. Regularly clean the water level limiting device (float) and examine it for signs of damages.
- If the machine overturns, it would be recommended to stand it up before switching off.
- If foam or liquid escape from the appliance, switch off immediately.
- The equipment should not be used to vacuum water from containers, lavatories, tubs, etc.
- Before emptying the tank, switch off the machine and disconnect the plug from the power outlet.
- Aggressive solvents or detergents should not be used.
- Service and repairs must be carried out by qualified personnel only. Only use Trend original spare parts for service repair.
- The manufacturer cannot be held responsible for any damage/injury caused to persons, animals or property caused by misuse of the appliance.
- Use only Trend recommended attachments and Trend original spare parts.

SAVE THESE INSTRUCTIONS

Additional Safety Rules

WARNING:

This appliance contains harmful dust. The emptying and maintenance, including the removal of the collection bag, may only be executed by trained personnel wearing suitable protection equipment. Do not switch on until the complete filter system has been installed. Otherwise there is danger to your own health.

- Do not pick up anything that is burning or smoking, such as hot ashes, matches or cigarettes.
- Do not use to vacuum combustible explosive materials, such as grain, coal or other finely divided combustible material.
- Do not use to vacuum hazardous, toxic or carcinogenic materials, such as asbestos or pesticide.
- Never pick up explosive liquids (e.g. paint thinner, gasoline, diesel fuel, heating oil etc.), acids or solvents.
- Do not use vacuum without filters in place, except as explained in the Wet Vacuuming section of this manual.
- Some woods contain preservatives, which can be toxic. Take extra care to prevent inhalation and skin contact when working with these materials. Request and follow any safety information available from the supplier of the materials.
- Do not use vacuum cleaner as a seat, ladder or stepladder.
- Do not place heavy objects on vacuum cleaner.
- Do not hang the vacuum cleaner e.g. for transporting purposes.

Wear Personal Protective Equipment (PPE). Ear, eye and respiratory protection must be worn.

RESIDUAL RISKS

In spite of the application of the relevant safety regulations and implementation of safety devices, certain residual risks cannot be avoided.

These are:-

- Impairment of hearing.
- Risk of personal injury due to flying particles.
- Risk of burns due to accessories becoming hot during operation.
- Risk of personal injury due to prolonged use.

MARKINGS ON TOOL

The following pictures are shown on the appliance.

Read instruction manual before use.

WARNING:

This appliance contains harmful dust. The emptying and maintenance, including the removal of the collection bag, may only be executed by trained personnel wearing suitable protection equipment. Do not switch on until the complete filter system has been installed. Otherwise there is a danger to your own health.

Class M vacuum cleaners are suitable to vacuum dry, non-combustible dusts with workplace limit values of ≥ 0.1 mg/m^3.

WARNING:

The vacuum cleaner contains materials that are hazardous to one's health. Have the emptying and maintenance, including the disposal of dust-collection containers, carried out only by specialists.

Appropriate protective equipment is required. Do not operate the vacuum cleaner without the complete filter system. Otherwise there is danger to your own health.

Date Code Position

The date code, which includes the year of manufacture, is printed on the rating plate that can be found on the appliance top housing.

ITEMS ENCLOSED

1 x Cartridge Filter HEPA H13
1 x No Foam Filter
2 x Castors
2 x Main Wheels
1 x Plastic Tank
1 x Synthetic Collection Bag
1 x Hose 5m x 39mm Ø with Hose Spout
2 x Extension Tubes
1 x Curved Metal Tube
1 x High Efficiency Floor Brush
1 x Hard Floor Brush
1 x Power Tool Adaptor
1 x Crevice Tool /Brush
1 x Manual
1 x Guarantee Card

DESCRIPTION OF PARTS - (Fig. 1)

A. Switch ON-OFF
B. Power tool socket
C. Extraction velocity monitor
D. Shaker button
E. Carrying handle
F. Cartridge filter HEPA
G. Collection bag
H. Container
I. Container hose inlet
J. Container deflector flange
K. Lid
L. Container catch
M. Castors
N. Main wheels
O. Hose bayonet fitting
P. Hose 5m x 39mmØ
Q. Extension tubes
R. Curved metal tube
S. Crevice/brush tool
T. Power tool adaptor
U. Hard Floor Brush
V. Hose spout
W. High efficiency floor brush
X. Onboard storage locations
Y. No Foam Filter
Z. Crevis Brush

- Check for damage to the tool, parts or accessories, which may have occurred during transport. Parts and accessories may be inside container.
- Take the time to thoroughly read and understand this manual prior to operation.

WARNING:

Never modify the appliance or any part of it. Damage or personal injury could result.

ASSEMBLY - (Fig. 2)

Accessories are secured inside the container. Undo the three container catches, remove the motor lid, remove accessories. Turn the container upside down, insert front castor wheels. Locate main wheels, and click to lock into place. Turn container right way up. Fit collection bag (see Inserting and Removing the Collection Bag section). Ensure the cartridge filter butterfly screw is tight. Refit motor and ensure all three container catches are fastened.

Inserting Collection Bag - (Fig. 3)

- Unlock the container catches and remove the lid.
- The collection bag has a card-reinforced opening with a tab at the top.

- Ensure that the collection bag is handled with care to prevent damage and that is does not get caught or ripped by the container deflector flange or other sharp objects or projections.
- Insert the collection bag into the container with the opening towards the front of the vacuum cleaner.
- Pull the collection bag opening over the container deflector flange ensuring the collection bag opening passes over the ridge on the container deflector.
- Ensure collection bag is pushed tight.
- Fold out the rest of the disposal collection bag downwards into the container.

⚠ CAUTION:

Take care of the bag to ensure it does not get damaged when fitting or when removing.

Removing the Collection Bag - (Fig. 4) ⚠

To remove bag undo the container hose pull bag off the container deflector flange. Close the bag by flipping the tab over.

Dispose of the filter in a suitable container according to the applicable laws.

It is good practice however, to change the bag regularly to guarantee optimal cooling of the motor.

If the vacuum cleaner is used without the paper dust bag, it is recommended that the dust container be emptied and cleaned after each use. this procedure is also recommended following the suction of any type liquid.

⚠ **The collection bag must be replaced when the extraction velocity monitor goes to red and stays on red.**

Mounting the Hose, Nozzles and Tubes - (Fig. 5, 5a) ⚠

- Connect the hose to the container by pushing the hose with bayonet fitting into the container hose inlet ensure bayonet tabs are vertical and turn clockwise to lock. To remove hose, turn hose with bayonet fitting anti-clockwise to remove from the inlet.
- The spouts are a push fit on the extension tubes. To remove the spouts, turn the parts in the opposite direction and pull apart.
- For carpets use the universal spout.
- For floors, clip the brush spout insert into the universal spout.

Fitting/Removing Cartridge Filter - (Fig. 6)

The filter cartridge has to be completely pushed in and is secured by turning the butterfly nut clockwise. Check that it fits correctly. In order to remove the cartridge filter turn the butterfly nut anti-clockwise and withdraw the cartridge filter. Ensure the seal around the retaining screw is in place.

⚠ **Before using the appliance always check that always check that all the filters provided are in the correct position.**

OPERATION

Starting Operation ⚠

Observe correct mains voltage! The voltage of the power source must agree with the voltage specified on the nameplate of the vacuum cleaner. Equipment marked with 220-240V can also be operated with 220V. Please refer to the HSE guidelines concerning the handling of materials that are hazardous to one's health.

- The machine must be always kept on horizontal bases, in a safe and stable way.
- Insert the suitable filters for the proper use.
- Never use the appliance without the filters.
- Use the most suitable accessories for the requested usage.

The vacuum cleaner may generally not be used in rooms where the danger of an explosion exists. To save energy, only switch the vacuum cleaner on when using it.

Dry Vacuuming ⚠

Never use the appliance without the polyurethane foam filter, cartridge filter or the collection bag.

- Fit the cartridge and lock in position using the butterfly screw.
- To switch the vacuum cleaner on, press button down.
- To switch the vacuum cleaner off, press button down to release.

If extraction velocity monitor is red, press and hold filter shaker button for 3 seconds. (device/extraction must be on) filter will continue shaker function for a further 5 seconds after release. If the monitor turns red only as and when you connect to a power tool, ensure that the extraction spouts of the tool and hose are not blocked. If clear, it is OK to use. Check the flow periodically by removing the extraction hose.

If red monitor continues the dust bag may be full, and will need to be replaced. See Filter

NOTE: An adequate ventilation rate (M) must be

provided for when the outgoing air is circulated. Observe the respective national regulations.

Wet Vacuuming

Do not vacuum inflammable or explosive fluids; for example, benzene, oil, alcohol, solvents. Do not vacuum hot or burning dust. Do not operate the machine in rooms where the danger of an explosion exists. The dusts, vapours or fluids can ignite or explode. The vacuum cleaner may not be used as a water pump. The vacuum cleaner is intended for vacuuming air and water mixtures. Before any work on the vacuum cleaner itself, pull the mains plug.

NOTE: The requirements for the ingress degree (dust category M) have only been proven for dry vacuuming.

- Remove the collection bag and cartridge filter, empty the container and fit the polyurethane foam filter before wet vacuuming.
- Fit the polyurethane foam filter around the float cage.
- To switch the vacuum cleaner on, ensure auto-start switch dial is set to ON.
- To switch the vacuum cleaner off, set the on/off switch to (0) OFF and disconnect from power supply.

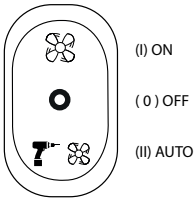

Power tool socket is always live when auto mode (II) is selected

WARNING:

DO NOT connect power tools to outlet (when using the vacuum for wet pick up.

Plug vacuum into residual current device (RCD) protected outlet when using the vacuum for wet pick up. If foam or liquid escapes from the machine, switch off immediately.

When the fluid has reached the highest permitted level in the container, the float regulator automatically blocks the suction and the motor pitch will change: switch off the vacuum cleaner immediately pull out the plug, remove the suction head from the container and empty the container.

To empty container:-

- Turn off vacuum and unplug power cable from outlet.
- Unlatch container catches and remove lid. n Empty contents of container into a suitable container or drain.
- Refit lid and lock catches.

Connecting to Power Tools - (Fig. 7)

CAUTION:

Only use the power tool socket for purposes specified in the instructions. Auto-start socket to be used with a power tool of maximum 1500 watts (for 240V), 1000 watts, (for 115V) and minimum 50 watts.

- To activate the power tool take off socket, put on/off switch to (II). When a tool is connected, the vacuum will automatically start as the tool is started.
- Connect the hose to the dust spout on the power tool using the hose spout and the stepped adapter if needed.

(0) OFF, switch off.

(I) ON, manually operated vacuuming.

(II) Automatically operates connected power tool.

MAINTENANCE AND SERVICE

Please use only Trend original spare parts accessories.

- Before any work on the vacuum cleaner itself, isolate from the power supply.
- For safe use and to ensure the appliance works properly, always keep the vacuum cleaner and ventilation slots clean.
- Wear a dust protection mask when maintaining and cleaning the vacuum cleaner.
- If the replacement of the power cable is necessary, this has to be done by Trend or a Trend Service Agent in order to avoid a safety hazard.
- A dust-technical inspection is to be carried out at least once every year by the manufacturer or an instructed person, e.g. for damage of the filter, tightness against leakage of the vacuum cleaner and function of the control unit.
- For category M vacuum cleaners that were in contaminated environments, the exterior as well as all machine parts should be cleaned or treated with sealants.
- When performing maintenance and repair work, all contaminated components that cannot be cleaned satisfactory must be disposed of.
- Such components must be disposed of in impermeable plastic bags conforming to the valid national regulations for the disposal of such waste.
- For user servicing, the machine shall be dismantled, cleaned and service, as far as is reasonably practicable, without causing risk to the maintenance staff and others. Suitable precautions include decontamination before dismantling, provision for local filtered exhaust ventilation where the machine is dismantled, cleaning of the maintenance area and suitable personal protect.

- The method by which covers of non-dust proof compartments should be removed for cleaning.
- The outside of the machine is decontaminated by vacuum cleaning methods and wiped clean or treated with sealant before being taken out of a hazardous area. All the machine part shall be regarded as contaminated when removed from the hazardous area and appropriate action taken to prevent dust dispersal.
- Operators should observe any safety regulation appropriate to be the material being handled

For maintenance on behalf of the user, the vacuum cleaner must be disassembled, cleaned and maintained as far as feasible, without causing a risk for the maintenance personnel or other persons. Prior to disassembly, the vacuum cleaner should be cleaned in order to prevent any risks. The room/enclosure in which the vacuum cleaner is disassembled should be well ventilated. Wear personal protective equipment during maintenance. After maintenance of the appliance, the maintenance area should be cleaned.

Cleaning ⚠

⚠ WARNING:

Never use solvents or other harsh chemicals for cleaning the non-metallic parts of the appliance. These chemicals may weaken the materials used in these parts. Never let any liquid get inside the machine; never immerse any part of the appliance into a liquid.

- Vacuum the outside of the dust extractor. Clean the exterior part of the machine with a dry cloth.
- After use dispose of the cloth in an appropriate container.

Cartridge Filter ⚠

It is recommended that this filter be replaced every six months, or in relation to the frequency of use and to the type of dirt.

⚠ WARNING:

Once the filter has been cleaned, check whether it is suitable for further use. If it has been damaged or broken, replace it with an original filter.

Lubrication

- Your appliance requires no additional lubrication.

Storage

- Empty the container. Clean the vacuum inside and outside, refer to the Cleaning section.
- Clean or replace filters, refer to the Filters section.
- To prevent back injuries, remove a full disposal collection bag, or drain vacuumed up fluid before transporting the vacuum cleaner.
- Wind the cable around the carrying handle and wrap suction hose around container.
- Carry the vacuum cleaner only by the carrying handle.
- Store appliance and accessories in a safe place.
- Place the unit and accessories in a dry room and secure it from unauthorized use. Store out of reach of children.

ENVIRONMENTAL PROTECTION ♻

Recycle raw materials instead of disposing as waste.

Accessories and packaging should be sorted for environmental-friendly recycling.

Separate collection. This product must not be disposed of with normal household waste.

Household User

Local regulations may provide for separate collection of electrical products from the household, at municipal waste sites or by retailer when you purchase a new product.

Please call Trend Customer Services for advice as to how to dispose of unwanted Trend electrical products in an environmentally safe way or visit **www.trend-uk.com**

Business User

Please call Trend Customer Services for disposal of unwanted Trend electrical products.

WARRANTY

The unit carries a manufacturer's warranty in accordance with the conditions on our website.

For the location of your nearest Trend Service Agent, please call Trend Customer Services or see our stockist locator at www.trend-uk.com.

ACCESSORIES

Please use only Trend original accessories.

All accessories are available for purchase from Trend Dealers. To find your nearest Trend Dealer please visit **www.trend-uk.com**

Filter Bag

For dry use only.

Ref. T32/1/5 5 off

Cartridge Filter HEPA

T33/2 1 off

DE – T33A

Sehr geehrter Kunde,

Vielen Dank, dass Sie dieses Produkt von Trend erworben haben. Wir hoffen, dass Sie es viele Jahre auf kreative und produktive Weise nutzen werden.

TECHNISCHE DATEN

Spannung	UK & Eire Europe		V_{AC} V_{AC}	220-240/115 220-240
Eingangsleistung	220-240v 115v		W W	1200 800
Frequenz			Hz	50
Strom abnehmen	220v-240v 115v		W W	1500 1000
Durchflussmenge	220-240v 115v		l/s l/s	23 22.5
Max. Unterdruck	220-240v 115v		mbar mbar	160 147
Filteroberfläche	HEPA		cmq	2300
Negativdruck	220-240v 115v		K_{PA}	16 14.7
Staubklasse				M
Staubbeutel-volumen			L	15
Behälter			L	25
Behälter-Nassvolumen Schalldruckpegel			L	17
Schalldruckpegel	220-240v 115v		dB	80.5 74.6
Vibration			m/s2	<=2.5
Schlauch	Länge Außendurchmesser		M mm	5 39
Maße	Höhe x Breite		mm	625 x 380
Gewicht	220-240v 115v		kg	8.34 8.89
L_{PA}	(Emissionsschall-druckpegel)	220-240v 115v	dB(A)	82 76
K_{PA}	(Unsicherheit für die angegebene Schallleistung)		dB(A)	1.5
L_{WA}	(Schallleistung-spegel)	220-240v 115v	dB(A)	94 88
K_{WA}	(Unsicherheit für die angegebene Schallleistung)		dB(A)	1.5

Sicherungen		
GB und Irland	220v-240v Werkzeuge	13 Ampere, im Stecker
GB und Irland	115V Werkzeuge	16 Ampere, Hauptstromleitung
Europe	220v-240v Werkzeuge	16 Ampere, Hauptstromleitung

⚠ ACHTUNG

Lesen Sie vor dem Gebrauch des Geräts die Anleitungen.

Definitionen: Sicherheitsrichtlinien

Die nachfolgenden Definitionen beschreiben den Schweregrad jedes Signalwortes. Bitte lesen Sie die Bedienungsanleitung und achten Sie auf diese Symbole.

Die folgenden Symbole werden in der Bedienungsanleitung verwendet:

⚠ WARNUNG:

Weist auf eine möglicherweise gefährliche Situation hin, die, wenn sie nicht vermieden wird, zum Tod oder schweren Verletzungen führen könnte.

⚠ ACHTUNG:

Weist auf eine möglicherweise gefährliche Situation hin, die, wenn sie nicht vermieden wird, zu geringfügigen oder mittelschweren Verletzungen führen kann.

HINWEIS: Weist auf ein Verhalten hin, das nicht mit Verletzungen verbunden ist, aber, wenn es nicht vermieden wird, zu Sachschäden führen kann.

HINWEIS: Weist auf ein Verhalten hin, das nicht mit Verletzungen verbunden ist, aber, wenn es nicht vermieden wird, zu Sachschäden führen kann.

Weist auf ein Stromschlagrisiko hin.

Weist auf Brandgefahr hin.

Weitere verwendete Symbole

Persönliche Schutzausrüstung (PSA) tragen. Ohren- , Augen- und Atemschutz muss getragen werden.

Weist auf Lebensgefahr, Gefahr von Verletzungen oder Beschädigung am Werkzeug bei Nichtbeachtung der Anleitungen in dieser Bedienungsanleitung

BESTIMMUNGSGEMÄSSE VERWENDUNG

Diese Maschine ist für das Aufsammeln, Aufsaugen, Transportieren und Trennen von nicht brennbaren trockenen Stäuben und nicht brennbaren Flüssigkeiten und Wasser-Luft-Gemischen bestimmt. Dieser Staubsauger der Staubklasse M ist für die gewerbliche Nutzung vorgesehen und für handwerkliche Betriebe und Werkstätten geeignet.

Gemäß IEC/EN 60335-2-69 darf ein Staubsauger der Staubklasse M nur zum Aufsaugen und Extrahieren von gefährlichen Stäuben mit einem Expositionsgrenzwert von ≥ 0,1 mg/m³ eingesetzt werden. Benutzen Sie den Staubsauger nur, wenn Sie alle Funktionen ohne Einschränkungen verstanden und ausführen können oder die entsprechende Einweisung erhalten haben.

Dieses Gerät eignet sich für den gewerblichen Gebrauch, zum Beispiel in Hotels, Schulen, Fabriken, Geschäften und Büros.

Das Gerät ist nur für den Gebrauch als Nass- und Trockensauger bestimmt.

FERNHALTEN. Unerfahrene Bediener müssen bei der Benutzung dieses Geräts beaufsichtigt werden.

Warnhinweise

WARNUNG: Es müssen alle Filter eingesetzt sein.

WARNUNG: Bediener sollten eine angemessene Unterweisung in die Benutzung dieser Maschinen erhalten haben.

WARNUNG: Das Stromkabel darf nicht mit den rotierenden Bürsten in Kontakt kommen.

WARNUNG: Diese Maschine ist nur für den trockenen und nassen Gebrauch bestimmt.

WARNUNG: Diese Maschine eignet sich nicht zum Aufsagen von gefährlichem Staub.

WARNUNG: Verwenden Sie die Steckdose des Geräts nur für die in der Anleitung angegebenen Zwecke.

WARNUNG: Wenn Schaum oder Flüssigkeit aus der Maschine austritt, sofort ausschalten.

WARNUNG: Die Maschine muss in den folgenden Situationen durch Entfernen des Steckers aus der Steckdose von ihrer Stromquelle getrennt werden: zur Reinigung oder Wartung, wenn Teile ersetzt werden oder die Maschine für eine andere Funktion für netzbetriebene Maschinen umgerüstet wird.

WARNUNG: Kinder sollten beaufsichtigt werden, um sicherzustellen, dass sie nicht mit dem Gerät spielen.

ACHTUNG: Diese Maschine ist nur für den Gebrauch in Innenbereichen ausgelegt.

ACHTUNG: Diese Maschine darf nur im Haus gelagert werden.

ACHTUNG: Reinigen Sie das Wasserstandsbegrenzungsgerät regelmäßig und untersuchen Sie es auf Anzeichen von Schäden.

ACHTUNG: Saugfunktion nicht überlasten.

ACHTUNG: Filter täglich reinigen.

ACHTUNG: Beutel nicht überfüllen.

Staubsauger **NICHT** für brennbaren Staub verwenden.

Staubsauger **NICHT** in explosionsgefährlichen Atmosphären benutzen. Dieses Gerät ist nicht dafür vorgesehen, von Personen (unter anderem Kinder) benutzt zu werden, deren körperlichen, sensorischen oder geistigen Fähigkeiten eingeschränkt sind oder denen es an Erfahrung, Kenntnis oder Kompetenz mangelt; es sei denn. Kinder sollten unter keinen Umständen mit diesem Gerät allein gelassen werden.

ELEKTRISCHE SICHERHEIT

Stromversorgung

WARNUNG:

Ziehen Sie vor Wartungsarbeiten den Netzstecker aus der Netzsteckdose.

Der Elektromotor wurde nur für eine Spannung entwickelt. Prüfen Sie stets, ob die Stromversorgung mit der Spannung auf dem Typenschild übereinstimmt. Maschinen, die für 220-240 Volt bemessen sind, können auch von einer Versorgungsquelle mit 220 Volt betrieben werden. Der Staubsauger wird vom Werk mit einem Stromkabel geliefert, das mit einem Schutzkontakt-Stecker versehen ist. Er darf nur an eine zugelassene geerdete Steckdose angeschlossen werden.

WARNUNG:

Benutzen Sie niemals eine Lichtsteckdose. Verbinden Sie niemals den Phasenleiter (L) oder Nullleiter (N) mit dem Erdungsstift, der mit E oder ⏚

Verwendung eines Verlängerungskabels

- Falls ein Verlängerungskabel benötigt wird, verwenden Sie ein zugelassenes dreiadriges Verlängerungskabel, das für die Stromversorgung dieses Werkzeugs geeignet ist (siehe technische Daten). Die minimale Leitergröße beträgt 1,5 mm2, die maximale Länge beträgt 30 m.

• Wenn Sie eine Kabeltrommel verwenden, wickeln Sie das Kabel immer vollständig ab.

WARNUNG:

115-V-Geräte müssen über einen ausfallsicheren Trenntransformator mit Massenabschirmung zwischen der Primär- und Sekundärwindung betrieben werden.

WARNUNG:

Lesen Sie die Bedienungsanleitung, um die Verletzungsgefahr zu verringern.

STAUBSAUGERSICHERHEIT

Wichtige Sicherheitshinweise

WARNUNG!

Lesen Sie alle Sicherheitshinweise und alle Anleitungen. Bei Missachtung der Warnhinweise und Anleitungen besteht die Gefahr eines Stromschlags, Feuers und/oder schwerer Verletzungen.

BEWAHREN SIE ALLE WARNHINWEISE UND ANLEITUNGEN ZUM NACHLESEN AUF. LESEN SIE VOR DEM GEBRAUCH DES GERÄTS ALLE ANLEITUNGEN UND BEFOLGEN SIE DIESE.

WARNUNG:

Bediener sollten eine angemessene Unterweisung in die Benutzung diese Maschinen erhalten.

WARNUNG:

Um das Stromschlagrisiko zu reduzieren. Vor Regen schützen. Im Haus lagern.

- Nur für den Nass- und Trockengebrauch.
- Das Verpackungsmaterial (z. B. Plastikbeutel) kann eine Gefahr darstellen; von Kindern und Tieren fernhalten.
- Bediener sollten eine angemessene Unterweisung in die Benutzung dieser Maschine erhalten.
- Vor dem Gebrauch sollten Bediener informiert, angeleitet und im Umgang mit der Maschine und den Substanzen, für die sie eingesetzt wird, geschult werden, einschließlich der sicheren Entfernung und Entsorgung des aufgesaugten Materials.
- Bediener sollten alle Sicherheitsbestimmungen in Bezug auf das zu verarbeitende Material beachten.
- Lassen Sie das Gerät während des Betriebs niemals unbeaufsichtigt. Lassen Sie das Gerät nicht zurück, wenn es an eine Stromquelle angeschlossen ist. Ziehen Sie den Stecker aus der Steckdose, wenn das Gerät nicht benutzt wird und vor Reparaturen. Schalten Sie alle Bedienelemente aus, bevor Sie den Stecker des Geräts aus der Steckdose ziehen.
- För CB-T33AL-115V: Das Gerät darf nicht von Kindern oder Personen mit eingeschränkten körperlichen, sensorischen oder geistigen Fähigkeiten oder Personen, denen es an Erfahrung und Kenntnis mangelt, benutzt werden.
- För CE/UKCA-T33A/T33A/EURO: Dieses Gerät kann von Kindern ab 8 Jahren und Personen mit eingeschränkten physischen, sensorischen oder mentalen Fähigkeiten oder Personen, die keine Erfahrung oder Kenntnisse haben, genutzt werden, wenn Sie entweder dabei beaufsichtigt werden oder in die sichere Benutzung unterwiesen wurden und die mit der Benutzung verbundenen Gefahren verstanden haben. Kinder sollten nicht mit dem Gerät spielen. Reinigung und Benutzerwartung sollten von Kindern nicht ohne Aufsicht durchgeführt werden.
- Kinder dürfen nicht mit dem Gerät spielen, es ist kein Spielzeug.
- Verwenden Sie dieses Gerät nur wie in der Bedienungsanleitung beschrieben.
- Die Verwendung dieser Maschine für Zwecke, die nicht in dieser Bedienungsanleitung angegeben werden, kann gefährlich sein und ist zu unterlassen.
- Verwenden Sie die Steckdose am Gerät nur für die in der Bedienungsanleitung beschriebenen Zwecke.
- Prüfen Sie das Gerät vor jedem Gebrauch.
- Die Saugdüse sollte vom Körper ferngehalten werden, insbesondere von empfindlichen Bereichen wie Augen, Ohren und Mund.
- Ziehen Sie nicht am Stromkabel, um dieses Gerät von der Steckdose zu trennen. Fassen Sie am Stecker an, nicht am Kabel, um das Gerät von der Steckdose zu trennen.
- Ziehen oder tragen Sie dieses Gerät nicht am Stromkabel. Das Stromkabel nicht als Griff verwenden, nicht in einer Tür einklemmen oder über scharfe Kanten oder Ecken ziehen.
- Führen Sie das Gerät nicht über das Stromkabel. Halten Sie das Stromkabel von beheizten Flächen fern.
- Fassen Sie den Stecker, das Gerät oder das Stromkabel nicht mit nassen Händen an.
- Stecken Sie keine Gegenstände in die Öffnungen des Geräts. Benutzen Sie das Gerät nicht mit blockierten Öffnungen Halten Sie die Öffnungen frei von Staub, Fusseln, Haaren und anderen Dingen, die den Luftfluss einschränken und Blockaden verursachen können.
- Halten Sie Haare, weite Kleidung, Finger und alle anderen Körperteile von den Öffnungen und den sich bewegenden Teilen des Geräts fern.
- Elektrostatische Aufladung ist in trockenen Bereichen oder bei niedriger Luftfeuchtigkeit möglich. Dies ist nur

vorübergehend und beeinträchtigt nicht die Benutzung des Staubsaugers. Um die Häufigkeit statischer Aufladung zu verringern, befeuchten Sie die Luft mit einem Gerät oder einem installierten Luftbefeuchter.

- Leeren Sie zur Vermeidung von Selbstentzündung nach jedem Gebrauch den Kanister.
- Seien Sie besonders vorsichtig, wenn Sie auf Treppen staubsaugen.
- Das Gerät muss vor dem Gebrauch sachgemäß zusammengebaut werden.
- Stellen Sie sicher, dass die benutzten Netzsteckdosen für die Maschine geeignet sind.
- Vergewissern Sie sich, dass die auf dem Typenschild angegebene Spannung mit der Versorgungsspannung übereinstimmt.
- Diese Maschinen eignen sich nicht zum Aufsaugen gesundheitsschädlicher Stäube oder brennbarer/ explosionsgefährlicher Stoffe (wie Asche und Ruß).
- Trennen Sie die Maschine immer erst von der Stromquelle, wenn Sie Wartungsarbeiten vornehmen oder die Maschine unbeaufsichtigt in Reichweite von Kindern oder behinderten Personen lassen.
- Die Maschine sollte niemals zur Reinigung in Wasser getaucht oder mit einem Wasserstrahl abgespritzt werden.
- Untersuchen Sie das Stromkabel und die Maschine regelmäßig auf Beschädigungen. Falls Sie Schäden entdecken, benutzen Sie das Gerät nicht, sondern wenden Sie sich an Ihr Service-Center, um das Gerät reparieren zu lassen.
- Wenn das Stromkabel beschädigt ist, muss es aus Sicherheitsgründen vom Hersteller, seinen Kundendienstzentralen oder ähnlich qualifizierten Personen ersetzt werden.
- Wenn ein Verlängerungskabel verwendet wird, müssen der Stecker und die Steckdose wasserdicht konstruiert sein.
- Wenn die Maschine umkippt, empfiehlt es sich, sie vor dem Ausschalten wieder aufzustellen.
- Das Gerät sollte nicht zum Aufsaugen von Wasser aus Containern, Toiletten, Wannen usw. verwendet werden.
- Es sollten keine scharfen Lösungsmittel oder Reinigungsmittel verwendet werden.
- Wartung und Reparaturen dürfen nur von qualifizierten Fachleuten durchgeführt werden. Verwenden Sie nur Original-Ersatzteile von Trend für die Wartung oder für Reparaturen.
- Der Hersteller haftet nicht für Sachschäden/ Verletzung von Personen oder Tieren, die durch die unsachgemäße Benutzung des Geräts verursacht werden.
- Verwenden Sie von Trend empfohlene Aufsätze und Original-Ersatzteile von Trend.
- Nur für den Nass- und Trockengebrauch.
- Beim Einsatz in Feuchträumen (z. B. im Badezimmer) darf das Gerät nur an Steckdosen angeschlossen werden, die durch einen FI-Schutzschalter im Schaltkreis abgesichert sind. Wenden Sie sich im Zweifelsfall an Ihren Elektrofachhändler.
- Vor dem Absaugen von Flüssigkeiten muss die korrekte Funktion des Schwimmers überprüft werden. Erreicht der Auffangbehälter beim Absaugen von Flüssigkeiten die maximale Füllhöhe, verschließt ein Schwimmer die Ansaugöffnung, und der Saugbetrieb wird unterbrochen. Schalten Sie dann das Gerät aus, ziehen Sie den Netzstecker ab und entleeren Sie den Tank. Reinigen Sie den Wasserstandsbegrenzer (Schwimmer) regelmäßig und untersuchen Sie ihn auf Anzeichen von Schäden.
- Das Gerät sofort ausschalten, wenn Schaum oder Flüssigkeit austritt.
- Schalten Sie das Gerät vor dem Entleeren des Tanks aus und ziehen Sie den Netzstecker aus der Steckdose.

DIESE ANLEITUNGEN AUFBEWAHREN

Weitere Sicherheitsregeln

WARNUNG:

Dieses Gerät enthält schädlichen Staub. Entleerung und Wartung, einschließlich Entfernung des Staubbeutels dürfen nur von geschulten Personen, die eine geeignete Schutzausrüstung tragen, vorgenommen werden. Schalten Sie das Gerät erst ein, wenn das komplette Filtersystem installiert ist. Andernfalls gefährden Sie Ihre Gesundheit.

- Saugen Sie nichts auf, das brennt oder raucht, wie zum Beispiel heiße Asche, Streichhölzer oder Zigaretten.
- Saugen Sie mit dem Gerät keine brennbaren, explosionsgefährlichen Substanzen, wie Körner, Kohle oder andere feinkörnige brennbare Materialien auf.
- Saugen Sie mit dem Gerät keine gefährlichen, toxischen oder krebserregenden Materialien wie Asbest oder Pestizide auf.
- Saugen Sie niemals explosionsgefährliche Flüssigkeiten (z. B. Farbverdünner, Benzin, Dieselöl, Heizöl usw.), Säuren oder Lösungsmittel auf.
- Benutzen Sie den Staubsauger nicht ohne Filter, mit Ausnahme wie im Abschnitt „Nasssaugen“ in dieser Bedienungsanleitung beschrieben.
- Manche Hölzer enthalten Schutzmittel, die giftig sein können. Seien Sie besonders vorsichtig, um das Einatmen und den Hautkontakt beim Arbeiten mit diesen Substanzen zu vermeiden. Fordern Sie sämtliches Sicherheitsmaterial an, das beim Materiallieferanten erhältlich ist, und folgen Sie den Sicherheitsvorgaben.

- Verwenden Sie den Staubsauger nicht als Sitz, Leiter oder Trittleiter.
- Stellen Sie keine schweren Gegenstände auf den Staubsauger.
- Hängen Sie den Staubsauger, zum Beispiel zum Transportieren, nicht auf.

Persönliche Schutzausrüstung (PSA) tragen. Ohren- , Augen- und Atemschutz muss getragen werden.

RESTRISIKEN

Trotz Beachtung der geltenden Sicherheitsvorschriften und des Einsatzes von Schutzvorrichtungen können bestimmte Risiken nicht vermieden werden.

Dies sind:

- Beeinträchtigung des Gehörs;
- Verletzungsgefahr durch umherfliegende Teilchen;
- Verbrennungsgefahr aufgrund während des Betriebs heiß werdender Einsatzwerkzeuge;
- Verletzungsgefahr durch andauernden Gebrauch.

KENNZEICHNUNGEN AUF DEM WERKZEUG

Die folgenden Symbole sind auf dem Gerät abgebildet.

Vor dem Gebrauch die Bedienungsanleitung lesen.

WARNUNG:

Dieses Gerät enthält schädlichen Staub. Entleerung und Wartung, einschließlich Entfernung des Staubbeutels dürfen nur von geschulten Personen, die eine geeignete Schutzausrüstung tragen, vorgenommen werden. Schalten Sie das Gerät erst ein, wenn das komplette Filtersystem installiert ist. Andernfalls gefährden Sie Ihre Gesundheit.

Staubsauger der Klasse M können zum Aufsaugen von trockenen, nicht brennbaren Stäuben mit Arbeitsplatz-Grenzwerten von ≥ 0,1 mg/m3 eingesetzt werden.

WARNUNG:

Der Staubsauger enthält Material, das schädlich für die Gesundheit ist. Lassen Sie das Leeren und Warten, einschließlich der Entsorgung von Staubauffangbehältern, nur von Spezialisten durchführen. Es muss eine angemessene Schutzausrüstung getragen werden. Benutzen Sie den Staubsauger nur mit dem kompletten Filtersystem. Andernfalls gefährden Sie Ihre Gesundheit.

Position der Datumsangabe

Der Datumscode, der das Herstellungsjahr enthält, ist auf das Typenschild gedruckt, das auf dem oberen Gerätegehäuse zu finden ist.

LIEFERUMFANG

1 x Patronenfilter HEPA H13
1 x Kein Schaumfilter
2 x Laufrollen
2 x Haupträder
1 x Behälter
1 x synthetischer Staubbeutel
1 x Schlauch 5 m x 39 mm Ø mit Schlauchtülle
2 x Verlängerungsrohre
1 x gebogenes Metallrohr
1 x hocheffiziente Bodenbürste
1 x Hartbodenbürste
1 x Elektrowerkzeug-Adapter
1 x Fugendüse/-bürste
1 x Bedienungsanleitung
1 x Garantiekarte

BESCHREIBUNG DER BESTANDTEILE – (Fig. 1)

A. Ein-/Ausschalter
B. Elektrowerkzeugbuchse
C. Absauggeschwindigkeitsanzeige
D. Rüttler-Taste
E. Tragegriff
F. Patronenfilter HEPA
G. Staubbeutel
H. Behälter
I. Schlauchanschluss am Behälter
J. Flansch des Behälterdeflektors
K. Deckel
L. Behälterverschluss
M. Laufrollen
N. Haupträder
O. Bajonettanschluss des Schlauches
P. Schlauch 5 m x 39 mm Ø
Q. Verlängerungsrohre
R. Gebogenes Metallrohr
S. Fugen/Bürstenaufsatz
T. Elektrowerkzeug-Adapter
U. Hartbodenbürste
V. Schlauchtülle
W. Hocheffiziente Bodenbürste
X. Aufbewahrungsplatz am Gerät

- Prüfen Sie Werkzeug, Bestandteile und Zubehör auf

Schäden, die während des Transports entstanden sein könnten. Im Behälter können sich Teile und Zubehör befinden.

- Vor dem Betrieb sollte diese Bedienungsanleitung sorgfältig durchgelesen und verstanden werden.

⚠ WARNUNG:

Modifizieren Sie niemals das Gerät oder einen seiner Bestandteile. Dies könnte zu Beschädigungen oder Verletzungen führen.

MONTAGE - (Fig. 2) ⚠

Das Zubehör befindet sich im Behälter. Öffnen Sie die drei Verschlüsse am Behälter, entfernen Sie die Motorabdeckung und entnehmen Sie das Zubehör. Drehen Sie den Behälter auf den Kopf, stecken Sie die vorderen Laufrollen ein. Stecken Sie die Hauptträder ins Gehäuse, bis sie mit einem Klicken einrasten. Drehen Sie den Behälter wieder richtig herum. Setzen Sie den Staubbeutel ein (siehe Abschnitt zum Einsetzen und Entfernen des Staubbeutels) Stellen Sie sicher, dass die Flügelschraube des Patronenfilters fest angezogen ist. Befestigen Sie den Motor wieder und achten Sie darauf, dass alle drei Behälterverschlüsse geschlossen sind.

Einsetzen des Staubbeutels - (Fig. 3) ⚠

- Öffnen Sie die Verschlüsse am Behälter und entfernen Sie den Deckel.
- Der Staubbeutel hat eine mit Pappe verstärkte Öffnung mit einer Lasche an der Oberseite.
- Handhaben Sie den Staubbeutel vorsichtig, um Schäden zu vermeiden und zu verhindern, dass er vom Flansch des Behälterdeflektors oder von anderen scharfkantigen oder vorstehenden Elementen aufgerissen wird oder an diesen hängenbleibt.
- Setzen Sie den Staubbeutel mit der Öffnung auf die Vorderseite des Staubsaugers zeigend in den Behälter ein.
- Ziehen Sie die Öffnung des Staubbeutels über den Flansch des Behälterdeflektors. Die Staubbeutelöffnung muss über die Kante am Deflektor des Behälters geführt werden.
- Der Staubbeutel muss fest an den Deflektor gedrückt werden.
- Falten Sie den Rest des Einwegstaubbeutels nach unten in den Behälter auseinander.

⚠ ACHTUNG:

Handhaben Sie den Beutel mit Vorsicht, damit er beim Einsetzen oder Entfernen nicht beschädigt wird.

Entfernen des Staubbeutels - (Fig. 4) ⚠

Lösen Sie zum Entfernen des Beutels den Behälterschlauch, ziehen Sie den Beutel vom Flansch des Behälterdeflektors. Schließen Sie den Beutel, indem Sie die Lasche umklappen. Entsorgen Sie den Filter in einem geeigneten Behälter, der die entsprechenden gesetzlichen Auflagen erfüllt. Es ist angebracht, den Beutel regelmäßig auszuwechseln, um eine optimale Kühlung des Motors zu gewährleisten. Wenn der Staubsauger ohne Papierstaubbeutel verwendet wird, empfiehlt es sich, den Staubbehälter nach jedem Gebrauch zu entleeren und zu reinigen.

⚠ Der Staubbeutel muss ersetzt werden, wenn die Absauggeschwindigkeitsanzeige dauerhaft rot anzeigt..

Anbringen des Schlauchs, der Düsen und Rohre - (Fig. 5, 5a) ⚠

- Befestigen Sie den Schlauch am Behälter, indem Sie den Schlauch mit dem Bajonettanschluss in den Schlauchanschluss am Behälter schieben. Stellen Sie sicher, dass die Bajonettlaschen senkrecht sind und drehen Sie den Bajonettanschluss zum Befestigen im Uhrzeigersinn. Drehen Sie den Schlauch mit dem Bajonettanschluss zum Entfernen gegen den Uhrzeigersinn und ziehen Sie ihn aus der Anschlussöffnung.
- Die Tüllen sind ein Schiebesitz an den Verlängerungsrohren. Drehen Sie die Tüllen zum Entfernen in die entgegengesetzte Richtung und ziehen Sie sie auseinander.
- Verwenden Sie für Teppiche die Universaltülle.
- Stecken Sie für Böden den Bürsteneinsatz in die Universaltülle.

Einsetzen/Entfernen des Patronenfilters - (Fig. 6)

Die Filterpatrone muss vollständig eingeschoben werden und wird durch Drehen der Flügelmutter im Uhrzeigersinn gesichert. Prüfen Sie diese auf ordnungsgemäßen Sitz. Um die Filterpatrone zu entfernen, drehen Sie die Flügelmutter gegen den Uhrzeigersinn und ziehen Sie die Filterpatrone heraus. Achten Sie darauf, dass die Dichtung um die Halteschraube herum vorhanden ist.

Prüfen Sie vor dem Gebrauch des Geräts stets, dass alle beiliegenden Filter korrekt positioniert sind.

BETRIEB

Inbetriebnahme

Beachten Sie die korrekte Netzspannung! Die Spannung der Stromquelle muss mit der vom Hersteller auf dem Typenschild angegebenen Spannung übereinstimmen. Geräte, die mit 220-240v gekennzeichnet sind, können auch mit 220 V betrieben werden. Bitte lesen Sie die HSE-Richtlinien zum Umgang mit gesundheitsschädlichen Materialien.

- Das Gerät muss immer sicher und stabil auf waagerechten Untergrund gestellt werden.
- Setzen Sie die dem jeweiligen Zweck entsprechenden Filter ein.
- Benutzen Sie das Gerät nie ohne Filter.
- Verwenden Sie das für die geplante Anwendung am besten geeignete Zubehör.

Der Staubsauger darf generell nicht in Räumen benutzt werden, in denen die Gefahr einer Explosion besteht. Um Strom zu sparen, schalten Sie den Staubsauger nur ein, wenn Sie ihn benutzen.

Tägliches Saugen

Benutzen Sie das Gerät nie ohne den Polyurethan-Schaumfilter, den Patronenfilter oder den Staubbeutel.

- Setzen Sie die Filterpatrone ein und sichern Sie diese mit der Flügelschraube.
- Um den Staubsauger einzuschalten, drücken Sie den Knopf nach unten.
- Um den Staubsauger auszuschalten, drücken Sie den Knopf erneut nach unten.

Wenn die Absauggeschwindigkeitsanzeige rot ist, halten Sie die Filterrüttler-Taste für 3 Sekunden gedrückt. (Gerät/Absaugung muss aktiviert sein.) Die Filterrüttler-Funktion ist weitere 5 Sekunden aktiv, nachdem Sie die Taste losgelassen haben. Wenn die Anzeige nur rot wird, wenn Sie das Gerät mit einem Elektrowerkzeug verbinden, prüfen Sie, ob eventuell die Absaugtüllen des Werkzeugs und des Schlauchs blockiert sind. Falls keine Blockade vorliegt, kann das Gerät benutzt werden.

Prüfen Sie regelmäßig den Durchfluss, indem Sie den Absaugschlauch abnehmen.

Falls die Anzeige fortlaufend rot ist, ist möglicherweise der Staubbeutel voll und muss ausgewechselt werden. Siehe Filter

HINWEIS: Es muss eine angemessene Belüftungsintensität (M) sichergestellt werden, damit die Abluft frei zirkulieren kann. Beachten Sie die jeweiligen nationalen Vorschriften.

Nasssaugen

Keine brennbaren oder explosiven Flüssigkeiten absaugen, z. B. Benzol, Öl, Alkohol, Lösungsmittel. Saugen Sie keinen heißen oder brennenden Staub. Betreiben Sie das Gerät nicht in Räumen, in denen Explosionsgefahr besteht. Stäube, Dämpfe oder Flüssigkeiten können sich entzünden oder explodieren. Der Staubsauger darf nicht als Wasserpumpe verwendet werden. Der Staubsauger ist zum Aufsaugen von Luft- und Wassergemischen bestimmt. Ziehen Sie den Netzstecker aus der Steckdose, bevor Sie jegliche Arbeiten am Staubsauger durchführen.

HINWEIS: Die Anforderungen für den Eindringungsgrad (Staubklasse M) sind nur für das Trockensaugen nachgewiesen.

- Entfernen Sie den Sammelbeutel und die Filterpatrone, leeren Sie den Behälter und setzen Sie den Polyurethanschaumfilter vor dem Nasssaugen ein.
- Bringen Sie den Polyurethanschaumfilter um den Schwimmerkäfig herum an.
- Achten Sie darauf, dass der Autostart-Wippschalter auf (I) ON (Ein) gestellt ist, bevor Sie den Staubsauger einschalten.
- Um den Staubsauger auszuschalten, stellen Sie den Ein-/Aus-Schalter auf (0) OFF (Aus) und trennen Sie ihn von der Stromversorgung.

Schließen Sie KEINE Elektrowerkzeuge an die Steckdose an (bei Verwendung des Staubsaugers zum Nasssaugen).

Stecken Sie den Staubsauger in eine durch Fehlerstromschutzschalter (FI) geschützte Steckdose, wenn Sie den Staubsauger zum Nasssaugen verwenden. Das Gerät sofort ausschalten, wenn Schaum oder Flüssigkeit austritt.

Wenn die Flüssigkeit den höchstzulässigen Füllstand im Auffangbehälter erreicht hat, blockiert der Schwimmerregler automatisch das Ansaugen und das Motorgeräusch verändert sich: den Staubsauger sofort ausschalten, den Netzstecker aus der Steckdose ziehen, den Saugkopf aus dem Auffangbehälter nehmen und entleeren.

Auffangbehälter leeren:-

- Schalten Sie den Staubsauger aus und ziehen Sie den

Netzstecker aus der Steckdose.

- Auffangbehälter entriegeln und Deckel abnehmen.
- Leeren Sie den Inhalt des Auffangbehälters in einen geeigneten Behälter oder Abfluss.
- Deckel und Verschlüsse wieder anbringen.

Anschluss an Elektrowerkzeuge - (Fig. 7)

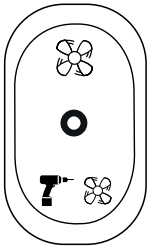

Die Steckdose für Elektrowerkzeuge ist immer aktiv, wenn der Automatikmodus (II) ausgewählt ist

VORSICHT:

Verwenden Sie die Steckdose für Elektrowerkzeuge nur für die in der Anleitung angegebenen Zwecke. Autostart-Steckdose zur Verwendung mit einem Elektrowerkzeug von maximal 1500 Watt (für 220-240 V), 1000 Watt (für 115 V) und mindestens 50 Watt.

- Um die Steckdose für Elektrowerkzeugs zu aktivieren, stellen Sie den Ein-/Aus-Schalter auf (II). Wenn ein Elektrowerkzeug angeschlossen wird, startet der Staubsauger automatisch, sobald das Elektrowerkzeug gestartet wird.
- Schließen Sie den Schlauch an den Staubauslass des Elektrowerkzeugs an, indem Sie den Schlauchauslass und bei Bedarf den Stufenadapter verwenden.

(0) OFF - Ausschalten.

(I) ON - Manuelles saugen.

(II) - Startet automatisch mit dem angeschlossenem Elektrowerkzeug.

WARTUNG UND REPERATUR

Bitte verwenden Sie nur Original-Ersatz- und Zubehörteile von Trend.

- Bevor Sie Arbeiten am Staubsauger vornehmen, trennen Sie das Gerät von der Stromversorgung.
- Für einen sicheren Gebrauch und um zu gewährleisten, dass das Gerät einwandfrei funktioniert, halten Sie den Staubsauger und die Lüftungsschlitze stets sauber.
- Tragen Sie eine Staubschutzmaske, wenn Sie den Staubsauger reinigen und warten.
- Aus Sicherheitsgründen darf das Stromkabel nur von Trend oder einem Trend Service-Partner ersetzt werden, falls dies erforderlich ist.
- Eine technische Prüfung muss mindestens einmal pro Jahr vom Hersteller oder einer hierzu beauftragten Person durchgeführt werden, z. B. auf Schäden am Filter, Dichtigkeit des Staubsaugers und Funktion der Bedieneinheit.
- Bei Staubsaugern der Klasse M, die in kontaminierten Umgebungen eingesetzt wurden, sollten die Außenseite sowie alle Maschinenteile gereinigt oder mit Dichtungsmitteln behandelt werden.
- Bei Wartungsarbeiten und Reparaturen müssen alle kontaminierten Komponenten, die nicht zufriedenstellend gereinigt werden können, entsorgt werden.
- Solche Komponenten müssen in undurchlässigen Plastikbeuteln, die die geltenden nationalen Vorschriften für die Entsorgung dieses Abfalls erfüllen, entsorgt werden.
- Für die Benutzerwartung muss die Maschine, soweit zumutbar, zerlegt, gereinigt und gewartet werden, ohne das Wartungspersonal und andere zu gefährden. Es sind angemessene Sicherheitsvorkehrungen zu treffen, einschließlich der Dekontaminierung, vor dem Zerlegen; Bereitstellung einer gefilterten Entlüftung dort, wo die Maschine zerlegt wird; Reinigung des Wartungsbereichs und geeignete persönliche Schutzausrüstungen.
- Die Methode, mit der Abdeckungen von nicht staubdichten Fächern zum Reinigen entfernt werden sollten.
- Die Außenseite der Maschine wird zur Dekontaminierung abgesaugt und sauber gewischt oder mit einem Dichtungsmittel behandelt, bevor die Maschine aus einem Gefahrenbereich entfernt wird. Alle Maschinenteile müssen als kontaminiert betrachtet werden, wenn die Maschine aus einem Gefahrenbereich entfernt wird, und es müssen angemessene Vorkehrungen getroffen werden, um die Ausbreitung von Staub zu verhindern.
- Bediener sollten alle Sicherheitsbestimmungen in Bezug auf das zu verarbeitende Material beachten.

Für Wartungsarbeiten, die im Auftrag des Benutzers durchgeführt werden, muss der Staubsauger zerlegt, gereinigt und soweit wie möglich gewartet werden, ohne das Wartungspersonal oder andere zu gefährden. Vor dem Zerlegen muss der Staubsauger gereinigt werden, um Risiken vorzubeugen. Der Raum, in dem der Staubsauger zerlegt wird, muss gut belüftet sein. Während der Wartung ist eine persönliche Schutzausrüstung zu tragen. Nach der Wartung des Geräts muss der Wartungsbereich gereinigt werden.

Reinigung

WARNUNG:

Verwenden Sie niemals Lösungsmittel oder andere aggressive Chemikalien zum Reinigen der nicht-metallischen Teile des Geräts. Diese Chemikalien können das Material dieser Teile angreifen. Lassen Sie niemals Flüssigkeit in die Maschine gelangen; tauchen Sie niemals einen Teil des Geräts in eine Flüssigkeit.

- Saugen Sie die Außenseite des Staubextraktors ab. Wischen Sie die Außenseite der Maschine mit einem trockenen Tuch ab.
- Entsorgen Sie das Tuch anschließend in einem geeigneten Behälter.

Patronenfilter

Der Patronenfilter (nur die Außenseite) sollte regelmäßig unter laufendem Wasserhahn abgespült werden, um Beschädigungen der Filteroberfläche zu vermeiden. Es wird jedoch empfohlen, diesen Filter alle sechs Monate oder entsprechend der Häufigkeit der Benutzung und der Art des Schmutzes zu ersetzen

WARNUNG:

Reinigen Sie den Filter nicht mit Wasser!

WARNUNG:

Prüfen Sie, ob der Filter weiter benutzt werden kann, nachdem Sie ihn gereinigt haben. Falls er beschädigt wurde, ersetzen Sie ihn durch einen Original-Filter.

Schmierung

- Ihr Gerät muss nicht zusätzlich geschmiert werden.

Lagerung

- Entleeren Sie den Behälter. Reinigen Sie den Staubsauger von innen und außen - siehe Abschnitt Reinigung
- Reinigen oder ersetzen Sie die Filter - siehe Abschnitt Filter.
- Um Rückenbeschwerden zu vermeiden, entfernen Sie einen vollen Einwegstaubbeutel oder gießen Sie die aufgesaugte Flüssigkeit aus, bevor Sie den Staubsauger transportieren.
- Wickeln Sie das Kabel um den Tragegriff und den Absaugschlauch um den Behälter.
- Tragen Sie den Staubsauger nur am Tragegriff.
- Lagern Sie das Gerät und das Zubehör an einem sicheren Ort. Stellen Sie das Gerät und das Zubehör in einen trockenen Raum und sicheren Sie alles gegen unerlaubten Gebrauch. Lagern Sie das Gerät und Zubehör außer Reichweite von Kindern.

UMWELTSCHUTZ

Recyceln Sie Rohmaterialien, anstatt sie als Müll zu entsorgen.

Zubehör und Verpackung sollten für ein umweltfreundliches Recycling sortiert werden.

Separate Sammlung. Dieses Produkt darf nicht mit dem normalen Hausabfall entsorgt werden.

Private Benutzer

Regionale Vorschriften können die getrennte Sammlung von Elektroprodukten verlangen. Diese Geräte müssen bei städtischen Deponien entsorgt oder beim Kauf eines neuen Produkts zu dem Fachhändler zurückgebracht werden. Rufen Sie den Kundendienst von Trend an, um Rat in Bezug auf die Entsorgung von elektrischen Trend Produkten auf umweltgerechte Weise zu erhalten, oder besuchen Sie **www.trend-uk.com.**

Gewerbliche Benutzer

Rufen Sie für die Entsorgung von elektrischen Trend Produkten den Kundendienst von Trend an.

GARANTIE

Das Gerät ist mit einer Herstellergarantie

unter den auf der Garantiekarte genannten

Bedingungen versehen. Um den nächstgelegenen Trend Service-Partner zu finden, rufen Sie bitte den Trend-Kundendienst an oder nutzen Sie unsere Fachhändler-Suche auf **www.trend-uk-com.**

ZUBEHÖR

Bitte verwenden Sie nur Original-Zubehör von Trend.

Sämtliches Zubehör kann von Trend Fachhändlern bezogen werden. Um einen Trend Fachhändler in Ihrer Nähe zu finden, besuchen Sie bitte **www.trend-uk.com.**

Filterbeutel

Nur für den trockenen Gebrauch.

Artikel-Nr. T33/1/5 5 aus

Patronenfilter HEPA

T33/2 1 aus

FR – T33A

Cher client,

Nous vous remercions d'avoir choisi ce produit Trend et vous souhaitons de nombreuses années d'utilisation créative et productive.

DONNÉES TECHNIQUES

Tension	Royaume-Uni et Irlande Europe		V_{AC} V_{AC}	220-240/115 220-240
Puissance d'entrée	220v-240v 115v		W W	1200 800
Fréquence			Hz	50
Prise de force	220v-240v 115v		W W	1500 1000
Débit	220v-240v 115v		l/s l/s	23 22.5
Aspiration max.	220v-240v 115v		mbar mbar	160 147
Surface du filtre	HEPA		cmq	2300
Pression négative	220v-240v 115v		K_{PA}	16 14.7
Catégorie de poussière				M
Contenu du sac de collecte			L	15
Réservoir			L	25
Volume humide du conteneur			L	17
Bruit	220v-240v 115v		dB	80.5 74.6
Vibration			m/s^2	<=2.5
Tuyau	Longueur Diamètre extérieur		M mm	5 39
Dimensions	Hauteur x largeur		mm	625 x 380
Poids	220v-240v 115v		kg	8.34 8.89
L_{PA}	(niveau de pression acoustique d'émission)	220v-240v 115v	dB(A)	82 76
K_{PA}	(incertitude pour le niveau acoustique donné)		dB(A)	1.5
L_{WA}	(niveau de puissance acoustique)	220v-240v 115v	dB(A)	94 88
K_{WA}	(incertitude pour le niveau acoustique donné)		dB(A)	1.5

Fusibles		
Royaume-Uni et Irlande	Outils 220v-240v	13 Ampères, dans la fiche
Royaume-Uni et Irlande	Outils 115 V	16 Ampères, secteur
Europe	Outils 220v-240v	16 Ampères, secteur

⚠ ATTENTION:

Lisez les consignes avant d'utiliser l'appareil.

Définitions : Consignes de sécurité

Les définitions ci-dessous décrivent le niveau de sévérité pour chaque indication de danger. Veuillez lire le manuel et prêter attention à ces symboles.

Les symboles suivants sont utilisés dans ce manuel :

⚠ AVERTISSEMENT:

Indique une situation dangereuse potentielle qui, si elle n'est pas évitée, peut entraîner la mort ou des blessures graves.

⚠ ATTENTION:

Indique une situation dangereuse potentielle qui, si elle n'est pas évitée, peut entraîner des blessures légères ou modérées.

AVIS : Indique une pratique non liée à des blessures corporelles mais qui, si elle n'est pas évitée, peut entraîner des dommages matériels.

AVIS: Indique une pratique non liée à des blessures corporelles mais qui, si elle n'est pas évitée, peut entraîner des dommages matériels.

Indique un risque de décharge électrique.

Indique un risque d'incendie.

Symboles supplémentaires utilisés

Portez des équipements de protection individuelle (EPI). Le port d'une protection auditive, oculaire et respiratoire est obligatoire.

Indique un risque de blessures corporelles, un danger de mort ou une détérioration de l'outil en cas de non-respect des consignes du présent manuel.

UTILISATION PRÉVUE

Cet appareil est destiné à la collecte, à l'aspiration, à l'acheminement et à la séparation de poussières sèches non inflammables ainsi que de liquides et de mélanges eau-air non inflammables. Cet aspirateur à poussière de classe M est destiné à une utilisation professionnelle. Il est adapté aux commerces et aux ateliers.

Conformément à la norme IEC/EN 60335-2-69, l'aspiration de poussières de catégorie M peut uniquement être utilisée pour l'aspiration et l'extraction de poussières nocives avec une valeur limite d'exposition ≥ 0,1 mg/m3. Utilisez l'aspirateur uniquement si vous comprenez complètement et pouvez utiliser toutes les fonctions sans limitation ou si vous avez reçu des instructions appropriées.

Cet appareil convient à une utilisation commerciale, par exemple dans les hôtels, les écoles, les usines, les magasins et les bureaux.

L'appareil est conçu pour être utilisé comme un aspirateur sec et humide uniquement.

NE laissez **PAS** les enfants toucher cet appareil. Les opérateurs inexpérimentés doivent être surveillés lors de l'utilisation de cet appareil.

⚠ AVERTISSEMENTS:

AVERTISSEMENT: assurez-vous que tous les filtres sont installés.

AVERTISSEMENT: Les opérateurs doivent recevoir des instructions appropriées sur l'utilisation de ces appareils.

AVERTISSEMENT: Ne laissez pas le cordon d'alimentation entrer en contact avec les brosses rotatives.

AVERTISSEMENT: Cette machine est destinée à un usage sec et humide uniquement.

AVERTISSEMENT: Cet appareil n'est pas destiné à collecter des poussières dangereuses.

AVERTISSEMENT: N'utilisez la prise de courant de la machine qu'aux fins spécifiées dans les instructions.

AVERTISSEMENT: Si de la mousse ou du liquide s'échappe de la machine, éteignez-la immédiatement.

AVERTISSEMENT: L'appareil doit être débranché de sa source d'alimentation électrique pendant le nettoyage ou l'entretien et lors du remplacement de pièces ou de la conversion de l'appareil à une autre fonction pour les appareils alimentés sur secteur, en retirant la fiche de la prise électrique.

AVERTISSEMENT: Les enfants doivent être surveillés pour s'assurer qu'ils ne jouent pas avec l'appareil.

ATTENTION: Cet appareil est destiné à une utilisation à l'intérieur uniquement.

ATTENTION: Cet appareil doit être rangé à l'intérieur uniquement.

ATTENTION: Nettoyez régulièrement le limiteur de niveau d'eau et examinez-le pour détecter tout signe de dommage.

ATTENTION: Ne surchargez pas l'aspiration.

ATTENTION: Nettoyez les filtres tous les jours.

ATTENTION: Ne remplissez pas trop le sac.

N'utilisez **PAS** l'aspirateur sur des poussières combustibles.

N'utilisez **PAS** l'aspirateur dans des atmosphères explosives. Ce produit n'est pas prévu pour être utilisé par les personnes (y compris les enfants) ayant des capacités physiques, sensorielles ou mentales réduites ; ou dont l'expérience, les connaissances et les compétences sont insuffisantes. Les enfants ne doivent jamais être laissés seuls avec ce produit.

⚡ SÉCURITÉ ÉLECTRIQUE

Alimentation électrique

⚠ AVERTISSEMENT:

Avant toute intervention d'entretien, isolez la fiche secteur de la source d'alimentation électrique

Le moteur électrique a été conçu pour une seule tension. Vérifiez toujours que l'alimentation électrique corresponde à la tension sur la plaque signalétique. Les appareils conçus pour une tension de 220-240v peuvent également fonctionner à partir d'une alimentation 220 V. L'aspirateur est équipé en usine d'un cordon/câble d'alimentation électrique secteur, doté d'une fiche de mise à la terre. Il doit uniquement être branché à une prise de terre homologuée

⚡ AVERTISSEMENT

N'utilisez jamais une douille. Ne raccordez jamais le fil de la phase (L) ou du neutre (N) sur la broche de terre marquée E ou ⏚

Utilisation d'une rallonge

- Si une rallonge est nécessaire, utilisez une rallonge à trois conducteurs homologuée et compatible avec la puissance d'entrée de cet outil (voir les données techniques). La taille minimale du conducteur est 1,5 mm2, la longueur maximale est 30 m.
- Lorsque vous utilisez un enrouleur de câble, déroulez toujours complètement le câble.

AVERTISSEMENT:

Les unités 115 V doivent fonctionner via un transformateur d'isolement de sécurité avec un blindage de terre entre l'enroulement primaire et l'enroulement secondaire.

AVERTISSEMENT:

Pour réduire le risque de blessures, lisez le mode d'emploi.

SÉCURITÉ RELATIVE AU NETTOYAGE PAR ASPIRATION

Consignes de sécurité importantes

AVERTISSEMENT!

Lisez tous les avertissements de sécurité et toutes les consignes. Le non-respect des avertissements et des consignes peut entraîner un risque de décharge électrique, d'incendie et/ou de blessures graves.

CONSERVEZ TOUS LES AVERTISSEMENTS ET TOUTES LES CONSIGNES POUR CONSULTATION ULTÉRIEURE. AVANT D'UTILISER L'APPAREIL, LISEZ ET RESPECTEZ TOUTES LES CONSIGNES.

AVERTISSEMENT:

Les opérateurs doivent recevoir des instructions appropriées sur l'utilisation de ces appareils.

AVERTISSEMENT:

Pour réduire le risque de décharge électrique. N'exposez pas l'appareil à la pluie. Rangez l'appareil à l'intérieur.

- Pour usage humide et sec uniquement.
- Les éléments utilisés pour l'emballage (par exemple les sachets en plastique) peuvent être dangereux, maintenez-les à l'écart des enfants et des animaux.
- Les opérateurs doivent recevoir des instructions appropriées sur l'utilisation de cet appareil.
- Avant utilisation, les opérateurs doivent recevoir des informations, des instructions et une formation concernant l'utilisation de l'appareil et les substances pour lesquelles il doit être utilisé, dont la méthode sûre de retrait et de mise au rebut des matières collectées.
- Les opérateurs doivent respecter les règles de sécurité applicables aux matières manipulées.
- Ne laissez jamais l'équipement sans surveillance lorsque vous l'utilisez. Ne laissez pas l'appareil branché à une source d'alimentation électrique. Débranchez-le de la prise lorsque vous ne l'utilisez pas et avant d'effectuer son entretien. Désactivez toutes les commandes avant de débrancher l'appareil.
- Pour CB-T33AL-115V: L'appareil ne doit pas être utilisé par des enfants ou des personnes aux capacités physiques, sensorielles ou mentales réduites ou manquant d'expérience et de connaissances.
- Pour CE/UKCA-T33A/T33A/EURO: Cet appareil peut être utilisé par des enfants âgés d'au moins 8 ans et des personnes dont les capacités physiques, sensorielles ou mentales sont réduites, ou encore qui manquent d'expérience et de connaissances, à la condition qu'ils soient sous supervision ou qu'ils aient reçu des instructions concernant l'utilisation de l'appareil de façon sûre, et qu'ils comprennent les dangers impliqués. Les enfants ne doivent pas jouer avec l'appareil. Le nettoyage et l'entretien par l'utilisateur ne doivent pas être effectués par des enfants sans supervision.
- Les enfants ne doivent pas jouer avec l'appareil, ce n'est pas un jouet.
- Utilisez cet appareil uniquement comme décrit dans le manuel.
- L'utilisation de cet appareil à des fins non spécifiées dans ce manuel peut être dangereuse et doit être évitée.
- Utilisez uniquement la prise électrique de l'appareil aux fins spécifiées dans le mode d'emploi.
- Contrôlez toujours l'appareil avant utilisation.
- L'embout d'aspiration doit être maintenu à l'écart du corps, en particulier des zones sensibles telles que les yeux, les oreilles et la bouche.
- Ne débranchez pas cet appareil en tirant sur le cordon d'alimentation. Pour débrancher, saisissez la fiche et non le cordon d'alimentation.
- Ne tirez pas et ne portez pas cet appareil par le cordon d'alimentation. N'utilisez pas le cordon d'alimentation comme une poignée, ne fermez pas les portes sur le cordon d'alimentation et ne tirez pas le cordon d'alimentation autour de bords ou de coins tranchants.
- Ne faites pas passer l'appareil sur le cordon d'alimentation. Maintenez le cordon d'alimentation à l'écart des surfaces chaudes.
- Ne manipulez pas la fiche ou l'appareil et ne saisissez pas le cordon d'alimentation avec les mains mouillées.
- Ne mettez pas d'objets dans les ouvertures de l'appareil. N'utilisez pas l'appareil avec une ouverture bloquée. Maintenez les ouvertures exemptes de poussières, de peluches, de cheveux et de tout autre élément susceptible de réduire le flux d'air et causer un blocage.
- Maintenez les cheveux, les vêtements amples, les doigts et toutes les parties du corps à l'écart des ouvertures et des pièces mobiles de l'appareil.
- Des décharges statiques sont possibles dans des lieux secs ou lorsque l'humidité relative de l'air est

faible. Cela est uniquement temporaire et n'affecte pas l'utilisation de l'aspirateur. Pour réduire la fréquence des décharges statiques, ajoutez de l'humidité dans l'air avec une console ou un humidificateur.

- Pour éviter toute combustion spontanée, videz le réservoir après chaque utilisation.
- Faites particulièrement attention en nettoyant des escaliers.
- L'équipement doit être correctement assemblé avant utilisation.
- Assurez-vous que les prises de courant utilisées sont adéquates pour l'appareil.
- Vérifiez que la tension indiquée sur la plaque signalétique est identique à la tension de l'alimentation électrique.
- Ces appareils ne sont pas destinés à aspirer des poussières nocives pour la santé ou des substances inflammables/explosives (telles que les cendres et la suie).
- N'effectuez jamais l'entretien de l'appareil sans l'avoir d'abord débranché de l'alimentation secteur ou lorsqu'il est sans surveillance ou accessible par des enfants ou des personnes handicapées.
- L'appareil ne doit jamais être immergé et n'utilisez jamais un jet d'eau sur l'appareil pour le nettoyer.
- Vérifiez régulièrement que le cordon d'alimentation et l'appareil ne sont pas endommagés. Si l'appareil est endommagé, ne l'utilisez pas mais contactez votre centre de service pour solliciter une réparation.
- Si le cordon d'alimentation électrique est endommagé, il doit être remplacé par le fabricant, ses centres de service ou des personnes aux qualifications similaires pour éviter tout danger.
- Si une rallonge est utilisée, la fiche et la prise doivent avoir une structure étanche à l'eau.
- Si l'appareil se renverse, il est recommandé de le remettre en position verticale avant de l'éteindre.
- L'équipement ne doit pas être utilisé pour aspirer l'eau des récipients, des sanitaires, des baignoires, etc.
- Les détergents et les solvants agressifs ne doivent pas être utilisés.
- L'entretien et les réparations doivent uniquement être effectués par du personnel qualifié. Utilisez uniquement des pièces de rechange Trend d'origine pour l'entretien et les réparations.
- Le fabricant ne peut pas être tenu responsable en cas de dommages/blessures causé(e)s aux personnes, aux animaux ou aux biens en raison d'une mauvaise utilisation de l'appareil.
- Utilisez uniquement des accessoires recommandés par Trend et des pièces de rechange Trend d'origine.
- Pour usage eau et poussière uniquement.
- Pour utiliser l'aspirateur extracteur dans des pièces humides (par exemple une salle de bain), ne le branchez que sur des prises raccordées en série à un disjoncteur différentiel. Consultez un électricien en cas de doute.
- Avant d'aspirer des liquides, vérifiez que le flotteur fonctionne correctement. Pour l'aspiration de liquides, et quand le réservoir est plein, un flotteur ferme l'ouverture d'aspiration et interrompt l'opération d'aspiration. Arrêtez ensuite l'appareil, débranchez la fiche et videz le réservoir. Nettoyez régulièrement le dispositif de limitation de niveau d'eau (flotteur) et vérifiez s'il présente des signes de dommages.
- Si de la mousse ou du liquide s'échappe de l'aspirateur extracteur, arrêtez-le immédiatement.
- Avant de vider le réservoir, arrêtez l'appareil et débranchez la fiche de la prise murale.

CONSERVEZ CES INSTRUCTIONS

Règles de sécurité supplémentaires

⚠ AVERTISSEMENT:

Cet appareil contient des poussières nocives. Le vidage et l'entretien, y compris le retrait du sac de collecte, ne peuvent être effectués que par du personnel formé portant un équipement de protection adéquat. Ne l'allumez pas tant que le système de filtres complet n'a pas été installé. Dans le cas contraire, vous mettez votre santé en danger.

- Ne collectez rien qui brûle ou fume, comme des cendres chaudes, des allumettes ou des cigarettes.
- Ne l'utilisez pas pour aspirer des matières combustibles ou explosives, telles que des grains, du charbon ou d'autres matières combustibles finement divisées.
- Ne l'utilisez pas pour aspirer des matières dangereuses, toxiques ou cancérogènes, telles que de l'amiante ou des pesticides.
- Ne collectez jamais de liquides explosifs (tels que du diluant pour peinture, de l'essence, du gazole, de l'huile de chauffage, etc.), d'acides ou de solvants.
- N'utilisez pas l'aspirateur sans les filtres en place, sauf comme expliqué dans la section Aspiration de liquides de ce manuel.
- Certains bois contiennent des produits de conservation qui peuvent être toxiques. Faites particulièrement attention pour éviter toute inhalation et tout contact avec la peau lorsque vous travaillez avec ces matières. Demandez et respectez les informations de sécurité disponibles auprès des fournisseurs de ces matières.
- N'utilisez pas l'aspirateur comme un siège, une échelle ou un escabeau.
- Ne placez pas d'objets lourds sur l'aspirateur.

• Ne suspendez pas l'aspirateur, par exemple pour le transporter.

Portez des équipements de protection individuelle (EPI). Le port d'une protection auditive, oculaire et respiratoire est obligatoire.

RISQUES RÉSIDUELS

Malgré l'application des mesures de sécurité applicables et l'utilisation de dispositifs de sécurité, certains risques résiduels ne peuvent pas être évités.

Ces risques sont les suivants :

• Trouble auditif.

• Risque de blessures corporelles en raison des particules volantes.

• Risque de brûlures en raison de l'échauffement des accessoires lors du fonctionnement.

• Risque de blessures corporelles en raison d'une utilisation prolongée.

MARQUAGES SUR L'OUTIL

Les images suivantes sont présentes sur l'appareil.

Lisez le mode d'emploi avant utilisation.

AVERTISSEMENT:

Cet appareil contient des poussières nocives. Le vidage et l'entretien, y compris le retrait du sac de collecte, ne peuvent être effectués que par du personnel formé portant un équipement de protection adéquat. Ne l'allumez pas tant que le système de filtres complet n'a pas été installé. Dans le cas contraire, vous mettez votre santé en danger.

Les aspirateurs de classe M conviennent à l'aspiration de poussières sèches, non combustibles avec des valeurs limites d'exposition professionnelle ≥ 0,1 mg/m^3.

AVERTISSEMENT:

L'aspirateur contient des matériaux dangereux pour la santé. Faites réaliser le vidage et l'entretien, y compris la mise au rebut des réservoirs de collecte des poussières, uniquement par des spécialistes. Des équipements de protection appropriés sont requis. N'utilisez pas l'aspirateur sans le système de filtres complet. Dans le cas contraire, vous mettez votre santé en danger.

Position du code de date

Le code de date, qui comprend l'année de fabrication, est imprimé sur la plaque signalétique se trouvant sur le boîtier supérieur de l'appareil.

ÉLÉMENTS INCLUS

1 x Filtre à cartouche HEPA H13
2 x Roulettes
2 x Roues principales
1 x Réservoir en plastique
1 x Pas de filtre en mousse
1 x Sac de collecte synthétique
1 x Tuyau 5 m x 39 mm Ø avec embout de tuyau
2 x Tubes de rallonge
1 x Tube métallique incurvé
1 x Brosse pour sols à haute efficacité
1 x Brosse pour sols durs
1 x Adaptateur pour outil électrique
1 x Embout/Brosse plate
1 x Manuel
1 x Carte de garantie

DESCRIPTION DES PIÈCES - (Fig. 1)

A. Interrupteur MARCHE/ARRÊT
B. Prise pour outil électrique
C. Moniteur de rapidité d'extraction
D. Bouton du secoue-filtre
E. Poignée de transport
F. Filtre à cartouche HEPA
G. Sac de collecte
H. Réservoir
I. Entrée du tuyau du réservoir
J. Bride du déflecteur du réservoir
K. Couvercle
L. Loquet du réservoir
M. Roulettes
N. Roues principales
O. Raccord à baïonnette du tuyau
P. Tuyau 5 m x 39 mm Ø
Q. Tubes de rallonge
R. Tube métallique incurvé
S. Embout/Brosse plate
T. Adaptateur pour outil électrique
U. Brosse pour sols durs
V. Embout de tuyau
W. Brosse pour sols à haute efficacité
X. Emplacements de rangement intégrés

• Vérifiez que l'outil, les pièces ou les accessoires ne présentent pas de dommages liés au transport. Les pièces et les accessoires peuvent être à l'intérieur du réservoir.

• Prenez le temps de lire attentivement ce manuel et de le comprendre avant utilisation

AVERTISSEMENT:
Ne modifiez jamais tout ou partie de l'appareil. Cela pourrait causer des dommages ou des blessures corporelles.

ASEMBLAGE - (Fig. 2))

Les accessoires sont fixés à l'intérieur du réservoir. Défaites les trois loquets du réservoir, retirez le couvercle du moteur, retirez les accessoires. Retournez le réservoir, insérez les roulettes avant. Localisez les roues principales et enclenchez-les pour les verrouiller en place. Retournez le réservoir en position verticale. Installez le sac de collecte (voir la section Insertion et retrait du sac de collecte). Assurez-vous que la vis papillon du filtre à cartouche est serrée. Réinstallez le moteur et assurez-vous que les trois loquets du réservoir sont fixés.

Insertion du sac de collecte - (Fig. 3)

- Déverrouillez les loquets du réservoir et retirez le couvercle.
- Le sac de collecte dispose d'une ouverture renforcée en carton avec une languette sur la partie supérieure.
- Assurez-vous de manipuler le sac de collecte avec soin pour ne pas l'endommager et pour éviter qu'il soit coincé ou déchiré par la bride du déflecteur du réservoir ou d'autres projections ou objets tranchants.
- Insérez le sac de collecte dans le réservoir avec l'ouverture orientée vers l'avant de l'aspirateur.
- Tirez l'ouverture du sac de collecte sur la bride du déflecteur du réservoir en vous assurant que l'ouverture du sac de collecte passe sur l'arête du déflecteur du réservoir.
- Assurez-vous que le sac de collecte est bien enfoncé.
- Dépliez le reste du sac de collecte vers le bas dans le réservoir.

ATTENTION:
Faites attention au sac pour vous assurer qu'il ne soit pas endommagé en l'installant ou en le retirant.

Retrait du sac de collecte - (Fig. 4))

Pour enlever le sac, défaites le tuyau du réservoir et retirez le sac de la bride du déflecteur du réservoir. Fermez le sac en rabattant la languette. Jetez le filtre dans un conteneur approprié conformément aux lois applicables. Il est cependant judicieux de remplacer régulièrement le sac pour garantir un refroidissement optimal du moteur. Si l'aspirateur est utilisé sans le sac à poussière en papier, il est recommandé de vider le réservoir à poussière et de le nettoyer après chaque utilisation.

Le sac de collecte doit être remplacé lorsque le moniteur de rapidité d'extraction devient rouge et reste rouge.

Montage du tuyau, des embouts et des tubes - (Fig. 5, 5a)

- Raccordez le tuyau au réservoir en enfonçant le tuyau avec le raccord à baïonnette dans l'entrée du tuyau du réservoir en vous assurant que les pattes de la baïonnette sont verticales et tournez dans le sens des aiguilles d'une montre pour le verrouiller. Pour retirer le tuyau, tournez le tuyau avec le raccord à baïonnette dans le sens inverse des aiguilles d'une montre pour le retirer de l'entrée.
- Les embouts s'enclenchent sur les tubes de rallonge. Pour retirer les embouts, tournez les éléments dans la direction opposée et séparez-les.
- Pour les tapis, utilisez l'embout universel.
- Pour les sols, clipsez l'insert de l'embout de la brosse dans l'embout universel.

Installation/retrait du filtre à cartouche - (Fig. 6)

Le filtre à cartouche doit être complètement enfoncé et fixé en tournant l'écrou papillon dans le sens des aiguilles d'une montre. Vérifiez qu'il est installé correctement.Afin de retirer le filtre à cartouche, tournez l'écrou papillon dans le sens inverse des aiguilles d'une montre et retirez le filtre à cartouche. Assurez-vous que le joint autour de la vis de retenue est en place.

Avant d'utiliser l'appareil, vérifiez toujours que tous les filtres fournis sont bien positionnés.

FONCTIONNEMENT

Début du fonctionnement

Respectez la tension secteur appropriée! La tension de la source d'alimentation électrique doit correspondre à celle indiquée sur la plaque signalétique de l'aspirateur. Un équipement portant la marque 220-240 V peut également fonctionner avec une tension de 220 V. Veuillez consulter les directives HSE concernant la manipulation des matières dangereuses pour la santé.

- L'appareil doit toujours être maintenu sur des bases horizontales, de manière sûre et stable.
- Insérez les filtres appropriés pour l'utilisation envisagée.
- N'utilisez jamais l'appareil sans les filtres.

• Utilisez les accessoires les plus appropriés pour l'utilisation envisagée.

L'aspirateur ne peut généralement pas être utilisé dans des pièces où un risque d'explosion existe. Pour économiser l'énergie, allumez l'aspirateur uniquement lorsque vous l'utilisez.

Aspiration ⚠

N'utilisez jamais l'appareil sans le filtre en mousse de polyuréthane, le filtre à cartouche ou le sac de collecte.

• Insérez la cartouche et verrouillez-la en position à l'aide de la vis papillon.

• Pour mettre en marche l'aspirateur, appuyez vers le bas sur le bouton.

• Pour arrêter l'aspirateur extracteur, rappuyez sur le bouton pour le libérer.

Si le moniteur de rapidité d'extraction est rouge, appuyez et maintenez le bouton du secoue-filtre enfoncé pendant 3 secondes (L'appareil/l'extraction doivent être en marche). La fonction de secoue-filtre se poursuit pendant 5 secondes supplémentaires après avoir relâché le bouton. Si le moniteur devient rouge uniquement lors du raccordement à un outil électrique, assurez-vous que les embouts d'extraction de l'outil et du tuyau ne sont pas bloqués. S'il est transparent, il peut être utilisé. Vérifiez régulièrement le débit en retirant le tuyau d'extraction.

Si le moniteur rouge persiste, le sac à poussière peut être plein et doit être remplacé. Contrôlez le filtre

REMARQUE: Un débit de ventilation (M) adéquat doit être assuré lorsque l'air sortant circule. Respectez les règlementations nationales applicables.

Aspiration de liquide ⚠

N'aspirez pas de liquides inflammables ou explosifs ; par exemple benzène, huile, alcool, solvants. N'aspirez pas de poussière chaude ou incandescente. N'utilisez pas l'appareil dans des pièces où il existe un risque d'explosion. Les poussières, vapeurs ou fluides peuvent s'enflammer ou exploser. L'aspirateur extracteur ne peut pas être utilisé comme pompe à eau. L'aspirateur extracteur est conçu pour l'aspiration de mélanges d'air et d'eau. Avant toute intervention sur l'aspirateur extracteur, débranchez la fiche secteur.

REMARQUE: Les exigences du degré de protection (catégorie de poussière M) n'ont été éprouvées que pour l'aspiration à sec.

• Retirez le sac et la cartouche filtrante, videz la cuve et mettez en place le filtre en mousse de polyuréthane avant l'aspiration de liquide.

• Posez le filtre en mousse de polyuréthane autour de la cage du flotteur.

• Pour mettre en marche l'aspirateur extracteur, assurez-vous que le contacteur basculant de démarrage automatique est sur (I) ON.

• Pour arrêter l'aspirateur extracteur, passez l'interrupteur marche/arrêt sur (0) OFF et débranchez-le de l'alimentation.

⚠ AVERTISSEMENT:

Ne branchez PAS d'outils électriques sur la prise en cas d'utilisation de l'aspirateur extracteur pour l'aspiration de liquide.

Branchez l'aspirateur extracteur sur une prise protégée par un disjoncteur différentiel (RCD) en cas d'utilisation pour l'aspiration de liquide. Si de la mousse ou du liquide s'échappe de l'appareil, arrêtez-le immédiatement.

Quand le liquide a atteint le niveau maximal autorisé dans la cuve, le régulateur à flotteur bloque automatiquement l'aspiration et le son du moteur change : arrêtez immédiatement l'aspirateur extracteur et débranchez la fiche, retirez la tête d'aspiration de la cuve et videz la cuve.

Pour vider la cuve :

• Arrêtez l'aspirateur extracteur et débranchez le câble de la prise.

• Déverrouillez la cuve et retirez le couvercle. Videz le contenu de la cuve dans un récipient approprié ou une évacuation.

• Reposez le couvercle et verrouillez.

⚠ Branchement d'outils électriques - (Fig. 7)

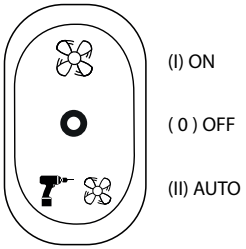

La prise pour les outils électriques est toujours alimentée lorsque le mode automatique (II) est sélectionné

⚠ ATTENTION :

N'utilisez la prise pour outil électrique que pour les usages spécifiés dans les instructions. La prise de démarrage automatique doit être utilisée

avec un outil électrique d'une puissance maximale de 1500 watts (pour 220-240 V), 1000 watts (pour 115 V) et minimale de 50 watts.

- Pour activer la prise pour outil électrique, passez l'interrupteur marche/arrêt sur (II). Quand un outil est branché, l'aspirateur extracteur démarre automatiquement avec l'outil.
- Branchez le tuyau à l'embout d'aspiration de l'outil électrique à l'aide de l'embout et de l'adaptateur étagé si nécessaire.

(0) OFF, arrêt.

(I) ON, aspiration à commande manuelle.

(II) Commande automatique par l'outil électrique branché.

ENTRETIEN ET SERVICE

Veuillez utiliser uniquement des pièces de rechange et des accessoires Trend d'origine.

- Avant toute intervention sur l'aspirateur, isolez-le de l'alimentation électrique.
- Pour une utilisation sûre et pour garantir le fonctionnement correct de l'appareil, maintenez toujours l'aspirateur et les fentes de ventilation propres.
- Portez un masque de protection anti-poussières lorsque vous entretenez et nettoyez l'aspirateur.
- Si le remplacement du câble d'alimentation est nécessaire, il doit être effectué par Trend ou un agent de service Trend afin d'éviter tout risque de sécurité.
- Une inspection technique relative à la poussière doit être menée au moins une fois par an par le fabricant ou une personne formée, par exemple pour vérifier les dommages du filtre, l'étanchéité contre les fuites de l'aspirateur et le fonctionnement de l'unité de commande.
- Pour les aspirateurs de catégorie M ayant été exposés à des environnements contaminés, l'extérieur ainsi que toutes les pièces de l'appareil doivent être nettoyés ou traités avec des produits d'étanchéité.
- Lors des interventions d'entretien et de réparation, tous les composants contaminés qui ne peuvent pas être nettoyés de manières satisfaisante doivent être mis au rebus.
- Certains composants doivent être mis au rebut dans des sachets en plastique imperméables conformes aux réglementations nationales en vigueur pour la mise au rebut de ces déchets.
- Pour l'entretien par les utilisateurs, l'appareil doit être démonté, nettoyé et entretenu, dans la limite de ce qui est raisonnablement possible, sans causer de risque pour le personnel de maintenance et les autres personnes. Les précautions appropriées comprennent la décontamination avant le démontage, la mise en place d'une ventilation par aspiration filtrée locale à l'endroit où l'appareil est démonté, le nettoyage de la zone d'entretien et une protection individuelle appropriée.
- Méthode avec laquelle les couvercles des compartiments non étanches à la poussière doivent être retirés pour le nettoyage.
- L'extérieur de l'appareil est décontaminé par des méthodes de nettoyage par aspiration et essuyé ou traité avec un produit d'étanchéité avant de le retirer d'une zone dangereuse. Tous les éléments de l'appareil doivent être considérés comme contaminés lors du retrait de la zone dangereuse et des actions appropriées doivent être menées pour empêcher la dispersion des poussières.
- Les opérateurs doivent respecter les règles de sécurité applicables aux matières manipulées.

Pour l'entretien pour le compte de l'utilisateur, l'aspirateur doit être démonté, nettoyé et entretenu dans la mesure du possible, sans causer de risque pour le personnel d'entretien ou les autres personnes. Avant le démontage, l'aspirateur doit être nettoyé afin d'éviter tout risque. La pièce/l'enceinte dans laquelle l'aspirateur est démonté doit être bien ventilée. Portez des équipements de protection individuelle pendant l'entretien. Après l'entretien de l'appareil, la zone d'entretien doit être nettoyée.

Nettoyage

AVERTISSEMENT:

N'utilisez jamais de solvants ni d'autres produits chimiques agressifs pour nettoyer les éléments non métalliques de l'appareil. Ces produits chimiques peuvent fragiliser les matériaux utilisés dans ces éléments. Ne laissez jamais un liquide pénétrer dans l'appareil ; n'immergez jamais un élément de l'appareil dans un liquide.

- Aspirez l'extérieur de l'extracteur de poussière. Nettoyez l'extérieur de l'appareil avec un chiffon sec.
- Après utilisation, jetez le chiffon dans un conteneur approprié.

Filtre à cartouche

Le filtre à cartouche doit être régulièrement lavé uniquement à l'extérieur sous l'eau courante pour éviter d'endommager la surface du filtre. Il est cependant recommandé de remplacer ce filtre tous les six mois ou en fonction de la fréquence d'utilisation et du type de saleté.

AVERTISSEMENT:

Ne pas nettoyer le filtre à l'eau.

AVERTISSEMENT:

Une fois que le filtre a été nettoyé, vérifiez s'il est adapté à une utilisation ultérieure. S'il a été endommagé ou cassé, remplacez-le par un filtre d'origine.

Lubrification

- Votre appareil ne nécessite aucune lubrification supplémentaire.

Stockage

- Videz le réservoir. Nettoyez l'intérieur et l'extérieur de l'aspirateur, consultez la section Nettoyage.
- Nettoyez ou remplacez les filtres, consultez la section Filtres.
- Pour éviter les blessures au dos, retirez le sac de collecte plein ou videz le fluide aspiré avant de transporter l'aspirateur.
- Enroulez le câble autour de la poignée de transport et enroulez le tuyau d'aspiration autour du réservoir.
- Portez l'aspirateur uniquement par la poignée de transport.
- Rangez l'appareil et les accessoires en lieu sûr. •
- Placez l'appareil et les accessoires dans une pièce sèche et empêchez toute utilisation non autorisée. Rangez-le hors de portée des enfants.

PROTECTION DE L'ENVIRONNEMENT

Recyclez les matières premières au lieu de les mettre au rebut en tant que déchets.

Les accessoires et les emballages doivent être triés pour un recyclage respectueux de l'environnement.

Collecte séparée. Ce produit ne doit pas être jeté avec les déchets ménagers normaux.

Utilisation domestique

Les réglementations locales peuvent prévoir une collecte séparée des produits électriques domestiques, auprès d'une décharge municipale ou du revendeur lorsque vous achetez un nouveau produit. Veuillez contacter le service client Trend pour obtenir des conseils sur la mise au rebut de produits électriques Trend indésirables dans le respect de l'environnement ou rendez-vous sur le site **www.trend-uk.com**

Utilisation professionnelle

Veuillez contacter le service client Trend pour la mise au rebut de produits électriques Trend indésirables.

GARANTIE

L'appareil bénéficie d'une garantie fabricant conformément aux conditions indiquées sur la carte de garantie fournie. Pour trouver votre agent de service Trend le plus proche, veuillez contacter le service client Trend ou consultez le localisateur sur le site **www.trend-uk.com**

ACCESSOIRES

Utilisez uniquement les accessoires Trend d'origine.

Tous les accessoires peuvent être achetés auprès des revendeurs Trend. Pour trouver votre revendeur Trend le plus proche, veuillez consulter le site **www.trend-uk.com**

Sac filtrant

Pour utilisation à sec uniquement.

Réf. T32/1/5 5

Filtre à cartouche HEPA

T33/2 1

NL – T33A

Beste klant,

Hartelijk dank voor de aankoop van dit Trend-product, we hopen dat u er vele jaren creatief en productief gebruik van kunt maken.

TECHNISCHE GEGEVENS

Spanning	VK en Ierland Europa		V_{AC} V_{AC}	220-240/115 220-240
Ingangsvermogen	220v-240v 115v		W W	1200 800
Frequentie			Hz	50
Aftakas	220v-240v 115v		W W	1500 1000
Debiet	220v-240v 115v		l/s l/s	23 22.5
Max. zuigkracht	220v-240v 115v		mbar mbar	160 147
Filteroppervlak	HEPA		cmq	2300
Negatieve druk	220v-240v 115v		K_{PA}	16 14.7
Stofcategorie				M
Inhoud stofzak			L	15
Reservoir			L	25
Bak nat volume			L	17
Lawaai	220v-240v 115v		dB	80.5 74.6
Vibratie			m/s^2	<=2.5
Slang	Lengte Buitendiameter		M mm	5 39
Afmetingen	Hoogte x breedte		mm	625 x 380
Gewicht	220v-240v 115v		kg	8.34 8.89
L_{PA}	(emissiegeluids-drukniveau)	220v-240v 115v	dB(A)	82 76
K_{PA}	(onzekerheid voor het gegeven geluidsniveau)		dB(A)	1.5
L_{WA}	(geluidsvermogen-sniveau)	220v-240v 115v	dB(A)	94 88
K_{WA}	(onzekerheid voor het gegeven geluidsniveau)		dB(A)	1.5

Zekeringen		
VK en Ierland	220-240V gereedschap	13 Ampère, in stekker
VK en Ierland	115V gereedschap	16 ampère, netvoeding
Europa	220-240V gereedschap	16 ampère, netvoeding

⚠ OPGELET:

Lees de instructies voordat u de machine gebruikt.

Definities: Veiligheidsrichtlijnen

De onderstaande definities beschrijven het niveau van ernst voor elk signaalwoord. Lees de gebruiksaanwijzing en let op deze symbolen.

De volgende symbolen worden in deze gebruiksaanwijzing gebruikt:

⚠ GEVAAR:

Maakt attent op een dreigende gevaarlijke situatie die, als hij niet wordt voorkomen, kan leiden tot de dood of ernstig letsel.

⚠ OPGELET:

Maakt attent op een potentieel gevaarlijke situatie, die, indien niet wordt voorkomen, gering tot matig letsel tot gevolg kan hebben.

OPMERKING: Geeft een praktijk aan niet gerelateerd aan persoonlijk letsel die, indien niet vermeden, kan resulteren in eigendomsschade.

Duidt op een risico op elektrische schok.

Duidt op het risico op brand.

Aanvullend gebruikte symbolen

Draag persoonlijke beschermingsmiddelen (PBM). U moet gehoor-, oog- en adembescherming dragen.

Aangegeven gevaren op persoonlijk letsel, dood of schade aan het gereedschap voor het geval van het niet in acht nemen van de instructies in deze gebruiksaanwijzing.

BEOOGD GEBRUIK

Deze machine is bestemd voor het verzamelen, opzuigen, vervoeren en scheiden van niet brandbare, droge stof, niet brandbare vloeistoffen en mengsels van lucht en water. Deze stofzuiger van stofcategorieklasse M is ontworpen voor professioneel gebruik en geschikt voor handelszaken en werkplaatsen.

Een stofzuiger van stofcategorie M mag, in overeenstemming met IEC/EN 60335-2-69, alleen worden

gebruikt voor het stofzuigen en onttrekken van gevaarlijke stoffen met een blootstellingsgrenswaarde van ≥ 0,1 mg m^3. Gebruik de stofzuiger alleen wanneer u de volledige werking begrijpt en alle functies probleemloos kunt uitvoeren, of gepaste instructies hebt gekregen.

Dit apparaat is geschikt voor commercieel gebruik, zoals in hotels, scholen, fabrieken, winkels en kantoren.

Dit apparaat is uitsluitend bedoeld voor gebruik als een nat en droog stofzuiger.

Laat kinderen **NIET** in contact komen met dit apparaat. Toezicht is vereist wanneer onervaren bedieners dit apparaat gebruiken.

WAARSCHUWING: Zorg dat alle filters zijn aangebracht.

WAARSCHUWING: De bedieners moeten voldoende zijn opgeleid om deze machines op een juiste manier te gebruiken.

WAARSCHUWING: Zorg ervoor dat het snoer niet in aanraking komt met de draaiende borstels.

WAARSCHUWING: Deze machine is alleen voor droog en nat gebruik.

WAARSCHUWING: Deze machine is niet geschikt voor het opzuigen van gevaarlijk stof

WAARSCHUWING: Gebruik het stopcontact op de machine alleen voor de doeleinden die in de instructies worden vermeld

WAARSCHUWING: Als er schuim of vloeistof uit de machine komt, schakel deze dan onmiddellijk uit.

WAARSCHUWING: Haal de stekker uit het stopcontact voordat de machine wordt gereinigd of onderhouden, voordat er onderdelen worden vervangen of wanneer de machine naar een andere functie wordt omgeschakeld.

WAARSCHUWING: Houd toezicht over kinderen zodat ze niet met het apparaat spelen.

OPGELET: Deze machine is alleen bestemd voor gebruik binnenshuis.

OPGELET: Berg deze machine alleen binnenshuis op.

OPGELET: Maak de waterpeilbegrenzer regelmatig schoon en onderzoek deze op tekenen van beschadiging.

OPGELET: Overbelast de zuigkracht niet.

OPGELET: Reinig de filters elke dag.

OPGELET: Zorg dat de zak niet te veel wordt gevuld.

NIET voor het opzuigen van brandbaar stof. Gebruik de stofzuiger

NIET in een explosieve omgeving. Gebruik de stofzuiger

Dit product is niet bestemd voor gebruik door personen (waaronder kinderen) die lijden aan verminderde fysieke, sensorische of mentale vermogens; gebrek aan ervaring. Kinderen mogen nooit alleen worden gelaten met dit product.

ELEKTRISCHE VEILIGHEID

Voeding

WAARSCHUWING:

Haal de stekker uit het stopcontact voordat u onderhoud op het apparaat uitvoert

De elektrische motor is ontworpen voor slechts één spanning. Controleer altijd of de voeding overeenstemt met de spanning op het typeplaatje. Machines gemarkeerd voor 220-240 volt kunnen tevens worden bediend met een voeding van 220 volt. De stofzuiger werd in de fabriek reeds voorzien van een snoer met een aardingsstekker. Deze mag alleen worden aangesloten op een goedgekeurd, geaard stopcontact.

WAARSCHUWING:

Gebruik nooit een lichtfitting. Sluit nooit de fase (L) of nuldraad (N) aan op de aardpen gemarkeerd met E of ⏚

Een verlengkabel gebruiken

- Als een verlengkabel nodig is, gebruik dan een goedgekeurde drie-aderige verlengkabel die geschikt is voor het ingangsvermogen van dit gereedschap (zie technische gegevens). De minimale diameter van de geleider is 1,5mm2 en de maximale lengte is 30 meter.
- Wikkel de kabel altijd volledig af wanneer u een kabelhaspel gebruikt.

WAARSCHUWING:

115V-eenheden moeten worden bediend via een faalveilige, isolerende transformator met een aardingsscherm tussen de primaire en secundaire wikkelingen.

WAARSCHUWING:

Lees de gebruiksaanwijzing om het risico op letsel te beperken.

VEILIGHEID VAN DE STOFZUIGER

Belangrijke veiligheidsinstructies

⚠ WAARSCHUWING!

Lees alle veiligheidswaarschuwingen en instructies zorgvuldig door. Het negeren van de waarschuwingen en instructies kan leiden tot een elektrische schok, brand en/of ernstig letsel.

BEWAAR ALLE WAARSCHUWINGEN EN INSTRUCTIES VOOR LATERE RAADPLEGING. LEES EN VOLG ALLE INSTRUCTIES VOORDAT U HET APPARAAT GEBRUIKT.

⚠ WAARSCHUWING:

De bedieners moeten voldoende zijn opgeleid om deze machines op een juiste manier te gebruiken.

⚠ WAARSCHUWING:

Elektrocutiegevaar! Vermijd blootstelling aan regen. Berg het binnen op.

- Alleen voor nat en droog gebruik.
- Het verpakkingsmateriaal (bijv. plastic tassen) kan gevaar opleveren, houd het uit de buurt van kinderen en dieren.
- De bedieners moeten voldoende zijn opgeleid om deze machine op een juiste manier te gebruiken.
- Geef de bedieners de gepaste informatie en opleiding om het apparaat op een juiste manier en voor de gepaste toepassingen te gebruiken, waaronder de methode om het verzamelde materiaal op een veilige manier te verwijderen en weg te gooien.
- De bedieners dienen rekening te houden met de veiligheidsvoorschriften die voor de op te zuigen materialen van toepassing zijn.
- Laat het apparaat nooit zonder toezicht achter wanneer in werking. Laat het apparaat niet alleen achter wanneer het op de voeding is aangesloten. Trek de stekker uit het stopcontact als het apparaat niet wordt gebruikt en alvorens het te reinigen. Schakel het apparaat volledig uit voordat u de stekker uit het stopcontact haalt.
- Voor CB-T33AL-115V: Dit apparaat is niet bestemd voor gebruik door personen met beperkte fysieke, sensoriële of mentale capaciteiten, of die een gebrek aan ervaring en kennis hebben.
- Voor CE/UKCA-T33A/T33A/EURO: Dit apparaat mag worden gebruikt door kinderen vanaf 8 jaar en personen met beperkte fysieke, sensorische of mentale capaciteit, of gebrek aan ervaring en kennis, indien deze onder toezicht staan of instructie over het veilige gebruik van het apparaat hebben gekregen en de gevaren begrijpen. Kinderen mogen niet met het apparaat spelen. Reiniging en onderhoud door de gebruiker mogen niet worden uitgevoerd door kinderen, tenzij onder toezicht.
- Kinderen mogen het apparaat niet als speelgoed gebruiken.
- Gebruik het apparaat alleen zoals beschreven in deze gebruiksaanwijzing.
- Het apparaat gebruiken voor een ander doeleinde dan in deze gebruiksaanwijzing is vermeld, kan gevaar opleveren en moet worden vermeden.
- Gebruik de contactdoos op het apparaat alleen voor de doeleinden die in de gebruiksaanwijzing zijn vermeld.
- Controleer het apparaat altijd voor gebruik.
- Houd het zuigmondstuk uit de buurt van het lichaam, in het bijzonder uit de buurt van delicate zones, zoals de ogen, oren en de mond.
- Trek de stekker niet uit het stopcontact door aan het snoer te trekken. Haal de stekker uit het stopcontact door aan de stekker zelf te trekken.
- Draag of trek dit apparaat niet via het snoer. Gebruik het snoer niet als een handvat, sluit geen deur op het snoer of trek het snoer niet langs scherpe randen of hoeken
- Laat het apparaat nooit over het snoer rijden. Houd het snoer uit de buurt van hete oppervlakken
- Raak het apparaat, het snoer of de stekker niet aan met natte handen.
- Stop geen voorwerpen in de openingen van het apparaat. Gebruik het apparaat niet wanneer er een opening verstopt is. Houd alle openingen vrij van stof, pluksel, haar of andere stoffen die de luchtstroom kunnen beperken en een verstopping kunnen veroorzaken.
- Houd haar, losse kleding, vingers en alle lichaamsdelen uit de buurt van de openingen en bewegende onderdelen van het apparaat.
- Statische schokken zijn mogelijk in droge gebieden of wanneer de relatieve luchtvochtigheid laag is. Dit is slechts tijdelijk en geeft geen impact op de werking van de stofzuiger. Om de frequentie van statische schokken te beperken, verhoog de luchtvochtigheid in de ruimte met behulp van een console of een geïnstalleerde luchtbevochtiger.
- Om spontane ontbranding te vermijden, leeg de stofbak na elk gebruik.
- Wees extra voorzichtig wanneer u trappen stofzuigt.
- Zet het apparaat juist in elkaar voordat u het gebruikt.
- Zorg dat het gebruikte stopcontact voor de machine geschikt is.
- Controleer of de spanning die op het typeplaatje is aangegeven overeenstemt met de netspanning.
- Deze machine is niet geschikt voor het stofzuigen van stof dat de gezondheid kan schaden of brandbare/ explosieve stoffen (zoals as en roet).

- Haal altijd eerst de stekker uit het stopcontact voordat u de machine onderhoudt of wanneer het zonder toezicht binnen het bereik van kinderen of personen met een handicap wordt achtergelaten.
- Dompel de machine nooit onder en reinig het nooit met een hogedrukreiniger.
- Controleer het snoer en de machine regelmatig op schade. Als schade wordt waargenomen, gebruik het apparaat niet langer en neem contact op met uw servicecentrum om het te laten repareren.
- Laat het snoer vervangen door de fabrikant, zijn reparateur of gelijksoortig bevoegd persoon als het beschadigd is om elk risico te voorkomen.
- Als een verlengsnoer wordt gebruikt, moeten de stekker en het stopcontact waterdicht zijn.
- Als de machine omkantelt, zet het eerst opnieuw rechtop voordat u het uitschakelt.
- Gebruik de machine niet voor het opzuigen van water uit containers, wastafels, kuipen, etc.
- Gebruik geen oplosmiddelen of detergenten.
- Reparaties mogen alleen door een vakman worden uitgevoerd. Gebruik alleen originele reserveonderdelen van Trend om het apparaat te repareren.
- De fabrikant kan niet verantwoordelijk worden gesteld voor schade/letsel aan personen, dieren of eigendommen door een verkeerd gebruik van het apparaat.
- Gebruik alleen opzetstukken die door Trend zijn aanbevolen en originele reserveonderdelen van Trend.
- Alleen voor nat en droog gebruik.
- Als dit apparaat wordt gebruikt in natte ruimtes (b.v. een badkamer) mag het alleen worden aangesloten op een stopcontact dat beschermd is door een aardlekschakelaar. Vraag indien nodig een elektricien om advies.
- Controleer voordat u vloeistof opzuigt dat de vlotter goed werkt. Als u vloeistof opzuigt en de tank vol raakt dan sluit de vlotter de aanzuigopening af, dit onderbreekt het zuigen. Schakel de machine dan uit, neem de stekker uit het stopcontact, en leeg de tank. Maak de vlotter (beperking van het vloeistofniveau) regelmatig schoon en controleer deze op beschadiging.
- Als er vloeistof of schuim uit de machine komt, schakel deze dan onmiddellijk uit.
- Voordat u de tank leegmaakt moet u de machine uitschakelen en de stekker uit het stopcontact trekken.

BEWAAR DEZE GEBRUIKSAANWIJZING

Extra veiligheidsvoorschriften

⚠ WAARSCHUWING:

Dit apparaat bevat schadelijke stof. Het legen en onderhouden, waaronder het verwijderen van de stofzak, mag alleen worden uitgevoerd door opgeleid personen die gepaste beschermingsmiddelen dragen. Schakel het apparaat pas in wanneer het volledig filtersysteem is geïnstalleerd om uw gezondheid niet te schaden.

- Zuig geen brandende of rokende items op, zoals hete as, lucifers of sigaretten.
- Zuig geen brandbare en explosieve materialen op, zoals graankorrels, kolen of ander fijn verdeeld en brandbaar materiaal.
- Zuig geen gevaarlijke, giftige of kankerverwekkende materialen op, zoals asbest of pesticiden.
- Zuig nooit explosieve vloeistoffen (bijv. verfverdunners, benzine, diesel, olie voor verwarmingstoestellen, etc.), zuren of oplosmiddelen op.
- Stofzuig niet wanneer de filters niet juist zijn aangebracht, uitgezonderd zoals aangegeven in de sectie Natzuigen van deze gebruiksaanwijzing.
- Bepaalde houttypes bevatten conserveringsmiddelen die giftig kunnen zijn. Wees zeer voorzichtig tijdens het hanteren van deze materialen om inademing of contact met de huid te vermijden. Raadpleeg en volg alle veiligheidsinformatie van de fabrikant van de materialen.
- Gebruik de stofzuiger niet als een stoel, ladder of trapje.
- Plaats geen zware voorwerpen op de stofzuiger.
- Hang niets aan de stofzuiger om het bijv. te vervoeren.

Draag persoonlijke beschermingsmiddelen (PBM). U moet gehoor-, oog- en adembescherming dragen.

RESTRISICO'S

Ondanks het toepassen van de relevante veiligheidsvoorschriften en het implementeren van veiligheidsvoorzieningen kunnen bepaalde restrisico's niet worden vermeden.

Deze zijn:-

- Aantasting van het gehoor.
- Risico op persoonlijk letsel door rondvliegende deeltjes.
- Gevaar voor brandwonden doordat accessoires tijdens het gebruik heet worden.
- Risico op persoonlijk letsel als gevolg van langdurig gebruik.

MARKERINGEN OP HET APPARAAT

De volgende afbeeldingen worden op het apparaat

weergegeven.

Lees de gebruiksaanwijzing voordat het apparaat wordt gebruikt.

WAARSCHUWING:

Dit apparaat bevat schadelijke stof. Het legen en onderhouden, waaronder het verwijderen van de stofzak, mag alleen worden uitgevoerd door opgeleid personen die gepaste beschermingsmiddelen dragen. Schakel het apparaat pas in wanneer het volledig filtersysteem is geïnstalleerd om uw gezondheid niet te schaden.

Stofzuigers van klasse M zijn geschikt voor het opzuigen van droog en niet brandbaar stof met een werkplaatsgrenswaarde van ≥ 0,1 mg/m3.

WAARSCHUWING:

De stofzuiger bevat materialen die de gezondheid van personen kunnen schaden. Laat het legen en onderhouden, waaronder het weggooien van de stofbakken, alleen uitvoeren door een specialist. Het dragen van gepaste beschermingsmiddelen is vereist. Gebruik de stofzuiger niet zonder volledig aangebracht filtersysteem om uw gezondheid niet te schaden.

Positie van de datumcode

De datumcode, met vermelding van het fabricagejaar, is op het typeplaatje gedrukt en is aan de bovenkant van het apparaat aangebracht.

INHOUD VAN DE VERPAKKING

1 x Patroonfilter HEPA H13
2 x Zwenkwielen
2 x Hoofdwielen
1 x Kunststof tank
1 x Geen schuimfilter
1 x Synthetische opvangzak
1 x Slang 5m x 39mm Ø met slangtuit
2 x Verlengbuizen
1 x Gebogen metalen buis
1 x Zeer efficiënte vloerborstel
1 x Harde vloerborstel
1 x Koppelstuk voor elektrisch gereedschap
1 x Spleetmondstuk /Borstel
1 x Gebruiksaanwijzing
1 x Garantiekaart

BESCHRIJVING VAN DE ONDERDELEN- (Fig. 1)

A. AAN/UIT-schakelaar
B. Contactdoos voor elektrisch gereedschap
C. Afzuigsnelheidsscherm
D. Schudderknop
E. Handgreep
F. HEPA-patroonfilter
G. Opvangzak
H. Reservoir
I. Slanginlaat voor reservoir
J. Beschermflens voor reservoir
K. Deksel
L. Vergrendeling voor reservoir
M. Zwenkwielen
N. Hoofdwielen
O. Bajonetsluiting voor slang
P. Slang 5m x 39 mm Ø
Q. Verlengbuizen
R. Gebogen metalen buis
S. Spleetmondstuk/borstel
T. Koppelstuk voor elektrisch gereedschap
U. Harde vloerborstel
V. Slangtuit
W. Zeer efficiënte vloerborstel
X. Opbergvakken

- Controleer op beschadigingen aan het gereedschap, onderdelen of accessoires die tijdens het transport kunnen zijn opgetreden. De onderdelen en accessoires kunnen in het reservoir zitten.
- Neem de tijd om deze gebruiksaanwijzing aandachtig door te lezen en te begrijpen voor gebruik.

WAARSCHUWING:

Pas het apparaat of geen enkel onderdeel van dit apparaat aan. Dit kan het apparaat beschadigen of persoonlijk letsel veroorzaken.

MONTAGE - (Fig. 2)

De accessoires zitten veilig in het reservoir. Maak de drie vergrendelingen van het reservoir los, verwijder het motordeksel en verwijder de accessoires. Draai het reservoir ondersteboven en breng de voorste zwenkwielen aan. Neem de hoofdwielen en klik ze op de juiste plaats vast. Draai het reservoir opnieuw rechtop. Installeer de opvangzak (zie de sectie De opvangzak aanbrengen en verwijderen). Zorg dat de vleugelmoer van de patroonfilter stevig is vastgedraaid. Breng de motor opnieuw aan en zorg dat de drie vergrendelingen van het reservoir stevig worden vastgemaakt.

De opvangzak aanbrengen - (Fig 3)

- Maak de vergrendelingen van het reservoir los en verwijder het deksel.

- De opvangzak is voorzien van een kaart versterkte opening met een lipje aan de bovenkant.
- Hanteer de opvangzak met de nodige voorzichtigheid om beschadiging en het vastzitten of scheuren van de opvangzak door de beschermflens van het reservoir, scherpe voorwerpen of uitsteeksels te vermijden.
- Stop de opvangzak in het reservoir met de opening naar de voorkant van de stofzuiger gericht.
- Trek de opening van de opvangzak over de beschermflens van het reservoir. Zorg dat de opening van de opvangzak over de rand van de beschermflens komt te zitten.
- Duw de opvangzak stevig aan.
- Vouw de rest van de opvangzak in het reservoir open.

⚠ OPGELET:

Zorg dat de opvangzak tijdens het aanbrengen of verwijderen niet wordt beschadigd.

De opvangzak verwijderen - (Fig. 4) ⚠

Om de zak te verwijderen, maak de slang los en trek de opvangzak van de beschermflens van het reservoir. Sluit de zak door het lipje om te draaien. Gooi de filter weg in een gepaste houder overeenkomstig de wetten die van kracht zijn. Het wordt aanbevolen om de zak regelmatig te vervangen voor de beste afkoeling van de motor. Als de stofzuiger zonder de papieren stofzak wordt gebruikt, wordt het aangeraden om de stofbak na elk gebruik te legen en te reinigen.

⚠ Vervang de opvangzak zodra het afzuigsnelheidsscherm rood wordt en blijft.

De slang, mondstukken en buizen aanbrengen - (Fig. 5,5a) ⚠

- Sluit de slang aan op het reservoir door de slang met de bajonetfitting in de slanginlaat van het reservoir te duwen. Zorg dat de lipjes op de bajonet verticaal zijn en draai vervolgens met de klok mee vast. Om de slang te verwijderen, draai de slang met de bajonetfitting tegen de klok in om deze van de inlaat af te halen.
- De mondstukken kunnen op de verlengbuizen worden vastgedrukt. Om de mondstukken te verwijderen, draai de delen in de tegenovergestelde richting en trek ze uit elkaar.
- Voor het reinigen van vloerbekleding, gebruik het universeel mondstuk.
- Voer vloeren, klem het borstelmondstuk in het universeel mondstuk vast.

De patroonfilter aanbrengen/ verwijderen - (Fig. 6)

Duw de patroonfilter volledig in en zet vast door de vleugelmoer met de klok mee te draaien. Controleer of de filter juist is aangebracht. Om de patroonfilter te verwijderen, draai de vleugelmoer tegen de klok in en haal de patroonfilter uit. Zorg dat de dichting rondom de klemschroef aanwezig is.

⚠ Voordat het apparaat wordt gebruikt, controleer altijd of alle filters aanwezig zijn en zich op de juiste plaats bevinden.

GEBRUIK

Het apparaat gebruiken ⚠

Controleer of de netspanning juist is! De spanning van de netvoeding dient overeen te stemmen met de spanning die op het typeplaatje van de stofzuiger is aangegeven. Apparaten die zijn aangegeven met 220-240V kunnen tevens met 220V worden bediend. Raadpleeg de HSE-richtlijnen voor het juist hanteren van materialen die de gezondheid kunnen schaden.

- Houd de machine altijd op een horizontale ondergrond en gebruik het op een veilige en stabiele manier.
- Installeer gepaste filters voor het juiste gebruik.
- Gebruik het apparaat nooit zonder de filters aangebracht.
- Gebruik de meest gepaste accessoires voor de uit te voeren werkzaamheid.

De stofzuiger kan over het algemeen niet worden gebruikt in een ruimte waar explosiegevaar aanwezig is. Om energie te besparen, schakel de stofzuiger alleen in wanneer u het wilt gebruiken.

Droogzuigen ⚠

Gebruik het apparaat nooit zonder de filter van polyurethaanschuim, de patroonfilter of de opvangzak.

- Plaats het patroon en zet het vast met de vlindermoer.
- Om de stofzuiger in te schakelen zet u de aan/ uitschakelaar op (I) ON/AAN.
- Om de stofzuiger uit te schakelen zet u de aan/ uitschakelaar op (0) OFF/UIT.

Als het afzuigsnelheidsscherm rood is, druk en houd de filterschudderknop 3 seconden ingedrukt (apparaat/ afzuiging moet aan zijn). De filter wordt na het loslaten

van de knop nog 5 extra seconden geschud. Als het scherm alleen rood weergeeft na het aansluiten van een elektrisch gereedschap, controleer of de afzuigopeningen van het gereedschap en de slang niet verstopt zijn. Als dit niet het geval is, is het apparaat klaar voor gebruik. Controleer regelmatig de luchtstroom door de afzuigslang te verwijderen.

Als het scherm rood blijft, kan de stofzak vol zijn. Vervang in dit geval de zak door een nieuwe. Zie Filter

OPMERKING: Zorg voor voldoende ventilatie (M) voor een goede circulatie van de uitgaande lucht. Houd rekening met de nationale voorschriften die van kracht zijn.

Nat zuigen ⚠

Zuig geen brandbare of explosieve vloeistoffen op, zoals benzeen, olie, alcohol en oplosmiddelen. Zuig geen heet of brandend stof op. Gebruik de machine niet in omgevingen met explosiegevaar. Stof, damp en vloeistoffen kunnen ontsteken of exploderen. Deze stofzuiger mag niet als vacuümpomp gebruikt worden. Deze stofzuiger is bedoeld voor het aanzuigen van lucht en watermengsels. Trek de stekker uit het stopcontact voordat u onderhoud aan de stofzuiger uitvoert.

OPMERKING: De vereisten voor stofbescherming (stofcategorie M) zijn alleen aangetoond bij het opzuigen van droog stof.

- Voordat u gaat natzuigen: verwijder de stofzak en het filterpatroon, maak de machine leeg, en plaats het polyurethaan schuimfilter.
- Plaats het polyurethaan schuimfilter rond de vlotterkooi.
- Om de stofzuiger in te schakelen zet u de aan/uitschakelaar op (I) ON/AAN.
- Om de stofzuiger uit te schakelen zet u de aan/uitschakelaar op (0) OFF/UIT en trekt u de stekker uit het stopcontact.

⚠ WAARSCHUWING:

Sluit NOOIT elektrisch gereedschap aan op het stopcontact van de stofzuiger als u deze voor natzuigen gebruikt.

Bij natzuigen moet de stofzuiger worden aangesloten op een stopcontact dat beschermd is door een aardlekschakelaar. Als er vloeistof of schuim uit de machine komt, schakel deze dan onmiddellijk uit.

Als de vloeistof het maximumniveau in de stofzuiger bereikt dan sluit de vlotter de aanzuiging af en verandert het geluid van de motor. Schakel de stofzuiger dan direct uit, trek de stekker uit het stopcontact, neem de bovenkant van de tank en leeg de tank.

Legen van de tank:

- Schakel de stofzuiger uit en trek de stekker uit het stopcontact.
- Maak de vergrendelingen van het vat los en neem het deksel af.
- Leeg de tank in een geschikte container of afvoer.
- Plaats de vergrendelingen weer en zet ze vast.

⚠ Aansluiting op elektrisch gereedschap - (Fig. 7)

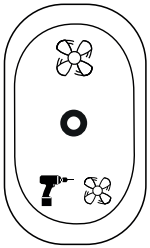

Het stopcontact voor elektrisch gereedschap is altijd actief wanneer de automatische modus (II) is geselecteerd

⚠ WAARSCHUWING:

Gebruik het stopcontact op de stofzuiger alleen voor de doeleinden beschreven in de gebruiksaanwijzing. Het Auto-start stopcontact kan gebruikt worden met elektrisch gereedschap met een maximum vermogen van 1500 watt (bij 220-240V) of 1000 watt, (bij 115V) en een minimumvermogen van 50 watt.

- Om het stopcontact op de stofzuiger te gebruiken zet u de aan/uitschakelaar op (II). Als het aangesloten gereedschap ingeschakeld wordt start de stofzuiger automatisch.
- Sluit de slang aan op de stofuitlaat van het gereedschap met de stofafzuigadapter en, indien nodig, het getrapte verloopstuk.

(0) OFF/UIT, uitgeschakeld.

(I) ON/AAN, handbediend stofzuigen.

(II) Automatische stofafzuiging van het aangesloten elektrische gereedschap.

ONDERHOUD EN REPARATIE ⚠

Gebruik alleen originele reserveonderdelen en accessoires van Trend.

- Alvorens een werkzaamheid op de stofzuiger uit te voeren, haal de stekker uit het stopcontact.
- Voor een veilig gebruik en juiste werking van het apparaat, houd de stofzuiger en de ventilatiegleuven altijd schoon.
- Draag een stofmasker tijdens het onderhouden en

reinigen van de stofzuiger.

- Als het snoer moet worden vervangen, laat dit doen door Trend zelf of een reparateur van Trend om elk veiligheidsrisico te vermijden.
- De fabrikant of een opgeleide persoon dient minstens eenmaal per jaar een technische inspectie op het apparaat uit te voeren om het te controleren op bijv. schade aan de filter, lekdichtheid van de stofzuiger en werking van de regeleenheid.
- Voor stofzuigers van categorie M die in een verontreinigde omgeving worden gebruikt, reinig of behandel de buitenkant of alle machineonderdelen met een afdichtingsmiddel.
- Tijdens het onderhouden of repareren van het apparaat, gooi alle verontreinigde onderdelen weg die onvoldoende gereinigd kunnen worden.
- Gooi dergelijke onderdelen weg in een waterdichte plastic tas overeenkomstig de geldende nationale voorschriften inzake het weggooien van dergelijk soort afval.
- Voor onderhoud in naam van de gebruiker, demonteer, reinig en onderhoud de machine voor zover dit redelijkerwijs haalbaar is om het risico op letsel aan het onderhoudspersoneel of anderen te vermijden. Geschikte voorzorgsmaatregelen zijn onder andere decontaminatie vóór demontage, het voorzien van een lokale gefilterde uitlaatventilatie op de plaats waar de machine wordt gedemonteerd, het reinigen van de onderhoudsruimte en het dragen van gepaste persoonlijke beschermingsmiddelen.
- Verwijder de deksels van de niet stofvrije compartimenten voordat de machine wordt gereinigd.
- Verwijder het vuil aan de buitenkant van de machine na het stofzuigen en veeg vervolgens schoon of behandel met een afdichtingsmiddel voordat de machine uit een gevaarlijk gebied wordt verwijderd. Alle onderdelen van de machine worden als verontreinigd beschouwd wanneer de machine uit het gevaarlijk gebied wordt verwijderd en de nodige voorzorgsmaatregelen moeten worden genomen om de verspreiding van stof te vermijden.
- De bedieners dienen rekening te houden met de veiligheidsvoorschriften die voor het op te zuigen materiaal van toepassing zijn.

Voor onderhoud in naam van de gebruiker, demonteer, reinig en onderhoud de stofzuiger voor zover dit redelijkerwijs haalbaar is om het risico op letsel aan het onderhoudspersoneel of anderen te vermijden. Reinig de stofzuiger voordat u deze uit elkaar haalt om elk risico te vermijden. De ruimte waarin de stofzuiger uit elkaar gehaald zal worden moet goed geventileerd zijn. Draag persoonlijke beschermingsmiddelen tijdens het onderhouden van het apparaat. Na het onderhouden van het apparaat, reinig de onderhoudsruimte.

Reiniging ⚠

⚠ WAARSCHUWING:

Maak de niet metalen onderdelen van het apparaat nooit schoon met een oplosmiddel of agressief chemisch middel. Deze chemische middelen tasten het materiaal dat in deze onderdelen worden gebruikt aan. Zorg dat er geen vloeistof de machine binnendringt. Dompel geen enkel onderdeel van het apparaat in een vloeistof.

- Stofzuig de buitenkant van de stofafzuiger. Maak de buitenkant van de machine schoon met een droge doek.
- Na gebruik, gooi de doek in een gepaste houder weg.

Patroonfilter ⚠

Maak de buitenkant van de patroonfilter regelmatig onder de kraan schoon om schade aan het filteroppervlak te vermijden. Het wordt echter aangeraden om deze filter elke zes maanden of korter, afhankelijk van de gebruiksfrequentie en het soort vuil, te vervangen.

⚠ WAARSCHUWING:

Maak het filter niet met water schoon.

WAARSCHUWING:

Na het reinigen van de filter, controleer of deze nog verder gebruikt kan worden. Als schade of breuk wordt waargenomen, vervang het door een originele filter.

Smering

- Uw apparaat heeft geen extra smering nodig.

Opslag

- Leeg het reservoir. Maak de binnen- en buitenkant van het reservoir schoon, zie de sectie Reiniging.
- Reinig of vervang de filters, zie de sectie Filters.
- Om rugletsel te vermijden, verwijder een volle, wegwerpbare opvangzak of voer de opgezogen vloeistof af voordat de stofzuiger wordt getransporteerd.
- Wikkel het snoer rond de handgreep en de zuigslang rond het reservoir.
- Draag de stofzuiger alleen via de handgreep.
- Berg het apparaat en de accessoires op in een veilige plaats.
- Bewaar het apparaat en de accessoires in een droge

ruimte en vergrendel het tegen ongeoorloofd gebruik. Berg het op buiten het bereik van kinderen.

MILIEUBESCHERMING

Recycle grondstoffen in plaats van ze als afval te verwijderen.

Accessoires en verpakkingen moeten worden gesorteerd voor een milieuvriendelijke recycling.

Aparte afvoer. Dit product mag niet worden afgevoerd via het huishoudelijk afval.

Particuliere gebruiker

Plaatselijke voorschriften kunnen voorzien in gescheiden inzameling van elektrische producten uit het huishouden, op gemeentelijke afvalstortplaatsen of door een winkel wanneer u een nieuw product koopt. Neem contact op met de klantenservice van Trend voor advies over hoe u ongewenste elektrische producten van Trend op een milieuvriendelijke manier kunt weggooien of bezoek **www.trend-uk.com**

Commerciële gebruikers

Neem contact op met de klantenservice van Trend voor het verwijderen van ongewenste elektrische Trend-producten.

GARANTIE

Het apparaat heeft een fabrieksgarantie in overeenstemming met de voorwaarden op de bijgesloten garantiekaart. Neem contact op met de klantenservice van Trend voor de locatie van uw dichtstbijzijnde Trend service-agent of neem contact op met onze leverancier op **www.trend-uk.com.**

ACCESSOIRES

Gebruik alleen originele accessoires van Trend.

Alle accessoires kunnen bij een Trend-dealer worden gekocht. Voor een Trend-dealer in uw buurt, ga naar **www.trend-uk.com**

Filterzak

Alleen voor droog gebruik.

Ref. T32/1/5 5 stuks

HEPA-patroonfilter

T32/2 1 stuk

SE – T33A

Bäste kund,

Tack för att du köpt denna Trend produkt, vi hoppas att kommer att åtnjuta många år med kreativitet och produktiv användning.

TEKNISKA DATA

Spänning	Storbritannien och Irland Europa		V_{AC} V_{AC}	220-240/115 220-240
Ströminmatning	220-240V 115v		W W	1200 800
Frekvens			Hz	50
Kraftuttag	220-240V 115v		W W	1500 1000
Luftflödeshastighet	220-240V 115v		l/s l/s	23 22.5
Max. dammsugning	220-240V 115v		mbar mbar	160 147
Filteryta	HEPA		cmq	2300
Negativt tryck	220-240V 115v		K_{PA}	16 14.7
Dammkategori				M
Uppsamlingspåsens innehåll			L	15
Behållare			L	25
Behållare våt volym			L	17
Buller	220-240V 115v		dB	80.5 74.6
Vibration			m/s^2	<=2.5
Slang	Längd yttre diameter		M mm	5 39
Mått	Höjd x bredd		mm	625 x 380
Vikt	220-240V 115v		kg	8.34 8.89
L_{PA}	(ljudtrycksnivå)	220-240V 115v	dB(A)	82 76
K_{PA}	(osäkerhet för givet ljudtryck)		dB(A)	1.5
L_{WA}	(ljudeffektnivå)	220-240V 115v	dB(A)	94 88
K_{WA}	(osäkerhet för givet ljudtryck)		dB(A)	1.5

Säkringar		
Storbritannien och Irland	220-240V verktyg	13 ampere, i kontakt
Storbritannien och Irland	115V verktyg	16 ampere, elnät
Europa	220-240V verktyg	16 ampere, elnät

FÖRSIKTIGHET:-

Läs igenom bruksanvisningen innan maskinen används.

Definitioner: Säkerhetsanvisningar

Definitionerna nedan beskriver allvaret hos varje signalord. Läs igenom manualen och uppmärksamma dessa symboler.

Följande symboler används genom hela manualen:

VARNING:

indikerar en farlig situation som, om den inte förhindras, kan resultera i allvarliga personskador eller dödsfall.

FÖRSIKTIGHET:

Indikerar en potentiellt farlig situation som, om den inte förhindras, kan resultera i lättare eller måttliga personskador.

NOTERA: Indikerar en praxis inte relaterat till personskador som om de inte undviks kan resultera i egendomsskador.

Anger risk för elektriska stötar.

Anger risk för brand.

Ytterligare symboler som används

Använd personlig skyddsutrustning. Hörsel-, ögon- och andningsskydd måste användas.

Anger risk för personskador, dödsfall eller skador på verktyget om inte instruktionerna inte följs i denna manual.

AVSEDD ANVÄNDNING

Denna maskin är avsedd för uppsamling, dammsugning,

transport och separering av icke-brännbart damm och icke-brännbara vätskor och vatten-luftblandningar. Denna dammsugare av kategori klass M är avsedd för professionell användning och är lämplig för butiker och verkstäder.

Enligt IEC/EN 60335-2-69 skall endast dammsugning av damm av kategori M endast användas för dammsugning och utsugning av farligt damm med ett exponeringsgränsvärde på ≥ 0,1 mg/m3. Använd endast dammsugaren när du fullt ut förstår och kan använda alla funktioner utan begränsning eller har fått lämpliga instruktioner.

Denna apparat är lämplig för kommersiell användning på exempelvis hotell, i skolor, fabriker, affärer och kontor.

Enheten är endast avsedd att användas som våt- och torrdammsugare.

Låt INTE barn komma i kontakt med denna apparat. Det krävs övervakning när oerfarna operatörer använder denna apparat.

VARNING - se till att alla filter är monterade.

VARNING - Operatörer skall ha adekvata instruktioner om användningen av dessa maskiner.

VARNING - Låt inte strömsladden komma i kontakt med de roterande borstarna. VARNING - Denna maskin är endast till för torr dammsugning.

VARNING - Maskinen är endast avsedd för torr och våt användning.

VARNING - Denna maskin är inte lämplig för uppsamling av farligt damm.

VARNING - Använd endast uttaget på maskinen för de ändamål som anges i instruktionerna.

VARNING - Om skum eller vätska rinner ut från maskinen ska du stänga av omedelbart.

VARNING - Maskinen måste kopplas bort från dess strömkälla under rengöring eller underhåll och när delar byts eller när maskinen konverteras till annan funktion för eldrivna maskiner genom att kontakten dras ur eluttaget.

VARNING - Barn skall övervakas för att säkerställa att de inte leker med apparaten.

FÖRSIKTIGHET: Denna maskin är endast för inomhusbruk.

FÖRSIKTIGHET: Denna maskin skall endast förvaras inomhus.

FÖRSIKTIGHET: Rengör vattennivåbegränsande anordningen regelbundet och undersök den för tecken på skador.

FÖRSIKTIGHET: Överbelasta inte sugfunktionen.

FÖRSIKTIGHET: Rengör filtren dagligen. Använd.

FÖRSIKTIGHET: Överfyll inte påsen. Använd.

INTE dammsugaren för brännbart damm.

INTE dammsugaren i en explosiv atmosfär. Denna produkt är inte avsedd för användning av personer (inklusive barn) med nedsatt fysisk, sensorisk eller mental förmåga eller av personer som saknar erfarenhet och kunskap. Barn skall aldrig lämnas ensamma med denna produkt.

ELEKTRISK SÄKERHET

Strömförsörjning

VARNING:

Innan något underhållsarbete utförs skall elkontakten kopplas ifrån från strömkällan

Den elektriska motorn har designats för endast en spänning. Kontrollera alltid att strömförsörjningen motsvarar spänningen som anges på märkplåten. Maskiner som markerats för 220-240 volt kan också arbeta med 220 volt strömförsörjning. Dammsugaren är försedd från fabrik med en strömsladd/kabel som har en jordad kontakt. Den får endast anslutas till ett jordat uttag.

VARNING:

Anslut aldrig till en lampkontakt. Anslut aldrig fasledningen (L) eller neutrala ledningen (N) till jordstiftet markerad med E eller ⏚

Använda en förlängningskabel

- Om en förlängningskabel krävs, använd en godkänd trekärnig förlängningskabel som är lämplig för ströminmatningen för detta verktyg (se tekniska data). Den minsta ledarstorleken ä 1,5 mm2, den maximala länden är 30 m.
- Vid användning av en förlängningskabel på spole, linda alltid ut kabeln helt

VARNING:

115V enheter skall drivas med en felsäker isolerad transformator med en jordskärm mellan de primära och sekundära ledningarna

VARNING:

För att minska risken för skador, läs igenom bruksanvisningen.

DAMMSUGNINGSSÄKERHET

Särskilda säkerhetsföreskrifter

⚠ VARNING!

Läs alla säkerhetsvarningar och alla instruktioner. Underlåtenhet att följa alla instruktioner som listas nedan kan resultera i elektriska stötar, brand och/eller allvarliga personskador.

SPARA ALLA VARNINGAR OCH INSTRUKTIONER FÖR FRAMTIDA REFERENS. INNAN APPARATEN ANVÄNDS, LÄS IGENOM OCH FÖLJ ALLA INSTRUKTIONER.

⚠ VARNING:

Operatörer skall ha adekvata instruktioner om användningen av dessa maskiner.

⚠ VARNING:

Anger risk för elektriska stötar. Utsätt inte för regn. Förvara inomhus.

- Endast för våt och torr användning.
- Komponenter som används för paketering (t.ex. plastpåsar) kan vara farliga och skall hållas utom räckhåll för barn och djur.
- Operatörer skall vara adekvat instruerade för att använda denna maskin.
- Innan användning skall operatörer förses med information, instruktioner och utbildning för användning av maskinen och de substanser för vilka den kommer att användas, inklusive säker metod för borttagning och avyttring av det uppsamlade materialet.
- Operatörer skall följa alla säkerhetsbestämmelser som gäller för de material som hanteras.
- Lämna aldrig utrustningen utan uppsikt medan den används. Lämna inte apparaten medan den är ansluten till en strömkälla. Koppla ifrån den från uttaget när den inte används och innan service. Stäng av alla kontroller innan apparaten kopplas ifrån.
- För CB-T33AL-115V: Apparaten skall inte användas av barn eller personer med reducerad fysisk, sensorisk eller mental kapacitet eller som saknar erfarenhet eller kunskap därom.
- För CE/UKCA-T33A/T33A/EURO: Den här apparaten kan användas av barn från 8 år och personer med nedsatt fysisk, sensorisk eller mental förmåga eller brist på erfarenhet och kunskap om de ges tillsyn eller anvisningar om användning av apparaten på ett säkert sätt samt är införstådda med farorna. Barn får inte leka med apparaten. Rengöring och användarunderhåll får inte göras av barn utan uppsikt.
- Barn får inte leka med apparaten, det är ingen leksak.
- Använd endast denna apparat såsom beskrivs i manualen.
- Användning av denna maskin för något annat än vad som specificeras i denna manual kan vara farligt och skall undvikas.
- Använd endast uttagen på apparaten för de syften som specificeras i bruksanvisningen.
- Kontrollera alltid apparaten innan användning.
- Sugmunstycket skall hållas borta från kroppen, särskilt delikata delas som ögon, öron och mun.
- Koppla inte ifrån apparaten genom att dra i strömsladden. För att koppla från strömmen, ta tag i kontakten, inte i strömkabeln.
- Dra inte eller bär apparaten i själva strömsladden. Använd inte strömsladden som ett handtag, stänga en dörr över sladden eller dra kabeln runt skarpa kanter eller hörn.
- Kör inte apparaten över strömsladden. Håll kabeln borta från heta ytor.
- Hantera inte strömkontakten eller apparaten eller ta tag i strömsladden med våta händer.
- Placera inte föremål i öppningarna på apparaten. Använd inte apparaten om någon av öppningarna är blockerad. Håll öppningarna fria från damm, ludd, hår och annat material som kan minska luftflödet.
- Håll hår, löst sittande kläder, fingrar och alla delar av kroppen borta från öppningar och rörliga delar på apparaten.
- Statisk elektricitet är kan uppsåt i torra områden eller när den relativa fuktigheten i luften är låg. Detta är endast temporärt och skall inte påverka användningen av dammsugaren. För att minska frekvensen av statisk elektricitet, tillför luftfuktighet med en luftfuktare.
- För att undvika spontan förbränning, töm behållaren efter varje användning.
- Var extra försiktig vid rengöring i trappor.
- Utrustningen skall monteras korrekt innan användning.
- Se till att strömuttaget används korrekt för maskinen.
- Kontrollera att spänningen som anges på märkplattan är samma som strömförsörjningen.
- Dessa maskiner är inte lämpliga för dammsugning av hälsovådligt damm eller brandfarliga substanser (såsom aska och sot).
- Koppla alltid ifrån maskinen från strömförsörjningen innan något underhåll på maskinen utförs eller när den lämnas utan uppsikt eller är åtkomlig för barn eller handikappade.
- Maskinen skall aldrig sänkas ned i vätska eller att högtryckstvätt används för att rengöra apparaten.
- Undersök regelbundet strömsladden och maskinen om det finns några skador. Om någon skada hittas, använd inte apparaten utan kontakta ditt servicecenter för reparation.
- Om strömkabeln är skadad måste den bytas ut av tillverkaren, dess serviceverkstad eller liknande

kvalificerad person, för att undvika risker.

- Om en förlängningssladd använd måste det finnas en vattentät anslutning mellan kontakten och uttaget.
- Om maskinen välter rekommenderas att den ställs upp innan den stängs av.
- Utrustningen skall inte användas för att suga upp vatten från behållare, toaletter, rör etc.
- Aggressiva lösningsmedel eller rengöringsmedel skall inte användas.
- Service och reparationer skall endast utföras av kvalificerad personal. Använd endast Trend originalreservdelar för servicereparationer.
- Tillverkaren kan inte hållas ansvarig för några skador/ personskador på personer, djur eller egendom som orsakas av att apparaten missbrukats.
- Använd endast Trend rekommenderade tillbehör och Trend originalreservdelar.
- Endast för våt- och torrdammsugning.
- När du använder maskinen i våtrum (t.ex. badrummet) ska den anslutas till ett seriekopplat uttag med jordfelsbrytare. Kontakta en elektriker om du är osäker.
- Kontrollera att flottören fungerar korrekt innan du suger upp vätskor. Vid dammsugning av vätskor, och när tanken är full, stängs insugsöppningen med en flottör och driften avbryts. Stäng då av maskinen, koppla ur kontakten och töm tanken. Rengör enheten för vattennivåbegränsning (flottör) regelbundet och kontrollera om den uppvisar tecken på skador.
- Om skum eller vätska läcker ut från enheten ska du omedelbart stänga av den.
- Innan du tömmer tanken ska du stänga av maskinen och koppla ur kontakten från eluttaget.

SPARA DESSA ANVISNINGAR

Ytterligare säkerhetsregler

VARNING:

Denna apparat innehåller skadligt damm. Tömning och underhåll, inklusive borttagning av uppsamlingspåsen skall endast utföras av utbildad personal som använder lämplig skyddsutrustning. Slå inte på apparaten innan det kompletta filtersystemet installerats. I annat fall kan det utgöra en hälsorisk.

- Sug inte upp någonting som brinner eller ryker som t.ex. het aska, tändstickor eller cigaretter.
- Dammsug inte brännbara explosiva material såsom säd, kol eller annat finfördelat brännbart material.
- Dammsug inte farliga, giftiga eller cancerframkallande material såsom asbest eller bekämpningsmedel.
- Sug aldrig upp explosiva vätskor (t.ex. thinner, bensin, diesel olja etc.) syror eller lösningsmedel.
- Dammsug inte utan filter monterat förutom såsom förklarats i sektionen våtdammsugning i denna manual.
- Visst trä innehåller konserveringsmedel sm kan vara giftiga. Var extra försiktig att inte inandas eller huden får kontakt med dessa material under arbetet. Begär och följ all säkerhetsinformation som finns tillgänglig från leverantören av materialet.
- Använd inte dammsugaren som en stol, stege eller trappstege.
- Placera inga tunga föremål på dammsugaren.
- Häng inte upp dammsugaren t.ex. vid transport.

Använd personlig skyddsutrustning. Hörsel-, ögon- och andningsskydd måste användas.

ÅTERSTÅENDE RISKER

Trots användning av relevanta säkerhetsbestämmelser och implementeringen av säkerhetsenheter kan vissa återstående risker inte undvikas.

Dessa är:-

- Hörselskador.
- Risk för personskador på grund av flygande partiklar.
- Risk för brännskador då tillbehör blir heta under användningen.
- Risk för personskador på grund av lång användning.

MARKERINGAR PÅ VERKTYGET

Följande bilder visas på apparaten.

Läs bruksanvisningen innan användning.

VARNING:

Denna apparat innehåller skadligt damm. Tömning och underhåll, inklusive borttagning av uppsamlingspåsen skall endast utföras av utbildad personal som använder lämplig skyddsutrustning. Slå inte på apparaten innan det kompletta filtersystemet installerats. I annat fall kan det utgöra en risk för din hälsa.

Klass M dammsugare är lämpliga för att suga upp torrt, icke-brännbart damm med värden för arbetsplatsbegränsning på ≥ 0,1 mg/m³.

⚠ VARNING:

Dammsugaren innehåller material som är farlig för hälsan. Låt endast tömning och underhåll, inklusive avyttring av det uppsamlade dammet i dammbehållaren utföras av specialister. Lämplig skyddsutrustning krävs. Använd inte dammsugaren utan att det kompletta filtersystemet är monterat. I annat fall kan det utgöra en hälsorisk.

Placering av datumkod

Datumkoden, som inkluderar tillverkningsår, är tryck på märkplattan som kan hittas på apparatens topphölje.

BIFOGADE POSTER

1 x Filterkassett HEPA H13
2 x Svängbara hjul
2 x Huvudhjul
1 x Plastbehållare
1 x Inget skumfilter
1 x Syntetisk uppsamlingspåse
1 x Slang 5m x 39 mm Ø med slangöppning
2 x Förlängningsrör
1 x Böjt metallrör
1 x Högeffektiv golvborste
1 x Borste för hårda golv
1 x Elverktygsadapter
1 x Fogmunstycke
1 x Manual
1 x Garantikort

BESKRIVNING AV DELARNA - (Fig. 1)

A. Strömbrytare
B. Eluttag
C. Övervakning utsugningshastighet
D. Blandarknapp
E. Bärhandtag
F. Filterkassett HEPA
G. Uppsamlingspåse
H. Behållare
I. Behållare slanginlopp
J. Behållare avböjningsfläns
K. Lock
L. Behållarregel
M. Svängbara hjul
N. Huvudhjul
O. Bajonettfäste slang
P. Slang 5m x 39mmØ
Q. Förlängningsrör
R. Böjt metallrör
S. Fogmunstycke/borste
T. Elverktygsadapter
U. Borste för hårda golv
V. Slangmunstycke
W. Högeffektiv golvborste
X. Lagringsplats ombord

- Kontrollera om det finns skador på verktyget, delar eller tillbehör som kan ha uppstått under transport. Delar och tillbehör kan finnas inuti behållaren.
- Ta tid att läsa igenom och förstå denna manual innan arbetet börjar.

⚠ VARNING

Modifiera aldrig apparaten eller delar därav. Det kan resultera i skador eller personskador.

MONTERING - (Fig. 2) ⚠

Tillbehör finns fastsatta inuti behållaren. Lossa de tre behållarhakarna, ta bort motorlocket, ta bort tillbehören. Vänd behållaren upp och ned, sätt i de främre vridbara hjulen. Leta reda på huvudhjulen och klicka dem på plats. Vänd tillbaka behållaren. Fäst uppsamlingspåsen (se sektionen Fastsättning och borttagning av uppsamlingspåse). Se till att filterkassettens vingmutter är åtdragen. Sätt tillbaka motorn och se till att alla tre behållarhakar är fastsatta.

Dammuppsamlingspåse - (Fig. 3) ⚠

- Öppna behållarens hakar och ta bort locket.
- Uppsamlingspåsen har en kartongförstärkt öppning med en flik överst.
- Se till att uppsamlingspåsen hanteras försiktigt för att förhindra skador och att den inte fastnar eller rivs sönder av behållarens avböjningsfläns eller andra vassa föremål eller skydd.
- Sätt i uppsamlingspåsen i behållaren med öppningen riktad mot framsidan av dammsugaren.
- Dra uppsamlingspåsens öppning över behållarens avböjningsfläns och se till att uppsamlingspåsens öppning passerar över ryggen på behållarens luftriktare.
- Se till att uppsamlingspåsen är tight inskjuten.
- Vik ut resten av uppsamlingspåsen nedåt in i behållaren.

⚠ FÖRSIKTIGHET:

Hantera påsen försiktigt så att den inte skadas när den fästs eller tas bort.

Borttagning av uppsamlingspåsen - (Fig. 4) ⚠

För att ta bort behållaren, lossa slangen och dra påsen från behållarens avböjningsfläns. Stäng påsen genom att vippa fliken över. Kasta filtret i en lämplig behållare enligt tillämpliga lagar. Det är emellertid god praxis att byta påsen regelbundet för att garantera optimal kylning av motorn. Om dammsugaren används utan papperspåsen

rekommenderas att dammbehållaren töms och rengörs efter varje användning.

Uppsamlingspåsen måste bytas när övervakningen för utsugningshastigheten lyser röd och förblir röd.

Montering av slangen, munstycken och rör - (Fig. 5, 5a)

- Anslut slangen till behållaren genom att skjuta slangen med bajonettfattningen in i behållarhöljets slanginlopp, se till att bajonettflikarna är vertikala och vrid medurs för att låsa. Ta bort slangen genom att vrida slangen med bajonettfattningen moturs för att ta bort den från inloppet.
- Enheterna har skjutfästning på förlängningsröret. För att ta bort enheten, vrid delarna i motsatt riktning och dra isär.
- För mattor använd universalmunstycket.
- För golv, kläm borstinsatsen in i universalmunstycket.

Fästa/ta bort filterkassetten - (Fig. 6)

Filterkassetten måste skjutas in helt och fästas genom att vrida vingmuttern medurs. Kontrollera att den sitter korrekt. För att ta bort filterkassetten, vrid vingmuttern moturs och ta bort filterkassetten. Se till att förseglingen runt låsskruven finns på plats.

Innan apparaten används, kontrollera alltid att alla filter som medföljer sitter i korrekt position.

DRIFT

Start

Observera korrekt nätspänning! Spänningen för strömkällan måste vara samma som spänningen som specificeras på namnplattan på dammsugaren. Utrustning märkt med 220-240V kan också användas med 220V. Se HSE riktlinjer beträffande hantering av material som är skadliga för hälsan.

- Maskinen måste alltid hållas horisontellt på ett säkert och stabilt sätt.
- Sätt i lämpligt filer för korrekta användningen.
- Använd aldrig apparaten utan filtren.
- Använd de mest lämpliga tillbehören för arbetet som skall göras.

Dammsugaren kan generellt inte användas i rum där det finns risk för explosion. För att spara energi, slå endast på dammsugaren när den skall användas.

Dagdammsugning

Använd aldrig apparaten utan polyuretanskumfiltret, filterkassetten eller uppsamlingspåsen.

- Montera patronen och lås den på plats med hjälp av fjärilsskruven.
- Slå på dammsugaren genom att trycka ned knappen.
- Stäng av dammsugaren genom att trycka ned knappen igen så att den släpps upp.

Om övervakningen av utsugningshastigheten lyser röd, tryck ned och håll kvar skakningsknappen i tre sekunder (enheten/utsugningen måste vara påslagen) filtret kommer att fortsätta skakningsfunktionen i ytterligare fem sekunder efter att knappen släppts. Om övervakningen endast blir röd när du ansluter till ett elverktyg, se till att utsugningsmunstycket på verktyget och slangen inte är igensatta. Om de är rena är det OK att använda enheten. Kontrollera flödet regelbundet genom att ta bort utsugningsslangen.

Om den röda övervakningen fortsätter lysa kan dammpåsen vara full och behöver bytas. Se filter

NOTERA: En tillräcklig ventilationshastighet (M) måste tillhandahållas när den utgående luften cirkulerar. Observera de nationella bestämmelserna.

Våtdammsugning

Dammsug inte brandfarliga eller explosiva vätskor, t.ex. bensen, olja, alkohol eller lösningsmedel. Dammsug inte hett eller brinnande damm. Använd inte maskinen i utrymmen där det finns risk för explosion. Damm, ångor eller vätskor kan antändas eller explodera. Dammsugaren får inte användas som vattenpump. Dammsugaren är avsedd för att suga upp luft- och vattenblandningar. Dra ur huvudkontakten innan du utför något arbete på dammsugaren.

OBS! Kraven på genomsläpplighet (dammklass M) uppfylls endast vid torrdammsugning.

- Ta bort dammsugarpåsen och patronfiltret, töm behållaren och montera polyuretanskumfiltret före våtdammsugning.
- Montera polyuretanskumfiltret runt flottörhållaren.
- Se till att vippomkopplaren för automatisk start är inställd på (I) ON (på) när du ska slå på dammsugaren.
- Ställ in på/av-knappen på (0) OFF (av) för att slå av dammsugaren och koppla sedan ur den från strömförsörjningen.

VARNING!

Anslut inte elverktyg till uttag (när dammsugaren används för våt uppsugning).

Anslut dammsugaren till ett uttag skyddat av jordfelsbrytare när dammsugaren ska användas för våt uppsugning. Om skum eller vätska läcker ut från maskinen ska du omedelbart stänga av den.

När vätskan har nått den högsta tillåtna nivån i behållaren, blockeras insuget automatiskt av flottörregulatorn och motorns tonhöjd ändras: Stäng av dammsugaren omedelbart, dra ur kontakten, ta bort insugshuvudet från behållaren och töm behållaren.

Så här töms behållaren:-

- Stäng av dammsugaren och dra ur strömkabeln från uttaget.
- Lossa behållarens spärrar och ta av locket.
- Töm behållarens innehåll i lämpligt kärl eller avlopp.
- Sätt tillbaka locket och lås spärrarna.

Ansluta till elverktyg - (Fig. 7)

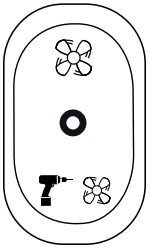

Eluttaget för elverktyg är alltid strömförande när automatläget (II) är valt

VAR FÖRSIKTIG!

Använd endast elverktygsuttaget för de syften som anges i anvisningarna. Uttaget för automatisk start ska användas för elverktyg med maximalt 1 500 watt (för 220-240 V), 1 000 watt, (för 115 V) och minst 50 watt.

- Aktivera kraftuttaget för elverktyg genom att sätta av/på-knappen i läge (II). När ett verktyg är anslutet startas dammsugaren automatiskt när verktyget startas.
- Anslut slangen till dammpipen på elverktyget genom att använda slangpipen och den trappstegsformade adaptern vid behov.

(0) OFF, stäng av.

(I) ON, manuellt manövrerad dammsugare.

(II) Automatisk drift av anslutet elverktyg.

UNDERHÅLL OCH SERVICE

Använd endast Trend originalreservdelar och tillbehör.

- Innan något arbete utförs på själva dammsugaren, dra ur kontakten från eluttaget.
- För säker användning se till att apparaten fungerar korrekt och håll alltid dammsugarens ventilationsöppningar rena.
- Använd dammask vid underhåll och rengöring av dammsugaren.
- Om det är nödvändigt att byta ut strömkabeln måste det göras av Trend eller en Trend servicerepresentant för att undvika säkerhetsrisker.
- En dammteknisk inspektion skall utföras minst en gång varje pr av tillverkaren eller en instruerad person om det finns skador på filtret, läckage i dammsugaren och kontrollenhetens funktion.
- För kategori M dammsugare som finns i kontaminerad miljö skall det yttre samt alla maskinens delar rengöras eller behandlas med tätningsmedel.
- När underhåll och reparationsarbeten utförs och inte alla kontaminerade komponenter kan rengöras tillfredsställande måste de avyttras.
- Sådana komponenter måste avyttras i täta plastpåsar som uppfyller nationella bestämmelser för avyttring av sådant avfall.
- För användarservice skall apparaten demonteras, rengöras och ges service så långt som det är praktiskt möjligt utan att det utgör en risk för underhållspersonalen och andra. Lämpliga försiktighetsåtgärder inkluderar dekontaminering innan demontering, att det finns lokal filtrerad utblåsventilation där maskinen demonteras, rengöring av underhållsområdet och användning av personligt skydd.
- Metoden där höljen till icke-dammsäkra fack skall tas bort för rengöring.
- Utsidan av maskinen är dekontaminerad av dammsugningsmetoder och torkade rena eller behandlade med tätningsmedel innan de tas ut från ett farligt område. Alla maskindelar skall anses vara kontaminerade när de tas bort från en farligt område och lämpliga åtgärder skall vidtas för att förhindra spridning av damm.
- Operatörer skall följa alla säkerhetsbestämmelser som är lämpliga för det material som hanteras.

För underhåll för användarens räkning måste dammsugaren demonteras, rengöras och underhållas så långt som är möjligt utan att det orsakar någon risk för underhållspersonalen eller andra personer. Innan demontering skall dammsugaren rengöras för att förhindra alla risker. Rummet/lokalen där dammsugaren demonteras måste vara väl ventilerat. Använd personlig skyddsutrustning under underhållsarbetet. Efter

underhållet av apparaten skall underhållsområdet rengöras.

Rengöring ⚠

⚠ VARNING:

Använd aldrig lösningsmedel eller andra skarpa kemikalier för rengöring av icke-metalliska delar på apparaten. Dessa kemikalier kan försvaga materialet om de används på dessa delar. Låt aldrig vätska komma in i maskinen, sänk aldrig ned någon del av apparaten i någon vätska.

- Dammsug utsidan av dammsugaren. Rengör de yttre delarna av maskinen med en torr trasa.
- Efter användningen, kasta trasas in en lämplig behållare.

Filterkassett ⚠

Filterkassetter skall regelbundet sköljas externt under rinnande vatten för att undvika skador på filterytan. Det rekommenderas emellertid att dessa filter byts var sjätte månad eller i förhållande till användarfrekvensen och typ av smuts.

⚠ VARNING:

Älä puhdista suodatinta vedellä.

VARNING:

När filtret har rengjorts, kontrollera om det är lämpligt för vidare användning. Om det har skadats eller är sönder skall det bytas till mot originalfilter.

Smörjning

- Din apparat behöver ingen ytterligare smörjning.

Förvaring

- Töm behållaren. Rengör dammsugaren in- och utsida, se sektionen Rengöring.
- Rengör eller byt filter, se sektionen Filter.
- För att förhindra ryggskador, ta bort fulla uppsamlingspåsar eller töm uppsugen vätska innan dammsugaren transporteras.
- Linda kabeln runt bärhandtaget och linda sugslangen runt behållaren.
- Bär endast dammsugaren i bärhandtagen.
- Förvara apparaten och tillbehören på en säker plats. •
- Placera enheten och tillbehören i ett torrt rum och säkra den mot obehörigt användande. Förvara den utom räckhåll för barn.

MILJÖSKYDD ♻

Återvinn råmaterial istället för att kasta det som skräp.

Tillbehör och förpackningsmaterial skall sorteras och återvinnas på ett miljövänligt sätt.

Separat insamling. Denna produkt får inte kastas i de vanliga hushållssoporna.

Hushållsbruk

Lokal bestämmelser kan gälla för separat insamling av elektriska produkter från hushåll, på återvinningsstationer eller hos återförsäljaren när du köper en ny produkt. Ring Trend kundtjänst för råd om hur du skall avyttra oönskade Trend elektriska produkter på ett miljövänligt och säkert sätt eller besök **www.trend-uk.com**

Företagsanvändare

Ring Trend kundtjänst för avyttring av oönskade Trend elektriska produkter.

GARANTI

Enheten har en tillverkargaranti i enlighet med villkoren i det medföljande garantikortet. För information om din närmaste Trend serviceombud, ring Trend kundtjänst eller se lokaliseraren av återförsäljare på **www.trend-uk.com.**

TILLBEHÖR

Använd endast Trend originaltillbehör.

Alla tillbehör finns tillgängliga för köp från Trends återförsäljare. För att hitta din närmaste Trend återförsäljare besök **www.trend-uk.com**

Filterpåse
Endast för torr användning.
Referens T32/1/5 5 av

Filterkassett HEPA
T32/2 1 av

IT - T33A

Gentile Cliente,

Grazie per aver acquistato questo prodotto Trend, che garantirà molti anni di utilizzo creativo e produttivo.

SPECIFICHE TECNICHE

Tensione	Regno Unito e Irlanda Europa		V_{AC} V_{AC}	220-240/115 220-240
Potenza in ingresso	220v-240v 115v		W W	1200 800
Frequenza			Hz	50
Presa di forza	220v-240v 115v		W W	1500 1000
Portata	220v-240v 115v		l/s l/s	23 22.5
Aspirazione max.	220v-240v 115v		mbar mbar	160 147
Superficie del filtro	HEPA		cmq	2300
Pressione negativa	220v-240v 115v		K_{PA}	16 14.7
Classe di polveri				M
Volume del sacco di raccolta			L	15
Contenitore			L	25
Contenuto umido del contenitore			L	17
Emissione acustica	220v-240v 115v		dB	80.5 74.6
Vibrazioni			m/s^2	<=2.5
Tubo	Lunghezza Diametro esterno		M mm	5 39
Dimensioni	Altezza x larghezza		mm	625 x 380
Peso	220v-240v 115v		kg	8.34 8.89
L_{PA}	(livello di pressione sonora)	220v-240v 115v	dB(A)	82 76
K_{PA}	(incertezza del valore di pressione sonora dichiarato)		dB(A)	1.5
L_{WA}	(livello di potenza sonora)	220v-240v 115v	dB(A)	94 88
K_{WA}	(incertezza del valore di potenza sonora dichiarato)		dB(A)	1.5

Fusibili		
UK & Eire	220v-240v tools	13 Amperes, in plug
UK & Eire	115V tools	16 Amperes, main
Europa	Utensili da 220-240v	16 ampere, presa di corrente

⚠ ATTENZIONE:

Leggere le istruzioni prima di usare l'apparecchio.

Definizioni: Norme di sicurezza

Le definizioni riportate di seguito descrivono il livello di gravità di ciascun termine e simbolo. Leggere il manuale di istruzioni e prestare attenzione a tali simboli.

In questo manuale sono utilizzati i simboli descritti di seguito.

⚠ AVVERTENZA:

Indica una situazione di potenziale pericolo; rispettare questa avvertenza per evitare lesioni gravi o mortali.

⚠ ATTENZIONE:

Indica una situazione di potenziale pericolo; rispettare questa avvertenza per evitare il rischio di lesioni leggere o moderate.

NOTA: Indica una situazione che non comporta il rischio di lesioni; rispettare questa istruzione per evitare il rischio di danni materiali.

Indica il rischio di scossa elettrica.

Indica il rischio di incendio.

Altri simboli utilizzati

Indossare dispositivi di protezione individuale (DPI). Indossare adeguate protezioni per le orecchie, la testa e il sistema respiratorio.

Indica il rischio di infortuni anche mortali o danni all'apparecchio in caso di mancata osservanza delle istruzioni fornite in questo manuale.

DESTINAZIONE D'USO

Questo apparecchio è progettato esclusivamente per raccogliere, aspirare, convogliare e separare polveri secche non infiammabili, liquidi non infiammabili e

miscele di acqua e aria. Questo aspirapolvere per polveri di classe M è destinato all'uso professionale in negozi e laboratori.

Ai sensi della norma IEC/EN 60335-2-69, gli aspirapolvere per polveri di classe M possono essere utilizzati esclusivamente per aspirare ed estrarre polveri nocive con valore limite di esposizione ≥ 0,1 mg/m3. Usare l'apparecchio solo dopo aver compreso tutte le funzioni, o dopo aver ricevuto istruzioni adeguate.

Questo apparecchio è adatto all'uso commerciale, ad esempio in hotel, scuole, fabbriche, negozi e officine.

Questo apparecchio deve essere utilizzato esclusivamente per l'aspirazione di sostanze secche e umide.

NON permettere ai bambini di toccare l'apparecchio. Gli operatori non esperti devono essere sorvegliati durante l'uso dell'apparecchio.

⚠ AVVERTENZE

AVVERTENZA! - Assicurarsi che tutti i filtri siano installati.

AVVERTENZA! - Gli operatori devono ricevere istruzioni adeguate sull'uso di questo apparecchio.

AVVERTENZA! - Evitare che il cavo di alimentazione entri a contatto con le spazzole in movimento.

AVVERTENZA! - Questo apparecchio è destinato esclusivamente all'aspirazione di sostanze secche e umide.

AVVERTENZA! - Questo apparecchio non è adatto alla raccolta di polveri pericolose.

AVVERTENZA! - La presa di alimentazione elettrica dell'apparecchio deve essere utilizzata esclusivamente per gli scopi specificati in questo manuale.

AVVERTENZA! - In caso di fuoriuscite di liquidi o schiuma dall'apparecchio, spegnerlo immediatamente.

AVVERTENZA! - Scollegare l'apparecchio dall'alimentazione elettrica rimuovendo il cavo dalla presa di corrente prima di pulirlo, sottoporlo a manutenzione, sostituire le parti o cambiare la modalità operativa.

AVVERTENZA! - Supervisionare i bambini per assicurarsi che non giochino con l'apparecchio.

ATTENZIONE! - Questo apparecchio è destinato esclusivamente all'uso in interni.

ATTENZIONE! - Conservare l'apparecchio esclusivamente in interni.

ATTENZIONE! - Pulire periodicamente il limitatore del livello dell'acqua e ispezionarlo per verificare che non sia danneggiato.

ATTENZIONE! - Non sovraccaricare l'aspirazione.

ATTENZIONE! - Pulire i filtri quotidianamente.

ATTENZIONE! - Non riempire eccessivamente il sacco.

NON aspirare polvere combustibile.

NON usare l'aspirapolvere in atmosfere esplosive.

Questo apparecchio non deve essere usato da bambini e persone con ridotte capacità fisiche, sensoriali o mentali o prive di esperienza. Non lasciare i bambini da soli con l'apparecchio.

⚠ SICUREZZA ELETTRICA

Alimentazione elettrica

⚠ AVVERTENZA:

Prima di sottoporre l'apparecchio a manutenzione, scollegare il cavo dalla presa di corrente.

Il motore elettrico dell'apparecchio è progettato per una sola tensione. Verificare che la tensione della rete di alimentazione corrisponda a quella indicata sulla targa dell'apparecchio. Gli apparecchi a 220-240 volt possono essere collegati anche a una fonte di alimentazione a 220 volt. Il cavo di alimentazione di questo aspirapolvere è dotato di una spina con messa a terra. Deve essere collegato esclusivamente a una presa di corrente con messa a terra omologata.

⚠ AVVERTENZA:

Non collegare l'apparecchio a una presa per illuminazione. Non collegare il cavo di fase (L) o neutro (N) al polo di messa a terra contrassegnato dalla lettera E o dal simbolo.

Utilizzo di prolunghe

- Se è necessaria una prolunga, usarne una tripolare omologata adatta alla potenza in ingresso dell'apparecchio (fare riferimento alle specifiche tecniche). Dimensioni minime del conduttore: 1,5 mm^2; lunghezza massima: 30m.
- Se la prolunga è fissata a un avvolgicavo, svolgerla completamente.

AVVERTENZA:

Per ridurre il rischio di infortuni, leggere il manuale di istruzioni.

AVVERTENZE DI SICUREZZA SPECIFICHE PER ASPIRAPOLVERE

Avvertenze di sicurezza importanti

⚠ AVVERTENZA!

Leggere tutte le istruzioni e le avvertenze di sicurezza. Il mancato rispetto delle avvertenze e delle istruzioni comporta il rischio di scossa elettrica, incendio e/o lesioni gravi.

CONSERVARE TUTTE LE AVVERTENZE E LE ISTRUZIONI PER FUTURO RIFERIMENTO.

LEGGERE LE ISTRUZIONI PRIMA DI USARE L'APPARECCHIO E RISPETTARLE.

⚠ AVVERTENZA!

Gli operatori devono ricevere istruzioni adeguate sull'uso dell'apparecchio.

⚠ AVVERTENZA!

Per ridurre il rischio di scossa elettrica, non esporre l'apparecchio alla pioggia. Riporlo in interni.

- L'apparecchio è destinato esclusivamente all'aspirazione di sostanze secche e umide.
- I materiali di imballaggio (ad esempio i sacchetti in plastica) possono essere pericolosi; tenerli fuori dalla portata di bambini e animali.
- Gli operatori devono ricevere istruzioni adeguate sull'uso dell'apparecchio.
- Prima dell'uso, gli operatori devono ricevere informazioni, istruzioni e un'adeguata formazione sull'uso dell'apparecchio e sulle sostanze con cui sarà utilizzato, tra cui la modalità corretta per la rimozione e lo smaltimento delle sostanze raccolte.
- Gli operatori devono rispettare le norme di sicurezza applicabili ai materiali manipolati.
- Non lasciare l'apparecchio incustodito quando è in uso. Non lasciare l'apparecchio incustodito quando è collegato all'alimentazione elettrica. Scollegare l'apparecchio dalla presa di corrente quando non è in uso e prima di sottoporlo a pulizia o manutenzione. Portare tutti i comandi in posizione di spegnimento prima di scollegare l'apparecchio.
- Questo apparecchio può essere usato da bambini di età superiore a 8 anni e da persone con ridotte capacità fisiche, sensoriali o mentali o prive di esperienza o conoscenza, solo se supervisionati o istruiti sull'uso sicuro dell'apparecchio e se comprendono i rischi correlati. I bambini non devono giocare con l'apparecchio. Le operazioni di pulizia e manutenzione ordinaria non devono essere effettuate da bambini senza supervisione.
- I bambini non devono giocare con l'apparecchio. Non è un giocattolo.
- Utilizzare questo apparecchio esclusivamente come descritto nel manuale.
- L'uso dell'apparecchio per scopi diversi da quelli specificati in questo manuale può essere pericoloso e deve essere evitato.
- La presa di alimentazione elettrica dell'apparecchio deve essere utilizzata esclusivamente per gli scopi specificati in questo manuale.
- Ispezionare sempre l'apparecchio prima dell'uso.
- Tenere la bocchetta di aspirazione lontano dal corpo, in particolare dalle aree più delicate come gli occhi, le orecchie e la bocca.
- Non tirare il cavo per scollegare l'apparecchio dalla presa di corrente. Tirare sempre la spina e mai il cavo.
- Non trainare o trasportare l'apparecchio tirando il cavo.
- Non usare il cavo come impugnatura, non chiudere porte sopra il cavo e non trascinare il cavo sopra angoli o bordi taglienti.
- Non passare l'apparecchio sul cavo di alimentazione. Tenere il cavo di alimentazione lontano da superfici calde.
- Non toccare la spina, il cavo di alimentazione o l'apparecchio con le mani bagnate.
- Non inserire alcun oggetto nelle aperture dell'apparecchio. Non usare l'apparecchio se le aperture sono ostruite. Mantenere le aperture prive di polvere, filaccia, capelli e qualsiasi altro oggetto che può ridurre il flusso dell'aria e causare ostruzioni.
- Tenere i capelli, gli indumenti ampi, le dita e tutte le parti del corpo lontani dalle aperture e dalle parti in movimento dell'apparecchio.
- Aree secche o con bassa umidità relativa dell'aria possono essere soggette a elettricità statica. È un fenomeno temporaneo che non incide sul funzionamento dell'aspirapolvere. Per ridurre l'elettricità statica, rendere l'aria più umida con un umidificatore.
- Per evitare il rischio di combustione spontanea, svuotare il contenitore dopo ogni utilizzo.
- Prestare estrema attenzione durante la pulizia sulle scale.
- L'apparecchio deve essere correttamente assemblato prima dell'uso.
- Assicurarsi che la presa di corrente sia adatta all'apparecchio.
- Verificare che la tensione riportata sulla targa identificativa dell'apparecchio corrisponda a quella della rete elettrica.
- Questo apparecchio non è adatto all'aspirazione di polveri dannose per la salute o sostanze infiammabili/esplosive (come cenere e fuliggine).
- Scollegare l'apparecchio dall'alimentazione elettrica prima di sottoporlo a manutenzione o di lasciarlo incustodito o alla portata di bambini e persone disabili.
- Non immergere l'apparecchio nell'acqua e non pulirlo

con getti d'acqua.

- Durante l'uso dell'apparecchio in locali umidi (ad esempio stanze da bagno), collegarlo esclusivamente a prese di corrente protette da un interruttore differenziale. In caso di dubbio, consultare un elettricista.
- Ispezionare periodicamente l'apparecchio e il cavo di alimentazione per verificare che non siano danneggiati. In caso contrario, non usare l'apparecchio e contattare il centro di assistenza per la riparazione.
- Per motivi di sicurezza, se il cavo di alimentazione è danneggiato deve essere sostituito dal costruttore, dal suo centro di assistenza o da un tecnico qualificato.
- Se si utilizza una prolunga, la spina e la presa devono essere resistenti all'acqua.
- Prima di aspirare sostanze liquide, verificare che il galleggiante funzioni correttamente. Durante l'aspirazione di sostanze liquide, quando il contenitore è pieno il galleggiante chiuderà l'apertura di aspirazione, interrompendo l'aspirazione. Spegnere l'apparecchio, scollegare il cavo di alimentazione dalla presa di corrente e svuotare il contenitore. Pulire periodicamente il limitatore del livello dell'acqua (galleggiante) e ispezionarlo per verificare che non sia danneggiato.
- Se l'apparecchio si capovolge, raddrizzarlo prima di spegnerlo.
- In caso di fuoriuscite di liquidi o schiuma dall'apparecchio, spegnerlo immediatamente.
- Non usare l'apparecchio per aspirare acqua da recipienti, lavelli, vasche, ecc.
- Prima di svuotare il contenitore, spegnere l'apparecchio e scollegare il cavo di alimentazione dalla presa di corrente.
- Non usare solventi o detergenti aggressivi.
- Le riparazioni devono essere effettuate esclusivamente da un tecnico qualificato. Usare esclusivamente parti di ricambio originali Trend.
- Il costruttore declina ogni responsabilità per lesioni a persone o animali o danni materiali causati da un uso improprio dell'apparecchio.
- Usare esclusivamente accessori raccomandati da Trend e parti di ricambio originali Trend.

CONSERVARE QUESTE ISTRUZIONI

Avvertenze di sicurezza aggiuntive

AVVERTENZA!

Questo apparecchio può contenere polveri nocive. Le operazioni di svuotamento e manutenzione, inclusa la rimozione del sacco di raccolta, devono essere effettuate esclusivamente da persone qualificate che indossano dispositivi di protezione adeguati. Non accendere l'apparecchio se i filtri non sono stati installati per evitare il rischio di danni alla salute.

- Non aspirare oggetti che bruciano o emettono fumo, ad esempio sigarette, fiammiferi o cenere ardente.
- Non aspirare sostanze combustibili esplosive come cereali, carbone o altri materiali combustibili in particelle fini.
- Non aspirare sostanze pericolose, tossiche o cancerogene come amianto o pesticidi.
- Non aspirare liquidi esplosivi (come diluenti per vernici, benzina, gasolio, olio di riscaldamento), acidi o solventi.
- Non usare l'aspirapolvere senza i filtri, ad eccezione dei casi indicati alla sezione "Aspirazione di sostanze umide" di questo manuale.
- Alcuni legni contengono conservanti tossici. Prestare particolare attenzione a evitare l'inalazione o il contatto con la pelle durante l'aspirazione di tali materiali. Contattare il fornitore dei materiali per ottenere informazioni di sicurezza e rispettarle.
- Non usare l'aspirapolvere come un sedile, una scala o uno sgabello.
- Non posizionare oggetti pesanti sull'aspirapolvere.
- Non appendere l'aspirapolvere, ad esempio per trasportarlo.

Indossare dispositivi di protezione individuale (DPI). Indossare adeguate protezioni per le orecchie, la testa e il sistema respiratorio.

RISCHI RESIDUI

Nonostante il rispetto delle avvertenze di sicurezza rilevanti e l'uso di dispositivi di sicurezza, permangono alcuni rischi residui che non possono essere evitati.

Tali rischi sono elencati di seguito -

- Danni all'udito.
- Rischio di lesioni causate da particelle proiettate.
- Rischio di ustioni causate dal riscaldamento degli accessori durante l'uso.
- Rischio di lesioni causate dall'utilizzo prolungato.

SIMBOLI SULL'UTENSILE

I seguenti simboli sono riportati sull'apparecchio.

Leggere il manuale di istruzioni prima dell'uso.

AVVERTENZA!

Questo apparecchio può contenere polveri nocive. Le operazioni di svuotamento e manutenzione, inclusa la rimozione del sacco di raccolta, devono essere effettuate esclusivamente da persone qualificate che indossano dispositivi di protezione adeguati. Non accendere l'apparecchio se i filtri non sono stati installati per evitare il rischio di danni alla salute.

Gli aspirapolvere di classe M sono adatti all'aspirazione di polvere secca non combustibile con valore limite della postazione di lavoro ≥ 0,1 mg/m³.

AVVERTENZA!

Questo aspirapolvere può contenere sostanze pericolose per la salute. Le operazioni di svuotamento e manutenzione, incluso lo smaltimento dei sacchi di raccolta della polvere, devono essere effettuate esclusivamente da persone qualificate.

È necessario indossare dispositivi di protezione adeguati. Non usare l'aspirapolvere senza aver installato i filtri per evitare il rischio di danni alla salute.

Ubicazione del codice di fabbricazione

Il codice di fabbricazione, che include l'anno di fabbricazione, è stampato sulla targa identificativa situata sulla parte superiore dell'apparecchio.

CONTENUTO DELL'IMBALLAGGIO

1 x Filtro a cartuccia HEPA H13
1 x Filtro senza schiuma
2 x Rotelle
2 x Ruote principali
1 x Contenitore in plastica
1 x Sacco di raccolta sintetico
1 x Tubo flessibile 5 m x 39 mm Ø con raccordo
2 x Tubi di prolunga
1 x Tubo metallico curvo
1 x Spazzola per pavimenti a elevata efficienza
1 x Spazzola per pavimenti duri
1 x Adattatore per utensile elettrico
1 x Lancia per fessure/spazzola
1 x Manuale di istruzioni
1 x Scheda della garanzia

DESCRIZIONE DELLE PARTI - (Fig. 1)

A. Interruttore di accensione/spegnimento
B. Presa di corrente
C. Indicatore della velocità di aspirazione
D. Pulsante di scuotimento del filtro
E. Impugnatura di trasporto
F. Filtro a cartuccia HEPA
G. Sacco di raccolta
H. Contenitore
I. Raccordo di ingresso del tubo
J. Flangia deflettrice del contenitore
K. Coperchio
L. Fermaglio del contenitore
M. Rotelle
N. Ruote principali
O. Raccordo a baionetta per tubo
P. Tubo flessibile 5 m x 39 mm Ø
Q. Tubi di prolunga
R. Tubo metallico curvo
S. Lancia per fessure/spazzola
T. Adattatore per utensile elettrico
U. Spazzola per pavimenti duri
V. Bocchetta
W. Spazzola per pavimenti a elevata efficienza
X. Porta-accessori
Y. Filtro senza schiuma
Z. Spazzola per fessure

- Assicurarsi che l'apparecchio e i suoi componenti o accessori non abbiano subito danni durante il trasporto. I componenti e gli accessori possono essere all'interno del contenitore.
- Leggere attentamente e comprendere questo manuale prima dell'uso.

AVVERTENZA!

Non modificare l'apparecchio né alcun componente per evitare il rischio di danni o lesioni.

ASSEMBLAGGIO - (Fig. 2)

Gli accessori sono imballati all'interno del contenitore. Aprire i tre fermagli del contenitore, rimuovere il coperchio con motore ed estrarre gli accessori. Capovolgere il contenitore e inserire le rotelle. Quindi inserire le ruote principali incastrandole. Raddrizzare il contenitore. Installare il sacco di raccolta (consultare la sezione "Installazione del sacco di raccolta"). Assicurarsi che la vite a farfalla del filtro a cartuccia sia serrata saldamente. Reinstallare il motore e assicurarsi che i tre fermagli siano chiusi.

Installazione del sacco di raccolta - (Fig 3)

- Aprire i fermagli del contenitore e rimuovere il coperchio.
- Il sacco di raccolta è dotato di un'apertura rinforzata in cartone con una linguetta sulla parte superiore.
- Manipolare il sacco di raccolta con attenzione per evitare che subisca danni o si impigli nella flangia

deflettrice del contenitore o in altri oggetti affilati o sporgenze.

- Inserire il sacco di raccolta nel contenitore con l'apertura rivolta verso la parte anteriore dell'aspirapolvere.
- Tirare l'apertura del sacco di raccolta sopra la flangia deflettrice del contenitore, assicurandosi che passi sopra la sporgenza del deflettore.
- Assicurarsi che il sacco di raccolta sia teso.
- Piegare il resto del sacco di raccolta verso il basso all'interno del contenitore.

⚠ ATTENZIONE

Manipolare il sacco con attenzione per evitare che subisca danni durante l'installazione o la rimozione.

Rimozione del sacco di raccolta - (Fig. 4) ⚠

Per rimuovere il sacco, estrarre il tubo flessibile dal contenitore e separare il sacco dalla flangia deflettrice del contenitore. Chiudere il sacco abbassando la linguetta.

Smaltire il filtro in un contenitore adatto ai sensi delle normative in vigore.

Si raccomanda di sostituire il sacco regolarmente per garantire il corretto raffreddamento del motore.

Se l'aspirapolvere è utilizzato senza il sacco di raccolta, si raccomanda di svuotare e pulire il contenitore dopo ogni utilizzo. Questa procedura è raccomandata anche per l'aspirazione di sostanze liquide.

⚠ **Il sacco di raccolta deve essere sostituito quando l'indicatore della velocità di aspirazione rimane acceso di rosso.**

Installazione dei tubi e degli accessori – (Fig. 5, 5a)

- Collegare il tubo flessibile al contenitore inserendo il raccordo a baionetta nell'apertura di ingresso del contenitore; assicurarsi che le linguette siano verticali. Quindi ruotare il raccordo in senso orario per bloccarlo. Per rimuovere il tubo, ruotare il raccordo a baionetta in senso antiorario ed estrarlo dall'apertura di ingresso.
- Per installare gli accessori, spingerli sui tubi di prolunga. Per rimuoverli, ruotarli in direzione opposta e tirarli.
- Per le superfici morbide, utilizzare la bocchetta universale.
- Per le superfici dure, fissare l'inserto con setole sulla bocchetta universale.

Inserimento e rimozione del filtro a cartuccia – (Fig. 6)

Spingere il filtro a cartuccia fino in fondo e bloccarlo ruotando la vite a farfalla in senso orario. Verificare che sia installato correttamente. Per rimuovere il filtro a cartuccia, ruotare la vite a farfalla in senso antiorario ed estrarlo. Assicurarsi che la guarnizione intorno alla vite sia in posizione.

⚠ **Prima di usare l'apparecchio, assicurarsi che tutti i filtri siano posizionati correttamente.**

UTILIZZO

Prima dell'uso ⚠

Usare sempre la tensione corretta: la tensione della rete elettrica deve corrispondere ai valori riportati sulla targa dell'aspirapolvere. Gli apparecchi a 220-240 V possono essere collegati anche a una fonte di alimentazione a 220 volt. Informarsi sulle normative relative al trattamento dei materiali nocivi per la salute.

- Mantenere l'apparecchio su una base orizzontale, in una posizione stabile e sicura.
- Installare i filtri appropriati in base alla destinazione d'uso.
- Non usare l'apparecchio senza i filtri.
- Usare gli accessori appropriati in base alla destinazione d'uso.

In generale, l'aspirapolvere non deve essere utilizzato in locali in cui esiste il rischio di esplosione. Per risparmiare energia, accendere l'aspirapolvere appena prima di usarlo.

Aspirazione di sostanze secche ⚠

Non usare l'apparecchio senza il filtro in spugna di poliuretano, il filtro a cartuccia o il sacco di raccolta.

- Installare il filtro a cartuccia e bloccarlo in posizione con la vite a farfalla.
- Per accendere l'aspirapolvere, premere l'interruttore.
- Per spegnere l'aspirapolvere, premere nuovamente l'interruttore.

Se l'indicatore della velocità di aspirazione diventa rosso, tenere premuto il pulsante dello scuotimento del filtro per 3 secondi (l'apparecchio deve essere acceso). Il sistema di scuotimento rimarrà in funzione per 5 secondi aggiuntivi dopo il rilascio del pulsante. Se l'indicatore della velocità di aspirazione diventa rosso solo dopo il collegamento a un utensile elettrico, assicurarsi che la bocchetta dell'utensile e il tubo non siano ostruiti. In tal caso, l'apparecchio può essere usato senza problemi.

Controllare periodicamente il flusso d'ara rimuovendo il tubo di aspirazione.

Se l'indicatore rimane acceso di rosso, il sacco di raccolta potrebbe essere pieno e deve essere sostituito. Controllare il filtro.

NOTA: è necessario assicurare un adeguato tasso di ventilazione (M) durante la circolazione dell'aria in uscita. Rispettare le normative in vigore.

Aspirazione di sostanze umide

Non aspirare liquidi infiammabili o esplosivi come benzina, olio, alcol e solventi. Non aspirare polvere calda o ardente. Non usare l'apparecchio in locali in cui esiste il rischio di esplosione. Le polveri, i vapori o i liquidi possono incendiarsi o esplodere. Questo aspirapolvere non deve essere usato come pompa dell'acqua. Questo aspirapolvere è destinato all'aspirazione di miscele di aria e acqua. Prima di effettuare qualsiasi lavoro sull'aspirapolvere, scollegare la spina dalla presa di corrente.

NOTA: i requisiti per l'ingresso di polveri di classe sono validi esclusivamente per l'aspirazione di sostanze secche.

- Prima di aspirare sostanze umide, rimuovere il sacco di raccolta e il filtro a cartuccia, svuotare il contenitore e inserire il filtro in spugna di poliuretano.
- Installare il filtro in spugna intorno alla gabbia del galleggiante.
- Per accendere l'aspirapolvere, assicurarsi che l'interruttore sia in posizione di accensione.
- Per spegnere l'aspirapolvere, portare l'interruttore in posizione si spegnimento (0) e scollegarlo dall'alimentazione elettrica.

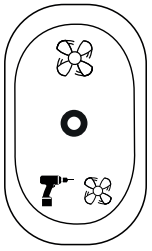

La presa per utensili elettrici è sempre attiva quando è selezionata la modalità automatica (II)

AVVERTENZA!

NON collegare gli utensili elettrici alla presa durante la raccolta di sostanze umide.

Per raccogliere sostanze umide, collegare l'aspirapolvere a una presa di corrente dotata di interruttore differenziale. In caso di fuoriuscite di liquidi o schiuma dall'apparecchio, spegnerlo immediatamente.

Quando il liquido raggiunge il livello massimo nel contenitore, il galleggiante interrompe automaticamente l'aspirazione e il rumore del motore cambierà. Spegnere immediatamente l'aspirapolvere, scollegarlo dall'alimentazione elettrica, rimuovere l'accessorio di aspirazione dal contenitore e svuotare il contenitore.

Per svuotare il contenitore, procedere come descritto di seguito.

- Spegnere l'aspirapolvere e scollegare il cavo di alimentazione dalla presa di corrente.
- Aprire i fermagli del contenitore e rimuovere il coperchio. Drenare il contenuto o gettarlo in un recipiente adatto.
- Riposizionare il coperchio e chiudere i fermagli.

Collegamento di utensili elettrici - (Fig. 7)

ATTENZIONE

La presa per utensili elettrici deve essere utilizzata esclusivamente per gli scopi specificati in questo manuale. Questa presa è adatta esclusivamente a utensili elettrici con potenza massima di 1500 watt (per 240V), 1000 watt (per 115 V) e potenza minima di 50 watt.

- Per attivare la presa per utensili elettrici, portare l'interruttore di accensione/spegnimento in posizione II. Quando un utensile è collegato alla presa, l'aspirapolvere si avvierà automaticamente all'accensione dell'utensile.
- Collegare il tubo flessibile alla bocchetta per l'estrazione della polvere dell'utensile. Se necessario, usare l'adattatore.

(0) Spegnimento

(I) Accensione con aspirazione manuale

(II) Accensione con aspirazione automatica dell'utensile collegato

MANUTENZIONE

Usare esclusivamente accessori e parti di ricambio originali Trend.

- Prima di effettuare qualsiasi intervento sull'aspirapolvere, scollegarlo dall'alimentazione elettrica.
- Per un funzionamento corretto e sicuro, mantenere l'aspirapolvere e le aperture di ventilazione sempre puliti.
- Indossare una maschera antipolvere durante le operazioni di pulizia e manutenzione dell'aspirapolvere.

- Per motivi di sicurezza, se il cavo di alimentazione è danneggiato deve essere sostituito da Trend o da un centro di assistenza Trend.
- Almeno una volta all'anno, l'aspirapolvere deve essere sottoposto a un'ispezione tecnica da parte del costruttore o un tecnico qualificato (filtro non danneggiato, tenuta contro eventuali perdite, corretto funzionamento dell'unità di controllo).
- Per gli aspirapolvere di classe M utilizzati in ambienti contaminati, le superfici esterne e tutte le parti dell'apparecchio devono essere pulite o trattate con prodotti sigillanti.
- Tutti i componenti contaminati che non possono essere puliti correttamente durante le operazioni di manutenzione devono essere smaltiti.
- Tali componenti devono essere raccolti in sacchi di plastica impermeabili ai sensi delle normative in vigore sullo smaltimento di tali rifiuti.
- Se possibile, le operazioni di disassemblaggio, pulizia e manutenzione dell'aspirapolvere effettuate dall'utente non devono causare rischi alle altre persone. Adottare adeguate precauzioni: effettuare la decontaminazione prima del disassemblaggio, installare un sistema di ventilazione tramite aspirazione filtrata nel luogo di disassemblaggio e indossare dispositivi di protezione adatti.
- Modalità di rimozione dei coperchi degli scomparti non a prova di polvere per la pulizia.
- Prima di portare l'aspirapolvere fuori dall'area pericolosa, decontaminare le superfici esterne dell'apparecchio con un sistema di aspirazione, pulirle o trattarle con sigillanti. Tutte le parti dell'apparecchio devono essere considerate contaminate quando si trovano fuori dall'area pericolosa; adottare adeguate precauzioni per evitare la dispersione della polvere.
- Gli operatori devono rispettare le norme di sicurezza applicabili ai materiali manipolati.

Nella misura possibile, le operazioni di disassemblaggio, pulizia e manutenzione dell'aspirapolvere effettuate dall'utente non devono causare rischi alle altre persone. Per motivi di sicurezza, pulire l'aspirapolvere prima di disassemblarlo. Il luogo di disassemblaggio dell'aspirapolvere deve essere ben ventilato. Indossare dispositivi di protezione individuale durante le operazioni di manutenzione. Al termine delle operazioni di manutenzione, pulire il luogo in cui è stata effettuata la manutenzione.

Pulizia ⚠

⚠ AVVERTENZA!

Non usare solventi o altri agenti chimici aggressivi per pulire le parti non metalliche dell'apparecchio. Tali sostanze possono indebolire i materiali utilizzati in tali parti.

Evitare l'infiltrazione di liquidi all'interno dell'apparecchio. Non immergere alcuna parte dell'apparecchio in un liquido.

- Pulire le superfici esterne dell'apparecchio con un aspirapolvere. Pulire le superfici esterne dell'apparecchio con un panno asciutto.
- Al termine della pulizia, smaltire il panno in un contenitore adatto.

Filtro a cartuccia ⚠

Si raccomanda di sostituire il filtro ogni sei mesi, o in base alla frequenza di utilizzo e al tipo di sostanze aspirate.

⚠ AVVERTENZA!

Dopo aver pulito il filtro, controllare che sia in buone condizioni. Se è danneggiato, sostituirlo con un nuovo filtro originale.

Lubrificazione

- L'apparecchio non richiede alcuna lubrificazione aggiuntiva.

Conservazione

- Svuotare il contenitore. Pulire le superfici interne ed esterne dell'apparecchio come indicato alla sezione "Pulizia".
- Pulire o sostituire i filtri come indicato alla sezione "Filtri".
- Per evitare lesioni alla schiena, rimuovere il sacco di raccolta pieno o drenare il liquido raccolto nel contenitore prima di trasportare l'aspirapolvere.
- Avvolgere il cavo di alimentazione intorno all'impugnatura di trasporto e avvolgere il tubo flessibile intorno al contenitore.
- Per trasportare l'aspirapolvere, utilizzare esclusivamente l'impugnatura di trasporto.
- Riporre l'apparecchio e gli accessori in un luogo sicuro.
- Riporre l'apparecchio e gli accessori in un locale asciutto e protetto dall'accesso non autorizzato. Tenerli fuori dalla portata dei bambini.

PROTEZIONE AMBIENTALE

Riciclare i materiali invece di gettarli.

Gli accessori e l'imballaggio devono essere raccolti separatamente per un riciclaggio nel rispetto dell'ambiente.

Raccolta differenziata. Questo apparecchio non deve essere smaltito insieme ai rifiuti domestici.

Utilizzo domestico

Le normative locali possono imporre la raccolta differenziata dei prodotti elettrici domestici; portarli presso gli appositi punti di raccolta o il rivenditore al momento dell'acquisto di un nuovo apparecchio.

Per maggiori informazioni sullo smaltimento corretto degli apparecchi elettrici Trend, contattare il servizio clienti Trend o visitare il sito web **www.trend-uk.com**

Utilizzo professionale

Contattare il servizio clienti Trend per informazioni sullo smaltimento degli apparecchi elettrici Trend.

GARANZIA

L'apparecchio è coperto dalla garanzia del costruttore ai sensi delle condizioni pubblicate sul sito web.

Per conoscere l'indirizzo del centro di assistenza Trend più vicino, chiamare il servizio clienti Trend o consultare l'elenco dei rivenditori sul sito **www.trend-uk.com**

ACCESSORI

Usare esclusivamente accessori originali Trend.

Tutti gli accessori possono essere acquistati presso i rivenditori Trend. Per trovare il rivenditore Trend più vicino, visitare il sito web **www.trend-uk.com**

Sacco filtrante
Esclusivamente per la raccolta di sostanze secche.

Rif. T32/1/5 5 pz

Filtro a cartuccia HEPA

T33/2 1 pz

PL - T33A

Szanowny Kliencie,

Dziękujemy za zakup produktu marki Trend, mamy nadzieję, że będzie Państwu dobrze służył przez wiele lat.

DANE TECHNICZNE

Napięcie	Wielka Brytania i Irlandia Europa		V_{AC} V_{AC}	220-240/115 220-240
Wejście zasilania	220v-240v 115v		W W	1200 800
Częstotliwość			Hz	50
Pobór mocy	220v-240v 115v		W W	1500 1000
Przepływ	220v-240v 115v		l/s l/s	23 22.5
Maks. podciśnienie	220v-240v 115v		mbar mbar	160 147
Powierzchnia filtra	HEPA		cmq	2300
Ciśnienie ujemne	220v-240v 115v		K_{PA}	16 14.7
Kategoria pyłu				M
Worek do zbierania kurzu (pojemność)			L	15
Pojemnik			L	25
Objętość pojemnika (mokra)			L	17
Hałas	220v-240v 115v		dB	80.5 74.6
Drgania			m/s^2	<=2.5
Wąż	Długość Średnica zewnętrzna		M mm	5 39
Wymiary	Wysokość x szerokość		mm	625 x 380
Ciężar	220v-240v 115v		kg	8.34 8.89
L_{PA}	(poziom emisji ciśnienia akustycznego)	220v-240v 115v	dB(A)	82 76
K_{PA}	(niepewność dla danego poziomu dźwięku)		dB(A)	1.5
L_{WA}	(poziom mocy akustycznej)	220v-240v 115v	dB(A)	94 88
K_{WA}	(niepewność dla danego poziomu dźwięku)		dB(A)	1.5

Bezpieczniki		
UK & Eire	220v-240v tools	13 Amperes, in plug
UK & Eire	115V tools	16 Amperes, main
Europa	Narzędzia 220-240 V	16 amperów, główne

⚠ OSTROŻNIE:

Przed rozpoczęciem używania urządzenia należy przeczytać instrukcję.

Definicje: Zasady bezpieczeństwa

Poniższe definicje opisują poziom ważności każdego słowa sygnałowego. Prosimy przeczytać instrukcję i zwrócić uwagę na następujące symbole.

W niniejszej instrukcji stosowane są następujące symbole:

⚠ OSTRZEŻENIE:

Sygnalizuje potencjalnie niebezpieczną sytuację, która, jeśli się jej nie uniknie, może spowodować śmierć lub poważne obrażenia.

⚠ OSTROŻNIE:

Sygnalizuje potencjalnie niebezpieczną sytuację, która, jeśli się jej nie uniknie, może spowodować niewielkie lub umiarkowane obrażenia.

UWAGA: Sygnalizuje praktykę niezwiązaną z obrażeniami ciała, która, jeśli się jej nie uniknie, może spowodować uszkodzenie mienia.

Oznacza ryzyko porażenia prądem.

Oznacza ryzyko pożaru.

Używane symbole dodatkowe

Zakładaj środki ochrony indywidualnej (ŚOI). Noś środki ochrony uszu, oczu i dróg oddechowych.

Oznacza ryzyko obrażeń ciała, utraty życia lub uszkodzenia narzędzia w przypadku nieprzestrzegania zaleceń podanych w niniejszej instrukcji.

PRZEZNACZENIE

To urządzenie jest przeznaczone do zbierania, odkurzania, przenoszenia i oddzielania niepalnych

suchych pyłów, niepalnych cieczy oraz mieszanin wodno-powietrznych. Ten odkurzacz o kategorii pyłu M przeznaczony jest do użytku profesjonalnego i nadaje się do używania w obiektach handlowych i warsztatach.

Zgodnie z normą IEC/EN 60335-2-69 odkurzacz o kategorii pyłu M może być używany wyłącznie do odkurzania i odsysania pyłów niebezpiecznych o wartości granicznej ekspozycji ≥ 0,1 mg/m3. Odkurzacza należy używać tylko pod warunkiem pełnego zrozumienia wszystkich funkcji oraz umiejętności korzystania z nich bez żadnych ograniczeń lub jeśli otrzymało się odpowiednie instrukcje.

To urządzenie nadaje się do użytku komercyjnego, na przykład w hotelach, szkołach, fabrykach, sklepach i biurach.

Urządzenie jest przeznaczone wyłącznie do użytku jako odkurzacz do odkurzania na sucho i na mokro.

NIE WOLNO dopuszczać do kontaktu dzieci z urządzeniem. Używanie urządzenia przez niedoświadczonych użytkowników wymaga nadzorowania.

⚠ OSTRZEŻENIA

OSTRZEŻENIE - Upewnij się, że wszystkie filtry są zamontowane.

OSTRZEŻENIE - Operatorzy powinni zostać odpowiednio poinstruowani na temat korzystania z urządzeń.

OSTRZEŻENIE - Nie wolno dopuszczać do kontaktu przewodu zasilającego z obracającymi się szczotkami.

OSTRZEŻENIE - To urządzenie jest przeznaczone wyłącznie do używania na sucho i na mokro.

OSTRZEŻENIE - To urządzenie nie nadaje się do zbierania niebezpiecznych pyłów.

OSTRZEŻENIE - Gniazdka na urządzeniu należy używać wyłącznie do celów określonych w instrukcji.

OSTRZEŻENIE - Jeśli z urządzenia wydostaje się piana lub płyn, urządzenie należy natychmiast wyłączyć.

OSTRZEŻENIE - Na czas czyszczenia lub wykonywania czynności konserwacyjnych oraz podczas wymiany części lub przestawiania urządzenia na inną funkcję, urządzenie musi być odłączone od zasilania przez wyjęcie wtyczki z kontaktu (w przypadku urządzeń o zasilaniu sieciowym).

OSTRZEŻENIE - Aby nie dopuścić do zabawy urządzeniem, dzieci powinny pozostawać pod opieką dorosłych.

OSTROŻNIE - To urządzenie jest przeznaczone wyłącznie do użytku w pomieszczeniach.

OSTROŻNIE - To urządzenie powinno być przechowywane wyłącznie w zamkniętych pomieszczeniach.

OSTROŻNIE - Ogranicznik poziomu wody należy regularnie czyścić; należy sprawdzać, czy nie widać oznak uszkodzenia.

OSTROŻNIE - Nie należy przeciążać układu zasysania.

OSTROŻNIE - Należy codziennie czyścić filtry.

OSTROŻNIE - Nie przepełniać worka.

Odkurzacza **NIE WOLNO** używać do zbierania łatwopalnych pyłów.

Odkurzacza **NIE WOLNO** używać w miejscach zagrożonych wybuchem.

Ten produkt nie jest przeznaczony do używania przez osoby (w tym dzieci) o ograniczeniach fizycznych, czuciowych lub psychicznych, ani osoby bez odpowiedniego doświadczenia. Nigdy nie wolno pozostawiać dzieci samych z tym produktem.

⚠ BEZPIECZEŃSTWO ELEKTRYCZNE

Zasilanie

⚠ OSTRZEŻENIE:

Przed jakimikolwiek czynnościami konserwacyjnymi należy wyjąć wtyczkę z kontaktu.

Silnik elektryczny jest zaprojektowany do pracy tylko na jednej wartości napięcia. Należy zawsze sprawdzać, czy napięcie zasilania odpowiada napięciu podanemu na tabliczce znamionowej. Urządzenia oznaczone jako przeznaczone do zasilania prądem 220-240 V mogą być również zasilane z sieci 220 V. Odkurzacz jest dostarczany fabrycznie z przewodem/kabelem zasilającym zakończonym wtyczką z bolcem uziemiającym. Należy go podłączać wyłącznie do atestowanego kontaktu z uziemieniem.

⚠ OSTRZEŻENIE:

Nigdy nie należy używać oprawy na żarówkę. Nigdy nie należy podłączać przewodu gorącego (L) ani zimnego (N) do bolca uziemiającego oznaczonego literą E lub

Używanie przedłużacza

- Jeśli wymagany jest przedłużacz, należy używać atestowanego przedłużacza trójżyłowego, odpowiedniego do zasilania tego narzędzia (patrz dane

techniczne). Minimalny przekrój przewodu wynosi 1,5 mm^2, a maksymalna długość – 30m.

- W przypadku używania przedłużacza nawijanego na bęben, należy go zawsze całkowicie rozwinąć.

OSTRZEŻENIE:

Aby zmniejszyć ryzyko urazów, należy przeczytać instrukcję obsługi.

BEZPIECZEŃSTWO ODKURZANIA

Ważne instrukcje dotyczące bezpieczeństwa

⚠ OSTRZEŻENIE!

Prosimy przeczytać wszystkie ostrzeżenia i instrukcje. Niestosowanie się do ostrzeżeń i instrukcji może doprowadzić do porażenia prądem, pożaru i/lub poważnych urazów.

WSZYSTKIE OSTRZEŻENIA I INSTRUKCJE NALEŻY ZACHOWAĆ NA PRZYSZŁOŚĆ.

PRZED UŻYCIEM URZĄDZENIA NALEŻY PRZECZYTAĆ WSZYSTKIE INSTRUKCJE I ZASTOSOWAĆ SIĘ DO NICH.

⚠ OSTRZEŻENIE:

Operatorzy powinni być odpowiednio poinstruowani na temat używania urządzeń.

⚠ OSTRZEŻENIE:

Aby zmniejszyć ryzyko porażenia prądem, urządzenie należy chronić przed deszczem. Przechowywać w zamkniętych pomieszczeniach.

- Tylko do użytku na mokro i na sucho.
- Elementy używane do pakowania (np. torebki plastikowe) mogą być niebezpieczne; należy je trzymać z dala od dzieci i zwierząt.
- Operatorzy powinni być odpowiednio poinstruowani na temat korzystania z tego urządzenia.
- Przed użyciem należy przekazać operatorom informacje, instrukcje i materiały szkoleniowe dotyczące użytkowania urządzenia oraz substancji, do których może ono być używane; należy przy tym uwzględnić bezpieczne metody usuwania i utylizacji zebranego materiału.
- Operatorzy powinni przestrzegać wszelkich przepisów bezpieczeństwa dotyczących materiałów, przy których będą pracować.
- Podczas użytkowania, nigdy nie wolno zostawiać sprzętu bez nadzoru. Nie należy zostawiać urządzenia podłączonego do źródła zasilania. Gdy nie jest używane oraz przed serwisowaniem należy je odłączyć od zasilania (wyjąć wtyczkę z kontaktu). Przed odłączeniem urządzenia od zasilania należy wyłączyć wszystkie elementy sterujące.
- Pod warunkiem zapewnienia odpowiedniego nadzoru, pouczenia na temat bezpiecznej obsługi urządzenia i dopilnowania zrozumienia zagrożeń, urządzenie może być używane przez dzieci w wieku od lat 8, osoby o ograniczeniach fizycznych, czuciowych lub psychicznych, a także osoby, którym brak jest doświadczenia lub wiedzy. Dzieci nie powinny bawić się urządzeniem. Dzieci nie mogą bez nadzoru wykonywać czynności związanych z czyszczeniem i konserwacją.
- Dzieci nie powinny bawić się urządzeniem, nie jest ono zabawką.
- Urządzenia należy używać wyłącznie w sposób opisany w instrukcji.
- Używanie urządzenia do jakichkolwiek celów innych niż określone w instrukcji może być niebezpieczne i dlatego należy takiego użytkowania unikać.
- Gniazdka na urządzeniu należy używać wyłącznie do celów określonych w instrukcji obsługi.
- Przed użyciem urządzenie należy zawsze skontrolować.
- Dyszę zasysającą należy trzymać z dala od ciała, a zwłaszcza jego delikatnych stref, takich jak oczy, uszy i usta.
- W celu odłączenia urządzenia od zasilania nie należy ciągnąć za przewód. Aby wyjąć wtyczkę z kontaktu, należy chwytać za wtyczkę, a nie za przewód.
- Nie należy ciągnąć lub nosić urządzenia za przewód zasilający.
- Nie należy używać przewodu zasilającego jako klamki, nie należy przytrzaskiwać przewodu drzwiami, nie należy też go ciągnąć po ostrych krawędziach lub rogach.
- Nie należy przejeżdżać urządzeniem po przewodzie zasilającym. Przewód zasilający należy trzymać z dala od gorących powierzchni.
- Wtyczki ani urządzenia nie wolno dotykać ani chwytać mokrymi rękoma.
- Do otworów urządzenia nie wolno wkładać żadnych przedmiotów. Urządzenia nie wolno używać z jakimikolwiek zablokowanymi/zatkanymi otworami. Otwory należy chronić przed kurzem, kłaczkami, włosami i wszystkim, co może zmniejszyć przepływ powietrza i doprowadzić do jego zablokowania.
- Włosy, luźną odzież, palce i wszystkie inne części ciała należy trzymać z dala od otworów i poruszających się części urządzenia.
- W miejscach suchych lub przy niskiej względnej wilgotności powietrza możliwe są wyładowania elektrostatyczne. Jest to jednak tylko tymczasowe zjawisko i nie wpływa na używanie odkurzacza.

Aby zmniejszyć częstotliwość wyładowań elektrostatycznych, należy zwiększyć wilgotność powietrza przez zainstalowanie nawilżacza.

- Aby uniknąć samozapłonu, po każdym użyciu należy opróżniać zbiornik.
- Szczególną ostrożność należy zachować podczas sprzątania na schodach.
- Przed użyciem urządzenie wymaga poprawnego złożenia.
- Należy dopilnować, aby używane gniazdka elektryczne były odpowiednie dla urządzenia.
- W tym celu należy sprawdzić, czy napięcie podane na tabliczce znamionowej jest takie samo jak napięcie zasilania.
- Urządzenia tego typu nie nadają się do odkurzania pyłów niebezpiecznych dla zdrowia lub substancji łatwopalnych/wybuchowych (takich jak popiół i sadza).
- Nigdy nie należy wykonywać jakichkolwiek czynności konserwacyjnych przy urządzeniu bez wcześniejszego odłączenia go od zasilania lub gdy urządzenie jest pozostawione bez nadzoru, albo w miejscu dostępnym dla dzieci lub osób niepełnosprawnych.
- Urządzenia nigdy nie wolno zanurzać; do czyszczenia urządzenia nigdy nie należy używać strumienia wody.
- Podczas używania urządzenia w wilgotnych pomieszczeniach (np. w łazience) należy podłączać je tylko do kontaktów połączone szeregowo z wyłącznikiem różnicowoprądowym. W razie wątpliwości prosimy zasięgnąć porady elektryka.
- Przewód zasilający i urządzenie należy okresowo kontrolować pod kątem uszkodzeń. W przypadku stwierdzenia jakichkolwiek uszkodzeń nie wolno używać urządzenia, należy natomiast skontaktować się z punktem serwisowym w celu dokonania naprawy.
- Jeżeli przewód zasilający zostanie uszkodzony, aby uniknąć niebezpiecznych sytuacji, należy go wymienić. Wymiany powinien dokonać producent, przedstawiciel jego serwisu lub inne osoby o podobnych kwalifikacjach.
- Jeżeli używany jest przedłużacz, wtyczka i gniazdko muszą być wodoszczelne.
- Przed odkurzaniem płynów należy sprawdzić właściwe działanie pływaka. Podczas odkurzania płynów, gdy zbiornik się napełni, pływak zamyka otwór zasysający, a praca odkurzacza praca zostaje wstrzymana. W takiej sytuacji należy wyłączyć urządzenie, wyjąć wtyczkę z kontaktu i opróżnić zbiornik. Ogranicznik poziomu wody (pływak) należy regularnie czyścić i kontrolować pod kątem oznak ewentualnego uszkodzenia.
- W przypadku przewrócenia się urządzenia, przed wyłączeniem zaleca się podnieść urządzenie.
- Jeżeli z urządzenia wydostaje się piana lub wycieka jakiś płyn, należy natychmiast wyłączyć urządzenie.
- Urządzenia nie należy używać do odkurzania wody z pojemników, toalet, wanien itp.
- Przed opróżnieniem zbiornika należy wyłączyć urządzenie i wyjąć wtyczkę z kontaktu.
- Nie należy używać żrących rozpuszczalników lub detergentów.
- Czynności serwisowe i naprawy mogą być wykonywane wyłącznie przez wykwalifikowany personel. Do napraw serwisowych należy używać wyłącznie oryginalnych części zamiennych Trend.
- Producent nie ponosi odpowiedzialności za jakiekolwiek szkody lub obrażenia osób, zwierząt lub mienia spowodowane niewłaściwym użytkowaniem urządzenia.
- Należy używać wyłącznie osprzętu zalecanego przez firmę Trend oraz oryginalnych części zamiennych Trend.

NINIEJSZĄ INSTRUKCJĘ NALEŻY ZACHOWAĆ

Dodatkowe zasady bezpieczeństwa

⚠ OSTRZEŻENIE:

To urządzenie zawiera szkodliwy pył. Opróżnianie i konserwację, w tym wyjmowanie worka do zbierania kurzu, może wykonywać wyłącznie przeszkolony personel noszący odpowiedni sprzęt ochronny. Przed zainstalowaniem kompletnego systemu filtrów nie należy włączać urządzenia. Zignorowanie tego ostrzeżenia stwarza zagrożenie dla zdrowia użytkownika.

- Nie należy odkurzać niczego, co się pali lub dymi, np. gorącego popiołu, zapałek lub papierosów.
- Odkurzacza nie wolno używać do odkurzania materiałów łatwopalnych i wybuchowych, takich jak ziarno, węgiel lub inny rozdrobniony materiał łatwopalny.
- Nie używać do odkurzania materiałów niebezpiecznych, toksycznych lub rakotwórczych, takich jak azbest lub pestycydy.
- Nigdy nie należy zbierać wybuchowych płynów (np. rozcieńczalników do farb, benzyny, oleju napędowego, oleju opałowego itp.), kwasów ani rozpuszczalników.
- Nie wolno używać odkurzacza bez założonych filtrów, z wyjątkiem przypadków opisanych w części Odkurzanie na mokro w niniejszej instrukcji.
- Niektóre rodzaje drewna zawierają konserwanty, które mogą być toksyczne. Aby zapobiec ich wdychaniu i kontaktowi ze skórą, podczas pracy z takimi materiałami należy zachować szczególną ostrożność. Należy poprosić o wszelkie informacje dotyczące bezpieczeństwa dostępne u dostawcy materiałów, a następnie należy się do tych informacji stosować.
- Odkurzacza nie wolno używać jako drabiny lub miejsca do siedzenia.

- Na odkurzaczu nie wolno odkładać ciężkich przedmiotów.
- Odkurzacza nie należy zawieszać np. do celów transportowych.

Zakładaj środki ochrony indywidualnej (ŚOI). Noś środki ochrony uszu, oczu i dróg oddechowych.

RYZYKA RESZTKOWE

Mimo przestrzegania odpowiednich przepisów bezpieczeństwa i stosowania urządzeń zabezpieczających niektórych zagrożeń nie da się uniknąć.

Są to:

- Uszkodzenie lub pogorszenie słuchu.
- Ryzyko urazów ciała spowodowanych uniesionymi w powietrze cząsteczkami.
- Ryzyko oparzeń wskutek zbyt mocnego nagrzewania się akcesoriów podczas pracy.
- Ryzyko urazów ciała z powodu długotrwałego użytkowania.

OZNACZENIA NA NARZĘDZIU

Na urządzeniu pokazane są następujące symbole.

Przed użyciem należy przeczytać instrukcję..

OSTRZEŻENIE:

To urządzenie zawiera szkodliwy pył. Opróżnianie i konserwację, w tym wyjmowanie worka do zbierania kurzu, może wykonywać wyłącznie przeszkolony personel noszący odpowiedni sprzęt ochronny. Przed zainstalowaniem kompletnego systemu filtrów nie należy włączać urządzenia. W przeciwnym razie istnieje zagrożenie dla zdrowia użytkownika.

Odkurzacze klasy M nadają się do odkurzania suchych, niepalnych pyłów o wartościach granicznych w miejscu pracy ≥ 0,1 mg/m³.

OSTRZEŻENIE:

Odkurzacz zawiera materiały niebezpieczne dla zdrowia. Opróżnianie i konserwację, w tym usuwanie pojemników na kurz, należy zlecać wyłącznie specjalistom.

Wymagane jest odpowiednie wyposażenie ochronne. Nie należy używać odkurzacza bez kompletnego systemu filtrującego. Zignorowanie tego ostrzeżenia stwarza zagrożenie dla zdrowia użytkownika.

Umiejscowienie kodu daty

Kod daty, który zawiera rok produkcji, jest nadrukowany na tabliczce znamionowej, która znajduje się na górnej obudowie urządzenia.

ELEMENTY W ZESTAWIE

1 x wkład filtra HEPA H13
1 x filtr bez wkładu piankowego
2 x kółka
2 x koła główne
1 x zbiornik plastikowy
1 x syntetyczny worek do zbierania kurzu
1 x wąż 5 m x Ø39 mm z końcówką węża
2 x rura przedłużająca
1 x zakrzywiona rura metalowa
1 x szczotka podłogowa o wysokiej wydajności
1 x szczotka do twardych podłóg
1 x adapter do elektronarzędzi
1 x ssawka do szczelin/szczotka
1 x instrukcja
1 x karta gwarancyjna

OPIS CZĘŚCI - (Fig. 1)

A. Włącznik
B. Gniazdo elektronarzędzia
C. Wskaźnik prędkości odsysania
D. Przycisk wytrząsania
E. Uchwyt do przenoszenia
F. Wkład filtra HEPA
G. Worek do zbierania kurzu
H. Pojemnik
I. Wlot węża pojemnika
J. Kołnierz deflektora pojemnika
K. Pokrywa
L. Zaczep pojemnika
M. Kółka
N. Koła główne
O. Mocowanie bagnetowe węża
P. Wąż 5 m x Ø 39 mm
Q. Rury przedłużające
R. Zakrzywiona rura metalowa
S. Ssawka do szczelin/szczotka
T. Adapter do elektronarzędzi
U. Szczotka do twardych podłóg
V. Końcówka węża
W. Szczotka podłogowa o wysokiej wydajności
X. Miejsce na akcesoria
Y. Filtr bez wkładu piankowego
Z. Szczotka do szczelin

- Prosimy sprawdzić, czy narzędzie, części lub akcesoria nie zostały uszkodzone podczas transportu. Części i akcesoria mogą znajdować się w pojemniku.
- Przed rozpoczęciem używania urządzenia, warto poświęcić trochę czasu na dokładne przeczytanie i zrozumienie niniejszej instrukcji.

⚠ OSTRZEŻENIE:

Urządzenia ani jego części nie wolno nigdy przerabiać. Mogłoby to doprowadzić do uszkodzenia lub urazów ciała.

MONTAŻ - (Fig. 2) ⚠

Akcesoria znajdują się wewnątrz pojemnika. Należy odkręcić trzy zaczepy pojemnika, zdjąć pokrywę silnika i wyjąć akcesoria. Odwrócić pojemnik do góry nogami i włożyć kółka przednie. Odszukać koła główne i włożyć je na miejsce na wcisk. Ponownie odwrócić pojemnik, tak aby stał na kółkach. Założyć worek do zbierania kurzu (patrz część Zakładanie i wyjmowanie worka do zbierania kurzu). Upewnić się, że śruba motylkowa wkładu filtra jest dokręcona. Założyć silnik i upewnić się, że wszystkie trzy zaczepy pojemnika są zatrzaśnięte.

Wkładanie worka do zbierania kurzu - (Fig. 3) ⚠

- Odblokować zaczepy pojemnika i zdjąć pokrywę.
- Worek do zbierania kurzu ma u góry otwór z zaślepką wzmocniony kartonikiem.
- Z workiem do zbierania kurzu należy obchodzić się bardzo ostrożnie, aby nie dopuścić do jego uszkodzenia i nie przytrzasnąć go ani nie rozerwać kołnierzem deflektora pojemnika lub innymi ostrymi przedmiotami lub wystającymi elementami.
- Włożyć worek do zbierania kurzu do pojemnika otworem skierowanym do przodu odkurzacza.
- Przeciągnąć otwór worka do zbierania kurzu na kołnierz deflektora pojemnika; pilnować, aby otwór worka do zbierania kurzu nasunął się na grzbiet deflektora pojemnika.
- Upewnić się, że worek do zbierania kurzu jest mocno dociśnięty.
- Złożyć resztę worka do zbierania kurzu w dolnej części pojemnika.

⚠ OSTROŻNIE:

Z workiem należy się obchodzić ostrożnie, aby nie uległ uszkodzeniu podczas jego zakładania lub wyjmowania.

Wyjmowanie worka do zbierania kurzu – (Fig. 4) ⚠

Aby wyjąć worek, należy odłączyć wąż od pojemnika i zdjąć worek z kołnierza deflektora pojemnika. Zamknąć worek, odwracając zaślepkę.

Filtr należy wyrzucić do odpowiedniego pojemnika, zgodnie z obowiązującymi przepisami.

Dobrą praktyką jest jednak regularne zmienianie worka, aby zapewnić optymalne chłodzenie silnika.

Jeśli odkurzacz jest używany bez papierowego worka na kurz, zaleca się po każdym użyciu opróżnić i wyczyścić pojemnik. Procedura ta jest również zalecana po zassaniu jakiegokolwiek rodzaju płynów.

⚠ **Gdy wskaźnik prędkości odsysania zmienia kolor na czerwony i pozostaje czerwony, worek do zbierania kurzu należy wymienić.**

Montaż węża, dysz i rur - (Fig. 5, 5a)

- Podłączyć wąż do pojemnika – wcisnąć wąż ze złączem bagnetowym do wlotu węża pojemnika. Upewnić się, że zaczepy bagnetowe są ustawione pionowo. Obrócić je w lewo (przeciwnie do kierunku ruchu wskazówek zegara), aby je zablokować. Aby wyjąć wąż, należy go obrócić wraz ze złączem bagnetowym w lewo (przeciwnie do kierunku ruchu wskazówek zegara), tak aby wysunąć go z otworu wlotowego.
- Ssawki nakłada się na rury przedłużające po prostu na wcisk. Aby wyjąć ssawkę, wystarczy przekręcić ją w odwrotną stronę i zsunąć.
- Do dywanów należy używać końcówki uniwersalnej.
- Do odkurzania podłóg, do ssawki uniwersalnej należy zamocować szczotkę.

Zakładanie/wyjmowanie wkładu filtra – (Fig. 6)

Wkład filtra należy całkowicie wsunąć do środka i zabezpieczyć nakrętką motylkową, którą należy przekręcić w prawo (zgodnie z kierunkiem ruchu wskazówek zegara). Sprawdzić, czy pasuje.

W celu wyjęcia wkładu filtra należy przekręcić nakrętkę motylkową w lewo (przeciwnie do kierunku ruchu wskazówek zegara) i wysunąć wkład. Upewnić się, że uszczelka wokół śruby mocującej znajduje się na swoim miejscu.

⚠ **Przed użyciem urządzenia należy zawsze sprawdzić, czy wszystkie dostarczone filtry znajdują się na swoim miejscu.**

UŻYTKOWANIE

Rozpoczęcie pracy

Należy pilnować, aby napięcie sieci zasilającej było właściwe! Napięcie źródła zasilania musi być identyczne jak napięcie podane na tabliczce znamionowej odkurzacza. Urządzenia oznaczone jako przystosowane do zasilania prądem 220-240 V mogą być w szczególności zasilane napięciem 220 V. Prosimy zapoznać się z wytycznymi BHP dotyczącymi postępowania z materiałami niebezpiecznymi dla zdrowia.

- Urządzenie powinno zawsze stać na poziomym podłożu, w bezpiecznej i stabilnej pozycji.
- Założyć filtry odpowiednie do sytuacji.
- Nigdy nie wolno używać urządzenia bez założonych filtrów.
- Należy używać akcesoriów najlepiej pasujących do danego zastosowania.

Odkurzacza nie wolno, zasadniczo, używać w pomieszczeniach, w których istnieje niebezpieczeństwo wybuchu. Aby zaoszczędzić energię, odkurzacz należy włączać tylko na czas jego używania.

Odkurzanie na sucho

Urządzenia nie wolno nigdy używać bez filtra z pianki poliuretanowej, wkładu filtrującego i worka do zbierania kurzu.

- Założyć wkład i zablokować go na miejscu za pomocą śruby motylkowej.
- Aby włączyć odkurzacz, nacisnąć przycisk.
- Aby wyłączyć odkurzacz, wystarczy nacisnąć i puścić przycisk.

Jeśli wskaźnik prędkości odsysania jest czerwony, należy nacisnąć i przez 3 sekundy przytrzymać przycisk wytrząsania filtra (urządzenie/funkcja odsysania musi być włączone/-a). Przez kolejne 5 sekund po puszczeniu przycisku będzie włączona funkcja wytrząsania filtra. Jeśli wskaźnik zmienia kolor na czerwony dopiero po podłączeniu do elektronarzędzia, należy upewnić się, że króciec do odsysania pyłu z narzędzia i wąż nie są zatkane. Jeśli są drożne, urządzenia można używać. Okresowo należy zdejmować wąż odsysający, aby sprawdzić przepływ.

Jeśli wskaźnik będzie czerwony częściej, być może worek na kurz jest już pełny i trzeba go wymienić. Patrz filtr.

UWAGA: Podczas cyrkulacji powietrza wychodzącego należy zapewnić odpowiednią wentylację (M). Należy przestrzegać odpowiednich przepisów krajowych.

Odkurzanie na mokro

Nie należy odkurzać łatwopalnych lub wybuchowych płynów, takich jak na przykład benzen, ropa, alkohol i rozpuszczalniki. Nie należy odkurzać gorącego lub palącego się pyłu. Urządzenia nie wolno używać w pomieszczeniach, w których istnieje ryzyko wybuchu. Pyły, opary lub płyny mogą się zapalić lub wybuchnąć. Odkurzacza nie wolno używać jako pompy do wody. Odkurzacz jest przeznaczony do odkurzania mieszanin powietrza i wody. Przed przystąpieniem do jakichkolwiek prac przy odkurzaczu należy wyjąć wtyczkę z kontaktu.

UWAGA: Wymagania dotyczące stopnia przepuszczalności (kategoria pyłu M) zostały sprawdzone tylko w przypadku odkurzania na sucho.

- Przed odkurzaniem na mokro należy wyjąć worek do zbierania kurzu i wkład filtra, opróżnić pojemnik i założyć filtr z pianki poliuretanowej.
- Filtr z pianki poliuretanowej należy zamocować wokół klatki pływaka.
- Aby włączyć odkurzacz, pokrętło automatycznego włączania należy ustawić w pozycji ON (włączone).
- Aby wyłączyć odkurzacz, należy ustawić włącznik w pozycji (0) OFF (wyłączone) i odłączyć zasilanie.

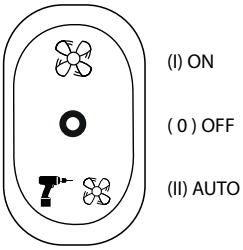

Gniazdo narzędzi elektrycznych jest zawsze aktywne, gdy wybrany jest tryb automatyczny (II)

OSTRZEŻENIE:

Elektronarzędzi NIE NALEŻY podłączać do gniazdka (podczas używania odkurzacza do odkurzania na mokro).

Odkurzacz, który będzie używany do odkurzania na mokro, należy podłączać do kontaktu zabezpieczonego wyłącznikiem różnicowoprądowym (RCD). Jeśli z urządzenia zacznie wyciekać piana lub płyn, należy natychmiast wyłączyć urządzenie.

Gdy płyn zbierany do pojemnika osiągnie najwyższy dopuszczalny poziom, regulator pływaka automatycznie

zablokuje dalsze zasysanie, co spowoduje zmianę dźwięku silnika: należy wtedy natychmiast wyłączyć odkurzacz, wyjąć wtyczkę z kontaktu, wyjąć głowicę zasysającą z pojemnika i opróżnić pojemnik.

Aby opróżnić pojemnik, należy:

- Wyłączyć odkurzacz i wyjąć wtyczkę kabla zasilającego z kontaktu.
- Otworzyć zaczepy pojemnika i zdjąć pokrywę. Wylać zawartość pojemnika.
- Założyć pokrywę z powrotem i zamknąć zaczepy.

Podłączanie do elektronarzędzi - (Fig. 7)

OSTROŻNIE:

Gniazdka do elektronarzędzi należy używać wyłącznie do celów określonych w instrukcji. Gniazdo autostartu jest przeznaczone do elektronarzędzi o maksymalnej mocy 1500 W (dla napięcia 240 V) lub 1000 W (dla napięcia 115 V) i co najmniej 50 W.

- Aby włączyć gniazdo elektronarzędzia, włącznik należy ustawić w pozycji (II). Po podłączeniu narzędzia, odkurzacz zacznie pracować automatycznie jednocześnie z włączeniem narzędzia.
- Wąż należy podłączyć przez końcówkę węża do króćca odsysania pyłu w elektronarzędziu. W razie potrzeby można użyć stopniowanego adaptera.

(0) WYŁĄCZONE, wyłączanie.

(I) WŁĄCZONE, odkurzanie ręczne.

(II) Praca automatyczna po podłączeniu do elektronarzędzia.

KONSERWACJA I SERWIS

Prosimy używać wyłącznie oryginalnych części zamiennych i akcesoriów Trend.

- Przed przystąpieniem do jakichkolwiek prac przy odkurzaczu należy odłączyć go od zasilania.
- Aby zapewnić bezpieczne użytkowanie i właściwe działanie odkurzacza, należy zawsze dbać o czystość zarówno samego odkurzacza jak i w szczególności jego otworów wentylacyjnych.
- Podczas czyszczenia odkurzacza i wykonywania przy nim czynności konserwacyjnych należy nosić maskę przeciwpyłową.
- Jeśli konieczna jest wymiana kabla zasilającego, aby uniknąć jakichkolwiek zagrożeń, musi to zrobić firma Trend lub serwis marki Trend.
- Co najmniej raz w roku producent lub poinstruowana przez niego osoba powinna przeprowadzić kontrolę pyłowo-techniczną, np. pod kątem uszkodzenia filtra, szczelności odkurzacza, ryzyka wycieków oraz działania układu sterującego.
- W przypadku odkurzaczy kategorii M, które były używane w środowisku skażonym, zarówno elementy zewnętrzne, jak i wszystkie części urządzenia powinny zostać oczyszczone lub pokryte uszczelniaczami.
- Podczas wykonywania prac konserwacyjnych i napraw, wszystkie skażone elementy, których nie da się wyczyścić w zadowalający sposób, należy zutylizować.
- Podzespoły takie należy zutylizować w szczelnych workach plastikowych, zgodnie z obowiązującymi przepisami krajowymi dotyczącymi usuwania takich odpadów.
- W celu wykonania przez użytkownika czynności serwisowych, urządzenie należy zdemontować i wyczyścić. Następnie należy przeprowadzić serwisowanie, o ile tylko jest ono praktycznie możliwe, bez stwarzania ryzyka dla personelu wykonującego czynności konserwacyjne i pozostałych osób. Odpowiednie środki ostrożności obejmują odkażenie przed demontażem, zapewnienie lokalnej filtrowanej wentylacji wyciągowej w miejscu demontażu urządzenia, uprzątnięcie miejsca przeprowadzania konserwacji oraz odpowiednie środki ochronę indywidualnej.
- Sposób zdejmowania pokryw przedziałów niepyłoszczelnych w celu ich wyczyszczenia.
- Od zewnątrz urządzenie odkaża się przez odkurzanie i wytarcie do czysta lub pokrycie uszczelniaczem przed usunięciem z niebezpiecznego obszaru. Po usunięciu ze strefy zagrożenia, wszystkie część urządzenia należy uznać za skażone; należy podjąć odpowiednie działania, aby zapobiec rozprzestrzenianiu się pyłu/kurzu.
- Operatorzy powinni przestrzegać wszelkich przepisów bezpieczeństwa dotyczących danego materiału.
- W celu przeprowadzenia przez użytkownika czynności konserwacyjnych odkurzacz należy rozmontować, wyczyścić i zakonserwować na tyle, na ile jest to możliwe bez stwarzania ryzyka dla osoby konserwującej lub innych osób. Aby nie dopuścić do jakichkolwiek zagrożeń, przed demontażem odkurzacz należy wyczyścić. Pomieszczenie/miejsce, w którym odkurzacz będzie demontowany, powinno posiadać dobrą wentylację. Podczas wykonywania czynności konserwacyjnych należy nosić środki ochrony indywidualnej. Po konserwacji urządzenia należy sprzątnąć miejsce, w którym przeprowadzona została konserwacja.

Czyszczenie

OSTRZEŻENIE:

Do czyszczenia niemetalowych części urządzenia nie należy nigdy używać

rozpuszczalników ani innych żrących chemikaliów. Chemikalia te mogą osłabić materiały zastosowane w częściach. Nigdy nie należy pozwalać, aby do wnętrza urządzenia dostała się jakakolwiek ciecz; nigdy nie wolno zanurzać jakiejkolwiek części urządzenia w płynach.

- Zewnętrzną część odsysacza pyłu należy odkurzyć. Od zewnątrz urządzenie należy czyścić suchą ściereczką.
- Po użyciu ściereczkę należy wyrzucić do odpowiedniego pojemnika.

Wkład filtra ⚠

Zaleca się wymianę filtra co sześć miesięcy lub co inny okres, w zależności od częstotliwości użytkowania i rodzaju zabrudzeń.

⚠ OSTRZEŻENIE:

Po wyczyszczeniu filtra należy sprawdzić, czy nadaje się on do dalszego użytkowania. Jeżeli filtr jest uszkodzony lub zepsuty, należy go wymienić na nowy, oryginalny.

Smarowanie

- Państwa urządzenie nie wymaga dodatkowego smarowania.

Przechowywanie

- Opróżnić pojemnik. Wyczyścić odkurzacz od środka i z zewnątrz, patrz część Czyszczenie.
- Wyczyścić lub wymienić filtry, patrz część Filtry.
- Aby zapobiec urazom pleców, przed transportem odkurzacza należy wyjąć pełny worek do zbierania kurzu lub spuścić zebrany płyn.
- Owinąć kabel wokół uchwytu do przenoszenia, a wąż zasysający wokół pojemnika.
- Odkurzacz należy przenosić wyłącznie za uchwyt do przenoszenia.
- Urządzenie i akcesoria należy przechowywać w bezpiecznym miejscu.
- Urządzenie i akcesoria należy umieścić w suchym pomieszczeniu i zabezpieczyć przed nieuprawnionym użyciem. Przechowywać w miejscu niedostępnym dla dzieci.

OCHRONA ŚRODOWISKA ♻

Zamiast wyrzucać jako odpady, surowce należy poddawać recyklingowi.

Akcesoria i opakowania należy sortować w celu przyjaznego dla środowiska recyklingu.

Zbiórka selektywna. Tego produktu nie należy wyrzucać razem ze zwykłymi odpadami domowymi.

Użytkownik domowy

Przepisy miejscowe mogą przewidywać oddzielną zbiórkę elektrycznych produktów AGD, bądź na wysypiskach miejskich, bądź u sprzedawcy przy zakupie nowego produktu.

W celu uzyskania porady na temat utylizacji niechcianych produktów elektrycznych marki Trend w sposób przyjazny dla środowiska należy dzwonić do Działu Obsługi Klienta Trend lub wejść na stronę **www.trend-uk.com**

Użytkownik biznesowy

W sprawie utylizacji niechcianych produktów elektrycznych Trend dzwonić do Działu Obsługi Klienta Trend.

GWARANCJA

Na urządzenie jest udzielana gwarancja producenta, której warunki są podane na naszej stronie internetowej.

Aby dowiedzieć się, gdzie znajduje się najbliższy przedstawiciel serwisowy Trend, prosimy zadzwonić do działu obsługi klienta Trend lub zajrzeć na lokalizator sklepów na stronie **www.trend-uk.com**

AKCESORIA

Zalecamy używanie wyłącznie oryginalnych akcesoriów Trend.

Wszystkie akcesoria można kupić u dealerów Trend. Aby znaleźć najbliższego dealera Trend, prosimy zajrzeć na stronę **www.trend-uk.com**

Worek filtrujący

Tylko do użytku na sucho.

Nr ref. T32/1/5 5 szt.

Wkład filtra HEPA

T33/2 1 szt.

ES - T33A

Estimado cliente,

Gracias por adquirir este producto Trend. Esperamos que disfrute de muchos años de un uso creativo y productivo.

DATOS TÉCNICOS

Voltaje	Reino Unido y Eire Europa		V_{AC} V_{AC}	220-240/115 220-240
Entrada de energía	220v-240v 115v		W W	1200 800
Frecuencia			Hz	50
Toma de energía	220v-240v 115v		W W	1500 1000
Caudal	220v-240v 115v		l/s l/s	23 22.5
Máx. aspirado	220v-240v 115v		mbar mbar	160 147
Superficie del filtro	HEPA		cmq	2300
Presión negativa	220v-240v 115v		K_{PA}	16 14.7
Categoría de polvo				M
Bolsa de recogida contenido			L	15
Contenedor			L	25
Volumen húmedo del depósito			L	17
Ruido	220v-240v 115v		dB	80.5 74.6
Vibración			m/s^2	<=2.5
Manguera	Longitud Diámetro exterior		M mm	5 39
Dimensiones	Alto x ancho		mm	625 x 380
Peso	220v-240v 115v		kg	8.34 8.89
L_{PA}	(nivel de presión acústica de emisión)	220v-240v 115v	dB(A)	82 76
K_{PA}	(incertidumbre para el nivel sonoro dado)		dB(A)	1.5
L_{WA}	(nivel de potencia acústica)	220v-240v 115v	dB(A)	94 88
K_{WA}	(incertidumbre para el nivel sonoro dado)		dB(A)	1.5

Fusibles		
UK & Eire	220v-240v tools	13 Amperes, in plug
UK & Eire	115V tools	16 Amperes, main
Europa	Herramientas 220v-240v	16 Amperios, principal

⚠ PRECAUCIÓN:

Lea las instrucciones antes de usar el aparato.

Definiciones: Medidas de seguridad

Las definiciones siguientes describen el nivel de gravedad de cada palabra de señal. Lea el manual y preste atención a estos símbolos.

Los siguientes símbolos se utilizan a lo largo de este manual:

⚠ ADVERTENCIA:

Indica una situación potencialmente peligrosa, que si no se evita, podría provocar la muerte o lesiones graves.

⚠ PRECAUCIÓN:

Indica una situación potencialmente peligrosa que, si no se evita, puede resultar en lesiones menores o moderadas.

AVISO: Indica una práctica no relacionada con lesiones personales, que, si no se evita, puede resultar en daños a la propiedad.

Denota riesgo de descarga eléctrica.

Denota riesgo de incendio.

Símbolos adicionales utilizados

Use equipo de protección personal (EPP). Se debe usar protección para los oídos, los ojos y las vías respiratorias.

Denota riesgo de lesiones personales, pérdida de vidas o daños a la herramienta en caso o incumplimiento de las instrucciones de este manual.

USO PREVISTO

Esta máquina está destinada a la recolección, aspiración, transporte y separación de polvos secos no inflamables, líquidos no inflamables y mezclas de agua y aire. Esta aspiradora de polvo de categoría M es para uso profesional y adecuada para comercios y talleres.

De acuerdo con IEC/EN 60335-2-69, las aspiradoras de polvo de categoría M solo pueden utilizarse para aspirar y extraer polvos peligrosos con un valor límite de exposición ≥ 0,1 mg/m3. Use la aspiradora solo cuando comprenda completamente y pueda realizar todas las funciones sin limitación, o haya recibido la instrucción adecuada.

Este aparato es adecuado para uso comercial, por ejemplo, en hoteles, escuelas, fábricas, tiendas y oficinas.

El aparato está diseñado para su uso como aspiradora húmeda y seca solamente.

NO permita que los niños entren en contacto con este aparato. Se requiere supervisión cuando los operadores sin experiencia utilizan este aparato.

⚠ ADVERTENCIAS

ADVERTENCIA - Asegúrese de que todos los filtros estén instalados.

ADVERTENCIA - Los operadores deberán recibir instrucciones adecuadas sobre el uso de estas máquinas.

ADVERTENCIA - No permita que el cable de alimentación entre en contacto con los cepillos giratorios.

ADVERTENCIA - Esta máquina es solo para uso seco y húmedo.

ADVERTENCIA - Esta máquina no es adecuada para recoger polvo peligroso.

ADVERTENCIA - Utilice únicamente el tomacorriente de la máquina para los fines especificados en las instrucciones.

ADVERTENCIA - Si la espuma o el líquido se sale de la máquina, apáguela inmediatamente.

ADVERTENCIA - La máquina debe desconectarse de su fuente de alimentación durante la limpieza o el mantenimiento, al reemplazar piezas o convertir la máquina a otra función, para máquinas operadas por la red, retirando el enchufe del tomacorriente.

ADVERTENCIA - Los niños deben ser supervisados para asegurarse de que no juegan con el aparato

PRECAUCIÓN - Esta máquina es solo para uso en interiores.

PRECAUCIÓN - Esta máquina debe almacenarse solo en interiores.

PRECAUCIÓN - Limpie el dispositivo limitante del nivel de agua regularmente y examínelo en busca de signos de daño.

PRECAUCIÓN - No sobrecargue la succión.

PRECAUCIÓN - Limpie los filtros diariamente.

PRECAUCIÓN - No llene demasiado la bolsa.

NO use aspiradora para polvo combustible.

NO utilice aspiradora en atmósferas explosivas..

Este producto no está destinado a ser utilizado por personas (incluidos los niños) con discapacidades físicas, sensoriales o mentales, o que carezcan de experiencia, conocimientos o habilidades. Los niños nunca deben quedarse solos con este producto.

⚠ SEGURIDAD ELÉCTRICA

Fuente de alimentación

⚠ ADVERTENCIA:

Antes de realizar cualquier trabajo de mantenimiento, desconecte el enchufe de la fuente de alimentación

El motor eléctrico ha sido diseñado para un solo voltaje. Compruebe siempre que la fuente de alimentación corresponde a la tensión de la placa clasificatoria. Los aparatos marcados para 220-240 voltios también pueden funcionar con una alimentación de 220 voltios. La aspiradora se suministra de fábrica con un cable de alimentación de red, que tiene un enchufe con toma de tierra. Solo debe estar conectado a un enchufe de tierra aprobado.

⚠ ADVERTENCIA:

Nunca use un enchufe de luz. Nunca conecte los cables activos (L) o neutros (N) al pin de tierra marcado E o

Uso de un cable de extensión

- Si se necesita un cable alargador, utilice un cable alargador de triple núcleo aprobado y adecuado para la entrada de energía de este aparato (ver datos técnicos). El tamaño mínimo del conductor es de 1,5 mm^2 y la longitud máxima es de 30m.
- Cuando use un carrete de cable, desenrolle siempre el cable por completo.

ADVERTENCIA:

Para reducir el riesgo de lesiones, lea el manual de instrucciones.

SEGURIDAD DE LA LIMPIEZA POR ASPIRADORA

Instrucciones de seguridad importantes

⚠ ¡ADVERTENCIA!

Lea todas las advertencias de seguridad y todas las instrucciones. El incumplimiento de las advertencias e instrucciones puede provocar descargas eléctricas, incendios y/o lesiones graves.

CONSERVE TODAS LAS ADVERTENCIAS E INSTRUCCIONES PARA FUTURAS CONSULTAS.

ANTES DE UTILIZAR EL APARATO, LEA Y SIGA TODAS LAS INSTRUCCIONES.

⚠ ADVERTENCIA:

Los operadores deben ser instruidos adecuadamente sobre el uso de estas máquinas.

⚠ ADVERTENCIA:

Para reducir el riesgo de descarga eléctrica. No exponer a la lluvia. Almacenar en interiores.

- Solo para uso húmedo y seco.
- Los componentes utilizados para el embalaje (por ejemplo, bolsas de plástico) pueden ser peligrosos y deben mantenerse fuera del alcance de niños y animales.
- Los operadores deben ser instruidos adecuadamente sobre el uso de esta máquina.
- Antes de su utilización, se facilitará a los operadores información, instrucción y formación sobre el uso de la máquina y de las sustancias para las que vaya a utilizarse, incluido el método seguro de retirada y eliminación del material recogido.
- Los operadores deben observar cualquier normativa de seguridad adecuada a los materiales que se manipulan.
- Nunca deje el equipo desatendido mientras esté en uso. No deje el aparato desatendido cuando esté conectado a una fuente de alimentación. Desconéctelo del tomacorriente cuando no esté en uso y antes de realizar el mantenimiento. Apague todos los controles antes de desenchufar el aparato.
- Este aparato puede ser utilizado por niños a partir de 8 años y personas con discapacidades físicas, sensoriales o mentales o falta de experiencia y conocimiento si se les ha dado supervisión o instrucción sobre el uso del aparato de una manera segura y entienden los peligros involucrados. Los niños no deben jugar con el aparato. La limpieza y el mantenimiento a cargo del usuario no deben ser realizados por niños sin supervisión.
- Los niños no deben jugar con el aparato, no es un juguete.
- Utilice este dispositivo sólo como se describe en el manual.
- El uso de esta máquina para cualquier cosa no especificada en este manual puede ser peligroso y debe evitarse.
- Utilice únicamente el tomacorriente del aparato para los fines especificados en el manual de instrucciones.
- Examine siempre el aparato antes de usarlo.
- La boquilla de succión debe mantenerse alejada del cuerpo, especialmente de las áreas delicadas como los ojos, las orejas y la boca.
- No desenchufe este aparato tirando del cable de alimentación. Para desenchufar, agarre el enchufe, no el cable de alimentación.
- No tire ni transporte este aparato por el cable de alimentación.
- No utilice el cable de alimentación como asa, no cierre puertas sobre el cable de alimentación, ni tire del cable de alimentación alrededor de bordes o esquinas afilados.
- No pase el aparato por encima del cable de alimentación. Mantenga el cable de alimentación alejado de las superficies calientes.
- No manipule el enchufe o el aparato ni agarre el cable de alimentación con las manos mojadas.
- No coloque ningún objeto en las aberturas del aparato. No utilice el aparato con ninguna abertura bloqueada. Mantenga las aberturas libres de polvo, pelusa, cabello y cualquier otra cosa que pueda reducir el flujo de aire y causar un bloqueo.
- Mantenga el cabello, la ropa suelta, los dedos y todas las partes del cuerpo lejos de las aberturas y partes móviles del aparato.
- Los choques estáticos son posibles en áreas secas o cuando la humedad relativa del aire es baja. Esto es sólo temporal y no afecta al uso de la aspiradora. Para reducir la frecuencia de los choques estáticos, añada humedad al aire con una consola o humidificador instalados.
- Para evitar la combustión espontánea, vacíe el recipiente después de cada uso.
- Tenga especial cuidado si limpia en las escaleras.
- El equipo debe estar correctamente ensamblado antes de su uso.
- Asegúrese de que los tomacorrientes utilizados son correctos para la máquina.
- Compruebe que el voltaje indicado en la placa de clasificación es el mismo que el voltaje de alimentación.
- Estas máquinas no son adecuadas para aspirar polvos que ponen en peligro la salud o sustancias inflamables/explosivas (como cenizas y hollín).
- Desconecte siempre el aparato de la red eléctrica antes de realizarle operaciones de mantenimiento y antes de dejarlo sin vigilancia o al alcance de niños o personas discapacitadas.

- Nunca se debe sumergir la máquina y nunca se debe utilizar un chorro de agua contra el aparato para limpiarlo.
- Cuando se utiliza la máquina en habitaciones húmedas (por ejemplo, en el baño, solo conéctela a enchufes que estén conectados en serie con un interruptor de circuito de falla a tierra. En caso de dudas, consulte a un electricista.
- Examine periódicamente el cable de alimentación y la máquina en busca de daños. Si detecta algún daño, no utilice el aparato y póngase en contacto con su centro de servicio para que lo reparen.
- Si el cable de alimentación está dañado, debe ser reemplazado por el fabricante, sus centros de servicio o personas igualmente cualificadas para evitar un peligro.
- Si se utiliza un cable de extensión, el enchufe y el tomacorriente deben ser de construcción hermética.
- Antes de aspirar líquidos, compruebe que el flotador funcione correctamente. Al aspirar líquidos, y cuando el depósito está lleno, un flotador cierra la abertura de succión y se interrumpe la operación de aspirado. Luego apague la máquina, desconecte el enchufe y vacíe el depósito. Limpie regularmente el dispositivo limitador del nivel de agua (flotador) y examínelo en busca de signos de daños.
- Si la máquina se vuelca, se recomienda ponerla de pie antes de apagarla.
- Si la espuma o el líquido escapan del aparato, apáguelo inmediatamente.
- El equipo no debe usarse para aspirar agua de recipientes, baños, bañeras, etc.
- Antes de vaciar el depósito, apague la máquina y desconecte el enchufe del tomacorriente.
- No se deben utilizar disolventes o detergentes agresivos.
- El servicio y las reparaciones deben ser realizados únicamente por personal cualificado. Para las reparaciones, utilice únicamente piezas de recambio originales de Trend.
- El fabricante no se responsabiliza de los daños/ lesiones causados a personas, animales o bienes debidos a un mal uso del aparato.
- Utilice solo los accesorios recomendados por Trend y las piezas de repuesto originales de Trend.

GUARDE ESTAS INSTRUCCIONES

Reglas de seguridad adicionales

ADVERTENCIA:

Este aparato contiene polvo dañino. El vaciado y el mantenimiento, incluida la retirada de la bolsa de recogida, sólo podrán ser ejecutados por personal capacitado que utilice el equipo de protección adecuado. No encender hasta que se haya instalado todo el sistema de filtrado. De lo contrario, existe un peligro para su propia salud.

- No recoja nada que esté ardiendo o humeando, como cenizas calientes, cerillas o cigarrillos.
- No utilice el aparato para aspirar materiales explosivos combustibles, como grano, carbón u otros materiales combustibles finamente divididos.
- No utilice el aparato para aspirar materiales peligrosos, tóxicos o cancerígenos, como amianto o pesticidas.
- Nunca recoja líquidos explosivos (por ejemplo, disolvente de pintura, gasolina, gasóleo, aceite de calefacción, etc.), ácidos o disolventes.
- No utilice la aspiradora sin los filtros colocados, excepto como se explica en la sección de Aspiración en húmedo de este manual.
- Algunas maderas contienen conservantes, que pueden ser tóxicos. Tenga especial cuidado para evitar la inhalación y el contacto con la piel cuando trabaje con estos materiales. Solicite y siga cualquier información de seguridad disponible del proveedor de los materiales.
- No utilice la aspiradora como asiento, escalera de mano o escalerilla.
- No coloque objetos pesados en la aspiradora.
- No cuelgue la aspiradora, por ejemplo, para transportarla.

Use equipo de protección personal (EPP). Se debe usar protección para los oídos, los ojos y las vías respiratorias.

RIESGOS RESIDUALES

A pesar de la aplicación de las normas de seguridad pertinentes y de la implantación de dispositivos de seguridad, no se pueden evitar ciertos riesgos residuales.

Estos son:-

- Riesgo de lesiones personales debido a partículas que salgan despedidas.
- Riesgo de quemaduras por accesorios se calientan durante el funcionamiento.
- Riesgo de lesiones personales debido al uso prolongado.

MARCAS EN LA HERRAMIENTA

Las siguientes imágenes se muestran en el aparato.

Lea el manual de instrucciones antes de usarlo.

ADVERTENCIA:

Este aparato contiene polvo dañino. El vaciado y el mantenimiento, incluida la retirada de la bolsa de recogida, sólo podrán ser ejecutados por personal capacitado que utilice el equipo de protección adecuado. No encender hasta que se haya instalado todo el sistema de filtrado. De lo contrario, existe un peligro para su propia salud.

Las aspiradoras de clase M son adecuadas para aspirar polvos secos e incombustibles con valores límite en el lugar de trabajo de ≥ 0,1 mg/m^3.

ADVERTENCIA:

La aspiradora contiene materiales que son peligrosos para la salud. Encargue el vaciado y el mantenimiento, incluida la eliminación de los depósitos de recogida de polvo, únicamente a especialistas.

Se requiere el equipo de protección adecuado. No utilice la aspiradora sin el sistema de filtrado completo. De lo contrario, existe un peligro para su propia salud.

Posición del código de fecha

El código de fecha, que incluye el año de fabricación, está impreso en la placa de características que se encuentra en la carcasa superior del aparato.

ARTÍCULOS INCLUIDOS

1 x Filtro de cartucho HEPA H13
1 x Filtro sin espuma
2 x Ruedas
2 x Ruedas principales
1 x Depósito de plástico
1 x Bolsa sintética de recolección
1 x Manguera 5m x 39mm Ø con boquilla de manguera
2 x Tubos de extensión
1 x Tubo de metal curvo
1 x Cepillo de suelo de alta eficiencia
1 x Cepillo de suelo duro
1 x Adaptador de herramienta eléctrica
1 x Accesorio/Cepillo para ranuras
1 x Manual
1 x Tarjeta de Garantía

DESCRIPCIÓN DE LAS PIEZAS - (Fig. 1)

A. Interruptor de encendido/apagado
B. Toma de herramienta eléctrica
C. Monitor de velocidad de extracción
D. Botón de agitación
E. Asa de transporte
F. Filtro de cartucho HEPA
G. Bolsa de recogida
H. Contenedor
I. Entrada de la manguera del depósito
J. Brida deflectora del depósito
K. Tapa
L. Cierre del depósito
M. Ruedas
N. Ruedas principales
O. Accesorio de bayoneta de manguera
P. Manguera 5m x 39mmØ
Q. Tubos de extensión
R. Tubo metálico curvo
S. Accesorio de ranuras/cepillo
T. Adaptador de herramienta eléctrica
U. Cepillo de suelo duro
V. Boquilla de manguera
W. Cepillo de suelo de alta eficiencia
X. Ubicaciones de almacenamiento integradas
Y. Sin filtro de espuma
Z. Cepillo para ranuras

- Compruebe si hay daños en la herramienta, las piezas o los accesorios que puedan haber ocurrido durante el transporte. Las piezas y accesorios pueden estar dentro del depósito.
- Tómese el tiempo para leer y comprender a fondo este manual antes de usar el producto.

ADVERTENCIA:

Nunca modifique el aparato ni ninguna parte del mismo. Podrían producirse daños o lesiones personales.

MONTAJE - (Fig. 2)

Los accesorios están asegurados dentro del contenedor. Abra los tres cierres del depósito, retire la tapa del motor y saque los accesorios. Dé la vuelta al depósito e inserte las ruedas delanteras. Localice las ruedas principales y engánchelas con un clic para bloquearlas en su lugar. Gire el depósito con su parte superior hacia arriba. Coloque la bolsa de recogida (véase la sección Inserción y Extracción de la bolsa de recogida). Asegúrese de que el tornillo de mariposa del filtro de cartucho esté apretado. Vuelva a colocar el motor y asegúrese de que los tres cierres del depósito están cerrados.

Inserción de la bolsa de recogida - (Fig 3)

- Desbloquee los cierres del depósito y retire la tapa.
- La bolsa de recogida tiene una abertura reforzada de tarjeta y una pestaña en la parte superior.
- Asegúrese de que la bolsa de recogida se manipula con cuidado para evitar que se dañe y que no se enganche o se rasgue con la brida del deflector del depósito u otros objetos o salientes afilados.
- Introduzca la bolsa de recogida en el depósito con la abertura hacia la parte delantera de la aspiradora.
- Tire de la abertura de la bolsa de recogida sobre la brida del deflector del depósito asegurándose de que la abertura de la bolsa de recogida pasa por encima del reborde del deflector del depósito.
- Asegúrese de que la bolsa de recogida esté bien presionada.
- Despliegue el resto de la bolsa de recogida de residuos hacia abajo en el depósito.

PRECAUCIÓN:

Preste atención para no dañar la bolsa al colocarla o sacarla.

Extracción de la bolsa de recogida - (Fig. 4)

Para retirar la bolsa, desbloquee la manguera del depósito y saque la bolsa de la brida del deflector del depósito. Cierre la bolsa girando la pestaña.

Deseche el filtro en un contenedor adecuado de acuerdo con la legislación vigente.

Es una buena práctica cambiar la bolsa regularmente para garantizar una refrigeración óptima del motor.

Si la aspiradora se utiliza sin la bolsa de polvo de papel, se recomienda que el recipiente de polvo se vacíe y limpie después de cada uso. este procedimiento también se recomienda después de la succión de cualquier tipo de líquido.

La bolsa de recogida debe ser sustituida cuando el monitor de velocidad de extracción pase a rojo y se mantenga en rojo.

Montaje de la manguera, las boquillas y los tubos - (Fig. 5, 5a)

- Conecte la manguera al depósito empujando la manguera con el accesorio de bayoneta en la entrada de la manguera del depósito, asegurándose de que las lengüetas de la bayoneta estén verticales y girando en sentido horario para bloquearlas. Para retirar la manguera, gire la manguera con el accesorio de bayoneta en sentido antihorario para sacarla de la entrada.
- Las boquillas se ajustan presionando a los tubos de extensión. Para retirar las boquillas, gire las piezas en la dirección opuesta y sepárelas.
- Para las alfombras, utilice la boquilla universal.
- Para los suelos, enganche el inserto de la boquilla del cepillo en la boquilla universal.

Colocación/Retirada del filtro de cartucho - (Fig. 6)

El filtro de cartucho debe introducirse completamente y se fija girando la tuerca de mariposa en sentido horario. Compruebe que se ajusta correctamente.

Para extraer el filtro de cartucho, gire la tuerca de mariposa en sentido antihorario y retírelo. Asegúrese de que la junta que rodea al tornillo de sujeción esté en su sitio.

Antes de utilizar el aparato compruebe siempre que todos los filtros proporcionados están en la posición correcta.

OPERACIÓN

Inicio de la operación

¡Observe el voltaje de red correcto! La tensión de la fuente de alimentación debe coincidir con la tensión especificada en la placa de características de la aspiradora. Los equipos marcados con 220-240V también pueden funcionar con 220V. Consulte las directrices de HSE relativas a la manipulación de materiales peligrosos para la salud.

- La aspiradora debe mantenerse siempre sobre bases horizontales de forma segura y estable.
- Inserte los filtros adecuados para el uso adecuado.
- Nunca utilice el aparato sin los filtros.
- Utilice los accesorios más adecuados para el uso solicitado.

Por lo general, la aspiradora no debe utilizarse en espacios donde exista peligro de explosión. Para ahorrar energía, encienda la aspiradora sólo cuando la vaya a utilizar.

Aspiración en seco

No utilice nunca el aparato sin el filtro de espuma de poliuretano, el filtro de cartucho o la bolsa de recogida.

- Coloque el cartucho y bloquéelo en su posición con el tornillo de mariposa.

- Para encender la aspiradora, presione el botón.
- Para apagar la aspiradora, presione el botón para liberarlo.

Si el monitor de velocidad de extracción está en rojo, mantenga pulsado el botón de agitación del filtro durante 3 segundos (el dispositivo/la extracción deben estar encendidos) y el filtro continuará la función de agitación durante otros 5 segundos después de soltarlo. Si el monitor se pone en rojo sólo cuando se conecta a una herramienta eléctrica, asegúrese de que las boquillas de extracción de la herramienta y la manguera no estén bloqueadas. Si no lo está, se puede utilizar. Compruebe el flujo periódicamente retirando la manguera de extracción.

Si el monitor continúa en rojo, es posible que la bolsa de polvo esté llena y deba ser reemplazada. Ver Filtro

NOTA: Se debe prever un índice de ventilación adecuado (M) para cuando el aire de salida circule. Observar las respectivas regulaciones nacionales.

Aspiración húmeda ⚠

No aspire fluidos inflamables o explosivos; por ejemplo, benceno, aceite, alcohol, disolventes. No aspire polvo caliente o ardiente. No opere la máquina en salas donde exista el peligro de una explosión. Los polvos, vapores o fluidos pueden encenderse o explotar. La aspiradora no se puede utilizar como bomba de agua. La aspiradora está diseñada para aspirar mezclas de aire y agua. Antes de cualquier trabajo en la aspiradora en sí, retire el enchufe de la red.

NOTA: Los requisitos para el grado de entrada (categoría de polvo M) solo se han demostrado para la aspiración en seco.

- Retire la bolsa de recolección y el filtro de cartucho, vacíe el depósito y ajuste el filtro de espuma de poliuretano antes de aspirar en húmedo.
- Coloque el filtro de espuma de poliuretano alrededor de la jaula de flotación.
- Para encender la aspiradora, asegúrese de que el botón del interruptor de arranque automático esté configurado en posición de encendido.
- Para apagar la aspiradora, ajuste el interruptor de encendido/apagado a la posición de apagado (0) y desconéctese de la fuente de alimentación.

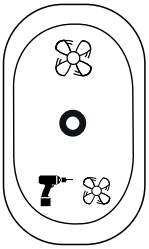

El enchufe para herramientas eléctricas siempre está activo cuando se selecciona el modo automático (II)

⚠ ADVERTENCIA:

NO conecte las herramientas eléctricas al tomacorriente (cuando utilice la aspiradora para aspirar en húmedo.

Enchufe la aspiradora en la toma protegida del dispositivo de corriente residual (RCD) cuando la utilice para aspirar en húmedo. Si la espuma o el líquido se sale de la máquina, apáguela inmediatamente.

Cuando el fluido ha alcanzado el nivel más alto permitido en el depósito, el regulador del flotador bloquea automáticamente la succión y el paso del motor cambiará: apague la aspiradora inmediatamente, saque el tapón, retire el cabezal de succión del depósito y vacíelo.

Para vaciar el depósito:-

- Apague la aspiradora y desenchufe el cable de alimentación del tomacorriente.
- Desenganche los cierres del depósito y retire la tapa. Vacíe el contenido del depósito en un recipiente o desagüe.
- Vuelva a colocar la tapa y los cierres..

⚠ Conexión a herramientas eléctricas - (Fig. 7)

⚠ PRECAUCIÓN:

Utilice únicamente la toma de herramienta eléctrica para los fines especificados en las instrucciones. Toma de arranque automático que se utilizará con una herramienta eléctrica de un máximo de 1500 vatios (para 240V), 1000 vatios (para 115V) y un mínimo de 50 vatios.

- Para activar la herramienta eléctrica, saque la toma y coloque el interruptor de encendido/apagado en (II). Cuando se conecta la herramienta, el aspirado se iniciará automáticamente cuando se pone la herramienta en marcha.

- Conecte la manguera a la boquilla de polvo de la herramienta eléctrica utilizando la boquilla de la manguera y el adaptador escalonado si es necesario.

(0) APAGADO, interruptor apagado.

(I) ENCENDIDO, aspirado de accionamiento manual.

(II) Opera automáticamente la herramienta eléctrica conectada

MANTENIMIENTO Y SERVICIO

Utilice solo accesorios de repuesto originales de Trend.

- Antes de realizar cualquier trabajo en la propia aspiradora, aíslela de la red eléctrica.
- Para asegurar un uso seguro y correcto, mantenga siempre limpias la aspiradora y sus ranuras de ventilación.
- Utilice una máscara de protección contra el polvo cuando realice el mantenimiento y la limpieza de la aspiradora.
- Si es necesario sustituir el cable de alimentación, debe hacerlo Trend o un agente de servicio de Trend para evitar un riesgos relacionados con la seguridad.
- Al menos una vez al año, el fabricante o una persona instruida debe realizar una inspección técnica del polvo, por ejemplo, para comprobar los daños del filtro, la estanqueidad de la aspiradora y el funcionamiento de la unidad de control.
- En el caso de las aspiradoras de la categoría M que estuvieron en ambientes contaminados, el exterior así como todas las partes de la máquina deben ser limpiadas o tratadas con selladores.
- Cuando se realicen trabajos de mantenimiento y reparación, todos los componentes contaminados que no puedan limpiarse satisfactoriamente deben ser eliminados.
- Dichos componentes deben eliminarse en bolsas de plástico impermeables que cumplan con la normativa nacional vigente para la eliminación de dichos residuos.
- Para el mantenimiento por parte del usuario, la aspiradora deberá desmontarse, limpiarse y repararse, en la medida en que sea razonablemente posible, sin causar riesgos al personal de mantenimiento y a otras personas. Las precauciones adecuadas incluyen la descontaminación antes del desmantelamiento, la provisión de ventilación local de escape filtrado donde se desmonta la máquina, la limpieza de la zona de mantenimiento y la protección personal adecuada.
- Método por el cual las cubiertas de los compartimentos no a prueba de polvo deben ser retiradas para su limpieza.
- El exterior de la aspiradora se descontamina con métodos de limpieza de aspirado y se limpia con un paño o se trata con un sellador antes de sacarla de una zona peligrosa. Todas las partes de la aspiradora se considerarán contaminadas cuando se retire de la zona peligrosa y se tomarán las medidas adecuadas para evitar la dispersión del polvo
- Los operadores deben observar cualquier norma de seguridad apropiada para el material que se manipula.

Para el mantenimiento por parte del usuario, la aspiradora debe ser desmontada, limpiada y mantenida en la medida de lo posible, sin causar un riesgo para el personal de mantenimiento u otras personas. Antes del desmontaje, la aspiradora debe limpiarse para evitar cualquier tipo de riesgo. La habitación/recinto en el que se desmonta la aspiradora debe estar bien ventilada. Use equipo de protección personal durante el mantenimiento. Después del mantenimiento del aparato, se debe limpiar el área de mantenimiento.

Limpieza

ADVERTENCIA:

Nunca use disolventes u otros productos químicos agresivos para limpiar las partes no metálicas del aparato. Estos productos químicos pueden debilitar los materiales utilizados en estas partes. No deje que ningún líquido entre en el aparato y no sumerja nunca ninguna parte del aparato en un líquido.

- Aspire el exterior del extractor de polvo. Limpie la parte exterior de la máquina con un paño seco.
- Tras su uso, deseche el paño en un contenedor adecuado.

Filtro de cartucho

Se recomienda que este filtro se reemplace cada seis meses, o en relación con la frecuencia de uso y el tipo de suciedad.

ADVERTENCIA:

Una vez que se haya limpiado el filtro, verifique si es adecuado para su uso posterior. Si se ha dañado o roto, reemplácelo con un filtro original.

Lubricación

- Su aparato no requiere lubricación adicional.

Almacenamiento

- Vacíe el contenedor. Limpie la aspiradora por dentro y por fuera. Consulte la sección Limpieza.
- Limpie o reemplace los filtros. Consulte la sección Filtros.
- Para evitar lesiones en la espalda, retire la bolsa de recogida de residuos llena o vacíe el líquido aspirado antes de transportar la aspiradora.

- Enrolle el cable alrededor del asa de transporte y envuelva la manguera de aspiración alrededor del depósito.
- Transporte la aspiradora sólo por el asa de transporte.
- Guarde los electrodomésticos y accesorios en un lugar seguro.
- Coloque el aparato y los accesorios en un lugar seco y asegúrelo contra usos no autorizados. Almacenar fuera del alcance de los niños.

PROTECCIÓN DEL MEDIOAMBIENTE

Reciclar las materias primas en lugar de eliminarlas como residuos.

Los accesorios y los embalajes deben clasificarse para reciclarlos de forma respetuosa con el medioambiente.

Recogida selectiva. Este producto no debe eliminarse con los residuos domésticos comunes.

Usuario doméstico

Las regulaciones locales pueden prever la recolección separada de electrodomésticos en los puntos de desechos municipales o por parte del minorista cuando compra un nuevo producto.

Llame al servicio de atención al cliente de Trend para que le asesoren sobre cómo deshacerse de los productos eléctricos usados de Trend de forma segura para el medioambiente o visite **www.trend-uk.com**

Usuario empresarial

Llame al servicio de atención al cliente de Trend para deshacerse de los productos eléctricos usados de Trend.

GARANTÍA

El aparato tiene una garantía del fabricante de acuerdo con las condiciones de nuestro sitio web.

Para conocer la ubicación de su agente de servicio de Trend más cercano, llame al servicio de atención al cliente de Trend o consulte nuestro localizador de distribuidores en **www.trend-uk.com**

ACCESORIOS

Utilice solo accesorios originales de Trend.

Todos los accesorios están disponibles para su compra en los distribuidores de Trend. Para encontrar su distribuidor Trend más cercano, visite **www.trend-uk.com**

Bolsa de filtro

Solo para uso en seco

Ref. T32/1/5 5 pzas.

Filtro de cartucho HEPA

T33/2 1 pza

UK CA UK DECLARATION OF CONFORMITY

The undersigned, representing the following manufacturer

Manufacturer:
Trend Tool Technology Ltd, Watford, England WD24 7TR declares that the product(s):

Product Identification:
Product: Vacuum Cleaner
Brand: Trend
T33A

Conforms to the following UK Regulations

- The Supply of Machinery (Safety) Regulations, 2008, S.I. 2008/1597 (as amended).
- Electrical Equipment (Safety) Regulations, 2016, S.I 2016/1101 (as amended).
- Electromagnetic Compatibility Regulations, 2016, S.I. 2016/1091 (as amended).
- The Restriction of the Use of Certain Hazardous Substances in Electrical and Electronic Equipment Regulations 2012, S.I. 2012/3032 (as amended).
- The Ecodesign for Energy-Related Products Regulations 2010, S.I, 2010/2617 (as amended).

and the following Designated Standards:

S.I. 2008/1597: EN 60335-2-69:2012
S.I. 2016/1101: EN 60335-1:2012 + A11:2014 + A13:2017 + A1:2019 + A14:2019 + A2:2019
EN 60335-2-2:2010 + A11:2012 + A1:2013
EN 62233:2008
S.I. 2016/1091: EN 55014-1:2021
EN 55014-2:2021
EN IEC 61000-3-2:2019+A1:2021
EN 61000-3-3:2013+A1:2019+A2:2021

The undersigned is responsible for compilation of the technical file and makes this declaration on behalf of Trend Tool Technology Ltd.

Neil McMillan
Technical Director

Trend Tool Technology Ltd,
Odhams Trading Estate,
Watford, WD24 7TR,
England

Place of issue: Watford England
13/04/2023

---

trend® tool technology CE

EN	**EU - Declaration of Conformity** **Vacuum cleaner** Product Ref.	We declare under our sole responsibility that the stated products comply with all applicable provisions of the directives and regulations listed below and are in conformity with the following standards. Technical file at: *
DE	**EU - Konformittserklrung** **Staubsauger** Sachnummer	Wir erkl ren in alleiniger Verantwortung, dass die genannten Produkte allen einschlägigen Bestimmungen der nachfolgend aufgeführten Richtlinien und Verordnungen entsprechen und mit folgenden Normen übereinstimmen. Technische Unterlagen bei: *
FR	**Déclaration de conformité UE** **Aspirateur** N° d'article	Nous déclarons sous notre propre responsabilité que les produits décrits sont en conformité avec les directives, règlements normatifs et normes énumérés ci-dessous. Dossier technique auprès de : *
NL	**EU - Conformiteitsverklaring** **Stofzuiger** Productnummer	Wij verklaren op eigen verantwoordelijkheid dat de genoemde producten voldoen aan alle desbetreffende bepalingen van de hierna genoemde richtlijnen en verordeningen en overeenstemmen met de volgende normen. Technisch dossier bij: *
SE	**EU - Konformitetsförklaring** **Dammsugare** Produktnummer	Vi förklarar under eget ansvar att de nämnda produkterna uppfyller kraven I alla gällande bestämmelser i de nedan angivna direktiven och förordningarnas och att de stämmer överens med följande normer. Teknisk dokumentation: *

IT	**Dichiarazione di conformita UE** **Aspirapolvere** Codice prodotto	Dichiariamo sotto la nostra piena responsabilita che i prodotti indicati sono conformi a tutte le disposizioni pertinenti delle Direttive e dei Regolamenti elencati di seguito, nonché alle seguenti Normative. Documentazione Tecnica presso: *
PL	**Deklaracja zgodności UE** **Odkurzacz** Numer katalogowy	Oświadczamy z pełną odpowiedzialnością, że niniejsze produkty odpowiadają wszystkim wymaganiom poniżej wyszczególnionych dyrektyw I rozporządzeń, oraz że są zgodne z następującymi normami. Dokumentacja techniczna: *
ES	**Declaración de conformidad UE** **Aspirador** Nº de artículo	Declaramos bajo nuestra exclusiva responsabilidad, que los productos nombrados cumplen con todas las disposiciones correspondientes de las Directivas y los Reglamentos mencionados a continuación y están en conformidad con las siguientes normas. Documentos técnicos de: *

Vacuum cleaner **T33A**

2006/42/EC	EN 60335-1:2012 + A11:2014 + A13:2017 + A1:2019 + A14:2019 + A2:2019
2014/35/EU	EN 60335-2-2:2010 + A11:2012 + A1:2013
2014/30/EU	EN 60335-2-69:2012
2011/65/EU	EN 62233:2008
	EN IEC 55014-1:2021
	EN IEC 55014-2:2021
	EN IEC 61000-3-2:2019 + A1:2021
	EN 61000-3-3:2013 + A1:2019+A2:2021

trend®
tool technology

*Trend Tool Technology Ltd
Ground Floor, Two Dockland
Central, Guild Street, North Dock,
Dublin 1, D01 K2C5, Ireland

Neil McMillan
Technical Director

Trend Tool Technology Ltd
Unit 6 Odhams Trading Estate,
St. Albans Road, Watford,
Herts, WD24 7TR, England,
United Kingdom

Place Watford, England
Date of issue: 01/01/2024

LEAF/CE/DOC/T33A

RECYCLABLE

Trend Tool Technology Ltd.
Watford, WD24 7TR, England
Tel: 0044(0)1923 249911
technical@trendm.co.uk
www.trend-uk.com

EU Importer:
Trend Tool Technology Ltd.
Ground Floor, Two Dockland Central
Guild Street, North Dock, Dublin 1
D01 K2C5, Ireland

© Trend Tool Technology Ltd. 2020, 2022, 2023, 2025
® All trademarks acknowledged E&OE

RECYCLABLE

No part of this publication may be reproduced, stored or transmitted in any form without prior permission. Our policy of continuous improvement means that specifications may change without notice. Trend Tool Technology Ltd. cannot be held liable for any material rendered unusable, or for any for of consequential loss. E&OE.

5 027654 068687 >

MANU/T33 v8.0